LubmiX

CATÁLOGO 2027

Lubrificação • Abastecimento • Gestão de Fluidos



LINHA COMPLETA DE EQUIPAMENTOS

SOLUÇÕES PROFISSIONAIS PARA OPERAÇÕES DE ALTO DESEMPENHO

EMPRESA CERTIFICADA

ISO 9001:2015

LubmiX



MISSÃO

Oferecer soluções inovadoras e de qualidade para lubrificação e abastecimento, com eficiência e excelente custo-benefício.

VISÃO

Ser líder nacional na comercialização e distribuição de equipamentos para lubrificação e abastecimento.

VALORES

Atuar com respeito, transparência, seriedade, trabalho em equipe e inovação, sempre focados em resultados e satisfação dos clientes.

Lubmix | Soluções que movimentam seu negócio

LubmiX

APRESENTAÇÃO

QUEM **SOMOS**

A Lubmix é uma empresa brasileira especializada em soluções para lubrificação, abastecimento, transferência, filtragem e gestão de fluidos, com foco em equipamentos de alta performance e suporte técnico qualificado.

Atendemos diversos segmentos, como indústria, agronegócio, mineração, frotas, oficinas e postos, oferecendo produtos e serviços que aumentam a eficiência operacional, garantem mais segurança e contribuem para a continuidade do seu negócio.

Mais que equipamentos, entregamos conhecimento, parceria e soluções personalizadas para um futuro mais produtivo e sustentável.



ENCONTRE A SOLUÇÃO IDEAL
PARA SUA OPERAÇÃO

LubmiX



COMBUSTÍVEIS

Soluções para transferência, abastecimento e controle de combustíveis.



AVGAS E QAV

Combustíveis utilizados na aviação, conforme o tipo de aeronave e motor.



BIODIESEL

Combustível renovável de matéria-prima de origem vegetal ou animal.



QUEROSENE

Combustível utilizado em aplicações industriais e no setor de aviação.



METANOL

Álcool utilizado como combustível e em diferentes processos industriais.



ÓLEO LUBRIFICANTE

Reduz atrito, desgaste e aquecimento entre componentes mecânicos.



ARLA 32

Solução utilizada em veículos a diesel para auxiliar na redução de emissões.



ÁGUA

Fluido utilizado em transferência, abastecimento e processos industriais.



AR COMPRIMIDO

Fonte de energia para acionamento de equipamentos e sistemas pneumáticos.



GRAXA

Lubrificante de alta consistência para proteção de componentes mecânicos.

SOLUÇÕES PARA DIFERENTES SEGMENTOS

Indústria

Agronegócio

Mineração

Frotas

Postos

ASSISTÊNCIA TÉCNICA ESPECIALIZADA

A Lubmix conta com uma equipe técnica autorizada e especializada para oferecer suporte completo em todos os equipamentos da linha de lubrificação, abastecimento, transferência e filtragem de fluidos.

Nosso compromisso é garantir o máximo desempenho, segurança e durabilidade dos equipamentos, com atendimento ágil e soluções eficientes, reduzindo o tempo de parada da sua operação.



FALE COM NOSSA EQUIPE
(17)99757-9343

EQUIPAMENTOS SEMPRE PRONTOS PARA A SUA OPERAÇÃO

ACESSE NOSSO SITE

Encontre nosso portifólio completo de equipamentos, informações técnicas, lançamentos e conteúdos exclusivos.

- Navegação simples e intuitiva
- Cátalogo completo de produtos
- Informações técnicas e materiais de apoio.
- Conteúdos e novidades



WWW.LUBMIX.COM.BR

ACESSE AGORA

ÍNDICE DE PRODUTOS

GRAXA - PG 10

MIX-19401 10
MIX-19501 10
MIX-0E1050 10
MIX-0E1060 10
MIX-12BPG 11
MIX-12AGG 11
MIX-12G7P 11
MIX-12G5F 12
MIX-12G1R 12
MIX-12G8R 12
MIX-12G1F 12
MIX-BMA7 13
MIX-BMA15 13
MIX-00022 14
MIX-00025 14
MIX-00027 14
MIX-00214 14
MIX-12141 15
MIX-12141-S 15
MIX-MD214 16
MIX-MD214-S 16
MIX-MD214-G 17
MIX-006728 17
MIX-MR2145 18
MIX-MR21410 18
MIX-MR21415 18
MIX-MR21420 18
MIX-MR21425 18
MIX-8000 18
MIX-MR21430 18
MIX-90F451 19
MIX-91F451 19
MIX-62041 20
MIX-62048 20
MIX-62074 20
MIX-62095 20
MIX-12GP3 21
MIX-12GP1 21
MIX-12GP2 21
MIX-63041 22
MIX-63048 22
MIX-63074 22
MIX-63095 22
MIX-91C701 23
MIX-116F751 24
MIX-117F751 24
MIX-50002 25
MIX-50001 26
MIX-50099 26
MIX-9220-MDC 27
MIX-50182 28
MIX-50182-NI 29
MIX-50183 30
MIX-50181-MD 31
MIX-12GP3C 32
MIX-64031 33
MIX-64021 33
MIX-64145 34
MIX-64146 34
MIX-64195 35
MIX-64196 35
MIX-64197 35
MIX-64036 36
MIX-6403340 36
MIX-64025 36
MIX-64034 37
MIX-64035 37
MIX-64032 37
MIX-64033 37
MIX-64042 38
MIX-6404265 38
MIX-64039 38
MIX-6403965 38
MIX-64040 39
MIX-64041 39
MIX-64037 39
MIX-64038 39
MIX-64063 40
MIX-64064 40
MIX-12GP3K 41
MIX-12GP1C 42
MIX-12GP1K 43
MIX-64070 44
MIX-6407065 44
MIX-6407075 44
MIX-64071 45
MIX-6407165 45
MIX-6407175 45
MIX-7430050 46
MIX-30051 46
MIX-1246015M 46
MIX-54050 47
MIX-30051 47
MIX-54051 48
MIX-43050 48
MIX-617500 49
MIX-618500 49
MIX-44051 50
MIX-64200 51
MIX-64210 51
MIX-64000 52
MIX-6400065 52
MIX-6400075 52
MIX-64001 53
MIX-6400165 53
MIX-6400175 53
MIX-1012401P1N 54
MIX-GR202 55
MIX-GR205 55
MIX-GR211 55
MIX-GR220 55
MIX-GR214 55
MIX-GR217 55
MIX-GR223 55
MIX-GR226 55
MIX-GR227 55
MIX-GR228 55
MIX-GR229 55
MIX-GR230 55
MIX-GR231 55
MIX-GR232 55
MIX-12101 55
MIX-GR200 56
MIX-GR203 56
MIX-GR209 56
MIX-GR218 56
MIX-GR212 56
MIX-GR215 56
MIX-GR221 56
MIX-GR224 56
MIX-GR201 56
MIX-GR204 56
MIX-GR210 56
MIX-GR219 56
MIX-GR213 56
MIX-GR216 56
MIX-GR222 56
MIX-GR225 56
MIX-1922N 57
MIX-1924N 57
MIX-HC-193N 57
MIX-50180 57
MIX-19N3N 57
MIX-19N2N 57
MIX-19AK7 58
MIX-EF14-50 59
MIX-EF14-2M 59
MIX-EF14-5M 59
MIX-CZ14N 59
MIX-CZ14N-ECO 59
MIX-HC-21N 59
MIX-19W3N 59
MIX-33333 60
MIX-33340 60
MIX-33518 60
MIX-33528 60
MIX-33301 61
MIX-33302 61
MIX-37029 62
MIX-37028 62
MIX-37031 62
MIX-37030 62
MIX-37033 62
MIX-37032 62
MIX-37035 62
MIX-37034 62
MIX-37037 62
MIX-37036 62
MIX-37039 62
MIX-37038 62
MIX-37021 63
MIX-37020 63
MIX-37023 63
MIX-37022 63
MIX-37063 63
MIX-37025 63
MIX-37024 63
MIX-37027 63
MIX-37026 63

ÓLEO - PG 66

MIX-191FB 66
MIX-113FB 66
MIX-113FB3 66
MIX-111RB 66
MIX-113RB 66
MIX-00118 67
MIX-1604T 68
MIX-31201 69
MIX-36982 69
MIX-36980 69
MIX-1625T 70
MIX-16117NH52 70
MIX-26117 71
MIX-2011NHHV2 71
MIX-2611NHHV2 72
MIX-3011NHHV2 72
MIX-0E33500 73
MIX-0E33505 73
MIX-33510 74
MIX-33520 74
MIX-33530 74
MIX-104461 75
MIX-106111 75
MIX-50201 76
MIX-50202 76
MIX-104540 77
MIX-104531 77
MIX-104470 78
MIX-104489 78
MIX-11PT3 79
MIX-11PS3 79
MIX-1151B 79
MIX-ORP-51 80
MIX-50053 80
MIX-35160 81
MIX-35161 81
MIX-35163 81
MIX-35173 81
MIX-35176 81
MIX-35194 81
MIX-35196 81
MIX-35160 82
MIX-35161 82
MIX-35163 82
MIX-35173 82
MIX-35176 82
MIX-35194 82
MIX-35196 82
MIX-35060 83
MIX-35061 83
MIX-35063 83
MIX-35076 83
MIX-35094 83
MIX-35160 84
MIX-36061 84
MIX-36063 84
MIX-36073 84
MIX-36076 84
MIX-36094 84
MIX-36096 84
MIX-90C51 85
MIX-90C71 85
MIX-91C71 85
MIX-92C71 85
MIX-90C111 86
MIX-91C111 86
MIX-92C111 86
MIX-116F401 86
MIX-MD63D 87
MIX-MD64D 87
MIX-50104 88
MIX-50105 89
MIX-37780 90
MIX-37781 90
MIX-11100 91
MIX-11100M 91
MIX-250250 92
MIX-250M-S 92
MIX-11300 93
MIX-CO12P 94
MIX-CO34P 94
MIX-37776 95
MIX-37758 96
MIX-37704 97
MIX-37797 97
MIX-7430040 98
MIX-7530040 98
MIX-7430045 99
MIX-1146015M 99
MIX-1134015M 100
MIX-1956010M 100
MIX-1956015M 100
MIX-43041AS 101
MIX-540412 101
MIX-56023 102
MIX-44042 102
MIX-617400 103
MIX-638500 103
MIX-540244 104
MIX-540412R 104
MIX-530244 105
MIX-560244 105
MIX-35275S 106
MIX-35276S 106
MIX-37675S 106
MIX-37676S 106
MIX-35280S 107
MIX-37680S 107
MIX-35281S 107
MIX-37679S 107
MIX-OL-M4 108
MIX-35284 109
MIX-35285 109
MIX-37685 109
MIX-35290 110
MIX-35293 110
MIX-35296 110
MIX-37697S 111
MIX-37698S 111
MIX-38043 111
MIX-38027 111
MIX-9122-MD 112
MIX-9122-MM 112
MIX-9122-MP 112
MIX-91226 113
MIX-91227 113
MIX-91228 113
MIX-OL-M1 114
MIX-OL-M1-C 115
MIX-UMF-P-25-07 116
MIX-UMA-104461 117
MIX-UM-BMS-220 118
MIX-1000MD 119
MIX-1000MM 119
MIX-1000MP 119
MIX-EL-OL-IBC 120
MIX-35330S 121
MIX-36330S 121
MIX-36340 122
MIX-36350 122
MIX-1000CMD 123
MIX-1000CMM 123
MIX-1000CMP 123
MIX-36610S 124
MIX-36620S 124
MIX-M125 125
MIX-M1210 125
MIX-M1215 125
MIX-M1220 125
MIX-M1225 125
MIX-M1230 125
MIX-MR2125 125
MIX-MR21210 125
MIX-MR21215 125
MIX-MR21220 125
MIX-MR21225 125
MIX-MR21230 125
MIX-M34R15 125
MIX-M34R110 125
MIX-M34R115 125
MIX-M34R120 125
MIX-M34R125 125
MIX-M34R130 125
MIX-19PF1 126
MIX-19PF2 126
MIX-19PF3 126
MIX-19PF5 126
MIX-34199 126
MIX-34202 126
MIX-34201 126
MIX-INF-DLI34N 127
MIX-FAU02 127
MIX-INFAU02 127
MIX-CT220-200L 128
MIX-BC1000 129
MIX-BC1000-P 129
MIX-BC1T 130
MIX-BC2T 130
MIX-BC4T 130
MIX-CX1500 131
MIX-CX3000 131
MIX-00135 132
MIX-00150 132
MIX-ET-450 133
MIX-C400 134
MIX-C350 134
MIX-9214 134
MIX-3053 134
MIX-CPIL12F 135
MIX-ISV 135
MIX-CJ34 135
MIX-ISE 135
MIX-CS34 136
MIX-CS114 136
MIX-CDI12 136
MIX-CDIS112 136
MIX-CPIL4F 138
MIX-CPIL8F 136
MIX-DN066 137
MIX-DN065 137
MIX-DN064 137
MIX-DN048 137
MIX-FAP6MS 137
MIX-FAP23M 137
MIX-UM220-ECO 138
MIX-UMF220 139
MIX-UMF380 139
MIX-UMF440 139
MIX-UMP35 140
MIX-UMF4-220M 141
MIX-UMF-220M 141
MIX-UMF4-440M 141
MIX-UMF4-220 142
MIX-UMF4-380M 142
MIX-UNI-ABST-PN 143
MIX-PTL-5 144
MIX-X009329 145
MIX-105783 146
MIX-38130 152
MIX-38100 153
MIX-WB-060410-EX 154
MIX-WB-040207-S 154
MIX-36470 155
MIX-36133 155
MIX-36204 155
MIX-36307 155
MIX-BG-0150-2 155
MIX-34320 156
MIX-34321 156
MIX-34352 156
MIX-34322 156
MIX-34341 156
MIX-34342 156
MIX-34343 156
MIX-36051 156
MIX-36054 156
MIX-36207 157
MIX-36800 157
MIX-36813 157
MIX-36806 157
MIX-31341 158
MIX-31342 158
MIX-31416 158
MIX-35563 158
MIX-35565 158
MIX-35569 158
MIX-35574-B 158
MIX-30003 159
MIX-30005 159
MIX-30010 159
MIX-30203 159
MIX-30205 159
MIX-40061 159
MIX-40291 159
MIX-40394 159
MIX-40102 159
MIX-30210 160
MIX-30020 160
MIX-40103 160
MIX-40105 160
MIX-40110 160
MIX-31818 160
MIX-31824 161
MIX-31825 161
MIX-30179 161
MIX-30178 161
MIX-30185 161
MIX-36983 162
MIX-36984 162
MIX-36985 162
MIX-36986 162
MIX-36987 162
MIX-37077 162
MIX-37075 162
MIX-37079 162
MIX-37078 162
MIX-37076 162
MIX-37084 162
MIX-34463 163
MIX-31815 163
MIX-31816 163
MIX-34460 164
MIX-34461 164
MIX-34462 164
MIX-34400 165
MIX-34401 165
MIX-34402 165
MIX-34403 165
MIX-34404 165
MIX-34405 165
MIX-34410 165
MIX-34411 165
MIX-34412 165
MIX-34413 165
MIX-34414 165
MIX-34415 165
MIX-34420 165
MIX-34421 165
MIX-34422 165
MIX-34423 165
MIX-34424 165
MIX-34425 165
MIX-34430 165
MIX-34431 165
MIX-34432 165
MIX-34433 165
MIX-34434 165
MIX-34435 165

COMBUSTÍVEL - PG 168

MIX-BI34-VD 168
MIX-BI34-CZ 168
MIX-BI34-VM 168
MIX-BI34-PT 168
MIX-BI34-AM 168
MIX-BI34-AZ 168
MIX-BI12-VD 169
MIX-BI12-CZ 169
MIX-BI12-VM 169
MIX-BI12-PT 169
MIX-BI12-AM 169
MIX-BI12-AZ 169
MIX-BI1-PT 170
MIX-BI1 170
MOW-11B-VD 171
MOW-11B-CZ 171
MOW-11B-VM 171
MOW-11B-PT 171
MOW-11B-AM 171
MOW-11B-AZ 171
MOW-11A-VD 171
MOW-11A-CZ 171
MOW-11A-VM 171
MOW-11A-PT 171
MOW-11A-AM 171
MOW-11A-AZ 171
MOW-11AL-PT 172
MOW-11AL-AM 172
MOW-11APW-VD 172
MOW-11APW-CZ 172
MOW-11APW-VM 172
MOW-11APW-PT 172
MOW-11APW-AM 172
MOW-11APW-AZ 172
MOW-11BP-VD 173
MOW-11BP-CZ 173
MOW-11BP-VM 173
MOW-11BP-PT 173
MOW-11BP-AM 173
MOW-11BP-AZ 173
MOW-11AP-VD 173
MOW-11AP-CZ 173
MOW-11AP-VM 173
MOW-11AP-PT 173
MOW-11AP-AM 173
MOW-11AP-AZ 173
MOW-VW-VD 174
MOW-VW-VM 174
MOW-VW-AM 174
MOW-VW-AZ 174
MOW-7HB-VD 174
MOW-7HB-CZ 174
MOW-7HB-PT 174
MOW-7HB-AM 174
MOW-7HB-AZ 174
MOW-7HL-PT 175
MOW-7H-PT 175
MIX-BI12B-VD 175
MIX-BI12B-CZ 175
MIX-BI12B-VM 175
MIX-BI12B-PT 175
MIX-BI12B-AM 175
MIX-BI12B-AZ 175
MIX-BI12B-AZC 175
MIX-BI12B-LJ 175
MIX-BVP34-VD 176
MIX-BVP34-VM 176
MIX-BVP34-AZ 176
MIX-BVP34-AM 176
MIX-10225 177
MIX-BI112 177
MOW-295SC 177
MOW-1290 178
MOW-295SA 178
MOW-295SAJ 178
MOW-190-0115 179
MOW-7H-PTC 179
MOW-7H-PTL 179
MOW-11A-PTC 179
MOW-11AP-PTC 179
MOW-11B-PTC 179
MOW-11BP-PTC 179
MIX-2100-PB 180
MIX-BI12-01 180
MIX-112H 180
MIX-M34AP5 181
MIX-M34API0 181
MIX-M34API5 181
MIX-M34LP5 181
MIX-M1AP5 182
MIX-M1AP10 182
MIX-M1AP15 182
MIX-M1LP5 182
MIX-M34-VP 183

ÍNDICE DE PRODUTOS

MIX-MANPR ... 183
MIX-MANVM ... 183
MIX-MANAM ... 183
MIX-MANVD ... 183
MIX-MANAZ ... 183
MIX-TRM-A34-F ... 184
MIX-TRM-L34-F ... 184
MIX-TRM-A1-F ... 184
MIX-TRM-L1-F ... 184
MIX-TRM-A34-G ... 184
MIX-TRM-L34-G ... 184
MIX-TRM-A1-G ... 184
MIX-TRM-L1-G ... 184
MOW-66 ... 185
MIX-VBR634 ... 185
MIX-VBS634 ... 185
MOW-66V ... 185
MIX-VBR61 ... 185
MIX-VSBR ... 185
MOW-66REC ... 186
MOW-66-RB ... 186
MIX-UG634P ... 186
MIX-UG61P ... 186
MOW-0241 ... 186
MOW-5075 ... 186
MIX-C34VD ... 187
MIX-C34CZ ... 187
MIX-C34VM ... 187
MIX-C34PT ... 187
MIX-C34AM ... 187
MIX-C34AZ ... 187
MIX-C1PT ... 187
MIX-P34VD ... 187
MIX-P34CZ ... 187
MIX-P34VM ... 187
MIX-P34PT ... 187
MIX-P34AM ... 187
MIX-P34AZ ... 187
MIX-P1PT ... 187
MIX-S34VD ... 187
MIX-S34CZ ... 187
MIX-S34VM ... 187
MIX-S34PT ... 187
MIX-S34AM ... 187
MIX-S34AZ ... 187
MIX-BG5B ... 188
MIX-BG10B ... 188
MIX-BG15B ... 188
MIX-BG20B ... 188
MIX-GL5 ... 189
MIX-GL20 ... 189
MIX-1702N-PRO ... 190
MIX-1702N ... 190
MIX-19L10-PRO ... 190
MIX-PL60H12M ... 190
MIX-FIL07 ... 191
MIX-EFIL07 ... 191
MIX-17001 ... 191
MIX-17010 ... 191
MIX-10322 ... 192
MIX-10326 ... 192
MIX-10321 ... 192
MIX-00845 ... 194
MIX-0110-AI ... 195
MIX-0120-AI ... 195
MIX-0310-AI ... 195
MIX-0320-AI ... 195
MIX-0520-AI ... 195
MIX-0530-AI ... 195
MIX-0540-AI ... 195
MIX-0740-AI ... 195
MIX-2740-AI ... 195
MIX-0110-AI-SF ... 196
MIX-0120-AI-SF ... 196
MIX-0310-AI-SF ... 196
MIX-0320-AI-SF ... 196
MIX-0520-AI-SF ... 196
MIX-0530-AI-SF ... 196
MIX-0540-AI-SF ... 196
MIX-0740-AI-SF ... 196
MIX-2740-AI-SF ... 196
MIX-0055 ... 197
MIX-0046 ... 197
MIX-0048 ... 197
MIX-0049 ... 197
MIX-0084 ... 197
MIX-0086 ... 197
MIX-0085 ... 197
MIX-0087 ... 197
MIX-0088 ... 197
MIX-FLEX-MF-112-40 ... 198
MIX-FLEX-MF-112-50 ... 198
MIX-FLEX-MF-112-70 ... 198
MIX-FLEX-MF-112-80 ... 198
MIX-FLEX-M2-F112-40 ... 198
MIX-FLEX-M2-F112-50 ... 198
MIX-FLEX-M2-F112-70 ... 198
MIX-FLEX-M2-F112-80 ... 198
MIX-FLEX-MF2-40 ... 198
MIX-FLEX-MF2-50 ... 198
MIX-FLEX-MF2-70 ... 198
MIX-FLEX-MF2-80 ... 198
MIX-FLEX-MM112-50 ... 198
MIX-FLEX-MMF112-50 ... 198
MIX-FLEX-MM2-120 ... 198
MIX-FLEX-MM2-50 ... 198
MIX-FLEX-MM2-70 ... 198
MIX-AF20 ... 199
MIX-AF500 ... 199
MIX-MD63D ... 200
MIX-MD64D ... 200
MIX-50108 ... 201
MIX-50101 ... 201
MIX-50085 ... 202
MIX-50086 ... 202
MIX-50071 ... 203
MIX-50084 ... 203
MIX-50103 ... 204
MIX-999935 ... 204
MIX-EX-OGM-12V ... 205
MIX-EX-OGM-220V ... 205
MIX-OGM-12V ... 206
MIX-OGM-220V ... 206
MIX-OGM-250-12V ... 207
MIX-OGM-250-220V ... 207
MIX-OGM-300-12V ... 208
MIX-OGM-300-220V ... 208
MIX-50069 ... 209
MIX-50100 ... 209
MIX-10325 ... 209
MIX-999955 ... 210
MIX-999954 ... 210
MIX-999953 ... 210
MIX-104434 ... 210
MIX-37710 ... 211
MIX-37711 ... 211
MIX-999940 ... 212
MIX-999960 ... 212
MIX-999950 ... 212
MIX-MR63 ... 213
MIX-MR64 ... 213
MIX-999975 ... 213
MIX-999956 ... 214
MIX-999902 ... 214
MIX-NR64 ... 214
MIX-2100-NM ... 215
MIX-106157 ... 215
MIX-2100-NMC ... 215
MIX-999945 ... 216
MIX-999974 ... 216
MIX-10323 ... 217
MIX-10324 ... 217
MIX-50082 ... 218
MIX-50083 ... 218
MIX-BRN61 ... 219
MIX-BMP61 ... 219
MIX-NCP64 ... 219
MIX-BRNC6 ... 220
MIX-BMP61S ... 220
MIX-N64D ... 220
MIX-1956010M ... 221
MIX-1956015M ... 221
MIX-1956110M ... 221
MIX-1956115M ... 221
MIX-54061 ... 222
MIX-54063 ... 222
MIX-640600 ... 222
MIX-56064 ... 223
MIX-56065 ... 223
MIX-530E1215 ... 224
MIX-530E2415 ... 224
MIX-540E2410 ... 225
MIX-560E2310 ... 225
MIX-618600 ... 226
MIX-637600 ... 226
MIX-638600 ... 226
MIX-617600 ... 226
MIX-7530060 ... 227
MIX-7540010 ... 227
MIX-7560010 ... 227
MIX-0E77556220000/111000 ... 227
MIX-0E77556320000/111000 ... 227
MIX-0E77556520000/111000 ... 227
MIX-0E77556602000/110100 ... 227
MIX-36982 ... 228
MIX-36980 ... 228
MIX-13P12 ... 228
MIX-1625T ... 229
MIX-1604T ... 229
MIX-50109 ... 230
MIX-50076 ... 230
MIX-50098 ... 231
MIX-50110 ... 231
MIX-50077 ... 232
MIX-EAD-12S ... 232
MIX-BD12V35L ... 233
MIX-BD24V40 ... 233
MIX-BD24V60 ... 233
MIX-BD220V60 ... 234
MIX-BPE25 ... 234
MIX-BPE50 ... 234
MIX-BD220V80 ... 234
MIX-BD220V100 ... 234
MIX-44730 ... 235
MIX-44720 ... 235
MIX-44740 ... 235
MIX-50203 ... 236
MIX-BD220V60-PS ... 236
MIX-106139 ... 237
MIX 50206 ... 237
MIX-50078 ... 238
MIX-50073 ... 238
MIX-50079 ... 239
MIX-50097 ... 239
MIX-50074 ... 240
MIX-10320 ... 240
MIX-50075 ... 241
MIX-50096 ... 242
MIX-50095 ... 242
MIX-50089 ... 243
MIX-50088 ... 243
MIX-50094 ... 244
MIX-50107 ... 244
MIX-50081 ... 245
MIX-50106 ... 245
MIX-50067 ... 246
MIX-50093 ... 246
MIX-106102 ... 247
MIX-EA660-12V ... 248
MIX-EA640 ... 248
MIX-EA640-4D ... 248
MIX-EA640-220V ... 248
MIX-EA6220-G ... 249
MIX-EA656 ... 249
MIX-EA656-4D ... 250
MIX-EA6100-4D ... 250
MIX-50072 ... 251
MIX-50087 ... 251
MIX-50091 ... 252
MIX-50090 ... 252
MIX-106175 ... 253
MIX-106184 ... 254
MIX-6100-ECO ... 255
MIX-350-40 ... 255
MIX-IBC1L ... 256
MIX-EAD1240-4D ... 256
MIX-EAD160-4D ... 257
MIX-EAD180-4D ... 257
MIX-EAD1100-4D ... 258
MIX-EAD22075-EX ... 258
MIX-9999B50 ... 259
MIX-9999B50T ... 259
MIX-9999B80 ... 260
MIX-9999B80T ... 260
MIX-UNI-ABST-EL ... 261



ÁGUA - PG 264

MIX-26117 ... 264
MIX-16117H5 ... 264
MIX-26111 ... 264
MIX-30111 ... 264
MIX-16117H52 ... 265
MIX-16117T52 ... 265
MIX-2011NHHV2 ... 266
MIX-2611NHHV2 ... 266
MIX-3011NHHV2 ... 267
MIX-0E33500 ... 267
MIX-0E33505 ... 267
MIX-33510 ... 268
MIX-33520 ... 268
MIX-33530 ... 268
MIX-44710 ... 269
MIX-44721 ... 269
MIX-44720 ... 269
MIX-44730 ... 269
MIX-44731 ... 269
MIX-44740 ... 269
MIX-44721-G ... 270
MIX-44731-G ... 270
MIX-44740-G ... 271
MIX-44741-G ... 271
MIX-50080 ... 272
MIX-103945 ... 273
MIX-103946 ... 273
MIX-CX1500 ... 274
MIX-CX3000 ... 274
MIX-7430010 ... 275
MIX-0E7522001150 ... 275
MIX-75600100 ... 275
MIX-43010 ... 276
MIX-54010 ... 276
MIX-530E2410 ... 277
MIX-2100-AD ... 277
MIX-15003 ... 277
MIX-M125 ... 278
MIX-M1220 ... 278
MIX-M1210 ... 278
MIX-M1225 ... 278
MIX-M1215 ... 278
MIX-M1230 ... 278
MIX-MR2125 ... 278
MIX-MR21220 ... 278
MIX-MR21210 ... 278
MIX-MR21225 ... 278
MIX-MR21215 ... 278
MIX-MR21230 ... 278
MIX-M34R15 ... 278
MIX-M34R120 ... 278
MIX-M34R110 ... 278
MIX-M34R125 ... 278
MIX-M34R115 ... 278
MIX-M34R130 ... 278
MIX-37785 ... 279
MIX-1901N ... 279



AR COMPRIMIDO PG 282

MIX-18350 ... 282
MIX-M145 ... 283
MIX-M1410 ... 283
MIX-M1415 ... 283
MIX-M1420 ... 283
MIX-M1425 ... 283
MIX-M1430 ... 283
MIX-MR2145 ... 283
MIX-MR21410 ... 283
MIX-MR21415 ... 283
MIX-MR21420 ... 283
MIX-MR21425 ... 283
MIX-MR21430 ... 283
MIX-VR14 ... 283
MIX-LUBRI-14 ... 283
MIX-LUBRI-12 ... 283
MIX-BL14 ... 284
MIX-BL14L ... 284
MIX-50030 ... 285
MIX-50032 ... 285
MIX-50029 ... 285
MIX-50031 ... 285



ARLA 32 - PG 288

MIX-50080 ... 288
MIX-15120 ... 288
MIX-15220 ... 289
MIX-44721 ... 289
MIX-44731 ... 290
MIX-26117 ... 290
MIX-16117H5 ... 291
MIX-26111 ... 291
MIX-30111 ... 291
MIX-16117H52 ... 292
MIX-16117T52 ... 292
MIX-15002 ... 293
MIX-50070 ... 293
MIX-15014 ... 294
MIX-15004 ... 294
MIX-2100-AD ... 294
MIX-15003 ... 294
MIX-AR-3405 ... 295
MIX-AR-3410 ... 295
MIX-AR-3415 ... 295
MIX-AR-3420 ... 295
MIX-AR-3425 ... 295
MIX-AR-3430 ... 295
MIX-AR-105 ... 295
MIX-AR-110 ... 295
MIX-AR-115 ... 295
MIX-AR-120 ... 295
MIX-AR-125 ... 295
MIX-AR-130 ... 295
MIX-AR-11205 ... 296
MIX-AR-11210 ... 296
MIX-AR-11215 ... 296
MIX-AR-11220 ... 296
MIX-AR-11225 ... 296
MIX-AR-11230 ... 296
MIX-FAP33 ... 296
MIX-EF33 ... 296
MIX-FAP31 ... 296
MIX-EF31 ... 296
MIX-54420 ... 297
MIX-436252 ... 297
MIX-436250 ... 297
MIX-15222 ... 298
MIX-15013 ... 298
MIX-9148 ... 298
MIX-8220 ... 299
MIX-812 ... 299
MIX-8220PRO ... 299
MIX-812PRO ... 299
MIX-KIT3220S ... 300
MIX-KIT312S ... 300
MIX-KIT3220 ... 301
MIX-KIT312 ... 301
MIX-PN-AC-IBC ... 302
MIX-TR3000 ... 303
MIX-TQ3000 ... 303



FERRAMENTAS - PG 306

MIX-19NL8 ... 306
MIX-19NL9 ... 306
MIX-19L9B ... 306
MIX-2046 ... 306
MIX-2039 ... 306
MIX-19PF1 ... 307
MIX-19PF2 ... 307
MIX-19PF3 ... 307
MIX-19PF5 ... 307
MIX-JG1L ... 307
MIX-JG2L ... 307
MIX-JG3L ... 307
MIX-JG5L ... 307
MIX-BC1T ... 308
MIX-BC2T ... 308
MIX-BC4T ... 308
MIX-2210 ... 309
MIX-3210 ... 309
MIX-2215 ... 309
MIX-2225 ... 309
MIX-2310 ... 309
MIX-3310 ... 309
MIX-2315 ... 309
MIX-3315 ... 309
MIX-2325 ... 309
MIX-3325 ... 309
MIX-4410 ... 310
MIX-4415 ... 310
MIX-5415 ... 310
MIX-4425 ... 310
MIX-5425 ... 310
MIX-4510 ... 310
MIX-4517 ... 310
MIX-5515 ... 310
MIX-2315S ... 311
MIX-2210F24 ... 311
MIX-2210F24 ... 311
MIX-2210TL ... 311
MIX-ET-450 ... 312
MIX-C400 ... 313
MIX-C350 ... 313
MIX-9214 ... 313
MIX-3053 ... 313
MIX-2500 ... 314
MIX-2500-PU ... 314
MIX-2500-NY ... 314
MIX-3000 ... 315
MIX-3000P ... 315
MIX-5000NY ... 315
MIX-50004 ... 316
MIX-50005 ... 316
MIX-50006 ... 316
MIX-50007 ... 316
MIX-50028 ... 316
MIX-50008 ... 316
MIX-50024 ... 317
MIX-50025 ... 317
MIX-50003 ... 317
MIX-50010 ... 317
MIX-50011 ... 317
MIX-50012 ... 317
MIX-50013 ... 318
MIX-50026 ... 318
MIX-50027 ... 318
MIX-50009 ... 318
MIX-50014 ... 318
MIX-50015 ... 318
MIX-50016 ... 319
MIX-50017 ... 319
MIX-50020 ... 319
MIX-50019 ... 319
MIX-50021 ... 319
MIX-50022 ... 319
MIX-50038 ... 319
MIX-50033 ... 320
MIX-50035 ... 320
MIX-50036 ... 320
MIX-50037 ... 320
MIX-19ES1 ... 320
MIX-19ES2 ... 320
MIX-2017-G ... 320
MIX-2017-M ... 320
MIX-2017-P ... 320
MIX-2017-PP ... 320
MIX-50048 ... 321
MIX-50049 ... 321
MIX-50045 ... 321
MIX-50046 ... 321
MIX-50051 ... 321
MIX-50047 ... 321
MIX-50052 ... 321
MIX-50050 ... 321
MIX-50044 ... 321
MIX-50023 ... 321
MIX-50030 ... 322
MIX-50032 ... 322
MIX-50031 ... 322
MIX-50040 ... 323
MIX-50041 ... 323
MIX-50034 ... 323
MIX-50029 ... 323
MIX-50042 ... 324
MIX-50043 ... 324
MIX-50035 ... 324
MIX-50039 ... 324
MIX-19L01 ... 324
MIX-SUP-13T ... 324
MIX-SUP-18T ... 324
MIX-50141A ... 325
MIX-50130A ... 325
MIX-50131A ... 325
MIX-50132A ... 325
MIX-50133A ... 325
MIX-50134A ... 325
MIX-50142A ... 325
MIX-50135A ... 325
MIX-50143A ... 325
MIX-50169A ... 325
MIX-50128A ... 325
MIX-50129A ... 325
MIX-50141 ... 325
MIX-50130 ... 325
MIX-50131 ... 325
MIX-50132 ... 325
MIX-50133 ... 325
MIX-50134 ... 325
MIX-50142 ... 325
MIX-50135 ... 325
MIX-50143 ... 325
MIX-50169 ... 325
MIX-50144A ... 325
MIX-50145A ... 325
MIX-50146A ... 325
MIX-50147A ... 325
MIX-50148A ... 325
MIX-50149A ... 325
MIX-50150A ... 325
MIX-50151A ... 325
MIX-50152A ... 325
MIX-50170A ... 325
MIX-50171A ... 325
MIX-50172A ... 325
MIX-50144 ... 325
MIX-50145 ... 325
MIX-50146 ... 325
MIX-50147 ... 325
MIX-50148 ... 325
MIX-50149 ... 325
MIX-50150 ... 325
MIX-50151 ... 325
MIX-50152 ... 325
MIX-50170 ... 325
MIX-50171 ... 325
MIX-50172 ... 325
MIX-50154 ... 325
MIX-50156 ... 325
MIX-50159 ... 325
MIX-00001 ... 325
MIX-00002 ... 325
MIX-50155 ... 325
MIX-50157 ... 325
MIX-50158 ... 325
MIX-00003 ... 325
MIX-00004 ... 325
MIX-00005 ... 325
MIX-00006 ... 325
MIX-00007 ... 325
MIX-00008 ... 325
MIX-00009 ... 325
MIX-00010 ... 325
MIX-00011 ... 325
MIX-00153 ... 325
MIX-00012 ... 325
MIX-00013 ... 325
MIX-50138A ... 325
MIX-50136A ... 325
MIX-50137A ... 325
MIX-50163 ... 325
MIX-50136 ... 325
MIX-50137 ... 325



PROJETOS PG 328

GRAXA

SOLUÇÕES QUE GARANTEM
DESEMPENHO, PROTEÇÃO E
CONTINUIDADE PARA
SUA OPERAÇÃO.



SUMÁRIO DA SEÇÃO

GRAXA


Logística


Agricultura


Mineração


Indústria


Oficinas Mecânicas

Tampa e Compactador para Tambor 10
Bombas para Graxa 11
Comando para Graxa 15
Medidores Digitais 16
Mangueiras para Graxa 18
Engraxadeiras Pneumáticas 19
Kit de Engraxadeira e Acessórios 32
Carretel Manual e Automático 46
Graxeiras 55
Kit Profissional de Lubrificantes 58
Acessórios para Mangueiras 59
Dispensadores de Graxa 60
Bloco de Distribuição e Acessórios 60
Lubrificador Automático com Molas 61
Arruelas para Bombas de Graxa 62
Colarinho para Bombas de Graxa 62
Capa de Proteção para Graxeiras 63

TAMPA PARA TAMBOR DE 180 A 200 KG

CÓDIGO
MIX-19401

GRAXA



MATERIAL	PARA ENGRAXADEIRAS
Aço	GP3, GP3-C, GP3-K

ROSCA SUPERIOR	PESO	MEDIDAS
2”	4 kg	615 mm

COMPACTADOR PARA TAMBOR DE 180 A 200 KG

CÓDIGO
MIX-19501

GRAXA



MATERIAL	ACABAMENTO
Aço	Com anel de Borracha

PESO	MEDIDAS
5,5 Kg	390 mm

TAMPA PARA TAMBOR DE 180 A 200 KG E CONEXÃO 45 MM

CÓDIGO
MIX-0E1050

GRAXA



ECODORA

MATERIAL	TAMBORES
Aço	180 A 200 Kg

DIÂMETRO DA TAMPA	PESO	CONEXÃO
600 mm	5 kg	45 mm

COMPACTADOR PARA TAMBOR DE 180 A 200 KG

CÓDIGO
MIX-0E1060

GRAXA



ECODORA

MATERIAL	CAPACIDADE
Aço	180 a 200 Kg

DIÂMETRO	DIÂMETRO INTERNO DO TAMBOR
585 mm	540 a 580 mm

BOMBA ELÉTRICA COM BATERIA PARA GRAXA 6.000 PSI

CÓDIGO
MIX-12BPG

GRAXA

*Acompanha maleta





Em aço, acompanha bateria adicional para lubrificação não interrompida. Possui válvula de liberação de ar e carregador rápido. 110V, 6.000 PSI, 2 Baterias e Carregador.

VAZÃO LIVRE	CAPACIDADE	BATERIA
85 g/min	400 g	Padrão de 1.5 ah ni-cd

BOMBA PNEUMÁTICA PARA GRAXA 6.000 PSI

CÓDIGO
MIX-12AGG

GRAXA



Ideal para uso em manutenções industriais, serviços agrícolas, frotas, comboios ou em caminhões conectados a compressores de freio a ar para veículos. Em aço, capacidade de 500g.

PRESSÃO MAX. DE AR	PESO	MEDIDAS
40 a 120 PSI	1,5 Kg	(A) 535 mm x (L) 320 mm

BOMBA MANUAL COM SISTEMA ”VAI E VEM"

CÓDIGO
MIX-12G7P

GRAXA



Em aço, sistema vai e vem para uso somente com graxa a granel até NLGI2. Ideal para lubrificar chaves de impacto, cortadores de grama, motosserras, reboques, quadriciclos, caminhões, etc. Em aço, com conector universal.

CAPACIDADE	PESO	MEDIDAS
125 g	400 g	(A) 235 mm x (ø) 50 mm

BOMBA MANUAL TIPO ALAVANCA 5.000 PSI COM EXTENSÃO FLEXÍVEL

CÓDIGO
MIX-12G5F

GRAXA



Em aço, tipo gatilho, alta pressão pode ser utilizada com cartuchos de graxa até NLGI2.

CAPACIDADE	PESO	MEDIDAS
500 g	1,5 Kg	(A) 235 mm x (L) 50 mm

BOMBA MANUAL TIPO ALAVANCA 6.000 PSI COM EXTENSÃO RÍGIDA

CÓDIGO
MIX-12G1R

GRAXA



Em aço, pode ser utilizada com cartuchos de graxa até NLGI2. Acompanha extensão rígida.

CAPACIDADE	PESO	MEDIDAS
500 g	1,3 Kg	(A) 525 mm x (ø) 120 mm

BOMBA MANUAL TIPO ALAVANCA 8.000 PSI COM EXTENSÃO RÍGIDA

CÓDIGO
MIX-12G8R

GRAXA



Em aço, pode ser utilizada com cartuchos de graxa até NLGI2. Acompanha extensão rígida.

CAPACIDADE	PESO	MEDIDAS
500 g	1,3 Kg	(A) 525 mm x (ø) 120 mm

BOMBA MANUAL TIPO ALAVANCA 10.000 PSI COM EXTENSÃO FLEXÍVEL

CÓDIGO
MIX-12G1F

GRAXA



Em aço, pode ser utilizada com cartuchos de graxa até NLGI2. Acompanha extensão flexível.

CAPACIDADE	PESO	MEDIDAS
500 g	1,3 Kg	(A) 700 mm x (ø) 120 mm

BOMBA MANUAL TIPO ALAVANCA 7 KG

CÓDIGO
MIX-BMA7

GRAXA



Em chapa de aço com conexões prensadas para evitar vazamentos. Possui apoio para o pé com o acionamento através de alavanca de forma prática e de fácil operação. A estrutura da base reforçada proporciona maior resistência a choques. Acompanha mangueira R2 de 1/4" com 1,3 metros de comprimento, extensão rígida com acoplador e compactador com mola para graxa de até NLGI2.

CAPACIDADE	PRESSÃO DE SAÍDA
7 Kg	Até 3.000 PSI

PESO	MEDIDAS
7 Kg	(A) 400 mm x (ø) 230 mm

BOMBA MANUAL TIPO ALAVANCA 15 KG

CÓDIGO
MIX-BMA15

GRAXA



Em chapa de aço com conexão prensadas para evitar vazamentos. Possui apoio para o pé com o acionamento através de alavanca de forma prática e de fácil operação. A estrutura da base reforçada proporciona maior resistência a choques. Acompanha mangueira R2 de 1/4" com 1,3 metros de comprimento, extensão rígida com acoplador e compactador com mola para graxa de até NLGI2.

CAPACIDADE	PRESSÃO DE SAÍDA
15 Kg	Até 4.000 PSI

PESO	MEDIDAS
8 Kg	(A) 590 mm x (ø) 560 mm

BOMBA MANUAL TIPO ALAVANCA PARA 2 KG

CÓDIGO
MIX-00022

GRAXA







Em chapa de aço, com conexões prensadas para evitar vazamentos, sendo acionada por meio de alavanca, proporcionando uma operação prática e de fácil manuseio. A estrutura reforçada da base oferece maior resistência a choques. O sistema de vedações é altamente eficiente e o cabeçote, em duralumínio, suporta alta pressão. Acompanha mangueira de 1,3 metros de comprimento com extensão rígida e acoplador. Pode ser utilizada em máquinas, tratores e implementos agrícolas, tais como colheitadeiras, plantadeiras, retroescavadeiras, motoniveladoras, pás carregadeiras, tratores de esteira, etc. É recomendável o uso de uma mangueira de até 5 metros.

CAPACIDADE	Pressão máxima	MEDIDAS
2 Kg	3.000 PSI	(A) 585 mm x (ø) 35 mm

BOMBA MANUAL TIPO ALAVANCA PARA 5 KG

CÓDIGO
MIX-00025

GRAXA



VAZÃO LIVRE
200 g por Alavanca
CAPACIDADE
5 Kg
MEDIDAS
(A) 585 mm x (L) 70 mm

BOMBA MANUAL TIPO ALAVANCA PARA 7 KG

CÓDIGO
MIX-00027

GRAXA



VAZÃO LIVRE
200 g por Alavanca
CAPACIDADE
7 Kg
MEDIDAS
(A) 700 mm x (L) 70 mm

BOMBA MANUAL TIPO ALAVANCA PARA 14 KG

CÓDIGO
MIX-00214

GRAXA



VAZÃO LIVRE
200 g por Alavanca
CAPACIDADE
14 Kg
MEDIDAS
(A) 700 mm x (L) 140 mm

COMANDO DE GRAXA DE 1/4” ATÉ 8.000 PSI

SEM CONEXÃO GIRATÓRIA EM Z

CÓDIGO

MIX-12141

COM CONEXÃO GIRATÓRIA EM Z

CÓDIGO

MIX-12141-S

GRAXA



O comando para graxa é ideal para uso com bombas operadas com ar. Pode ser usado com extensões rígidas ou flexíveis, assegurando um fluxo contínuo de graxa quando o gatilho é totalmente pressionado.

CONEXÃO DE ENTRADA E SAÍDA	PRESSÃO MÁX. DE TRABALHO
1/4”	552 BAR (8.000 PSI)

LINHA COMPLETA DE EQUIPAMENTOS PARA COMBOIOS



Carretéis para Graxa



Engraxadeiras Pneumáticas



Mangueiras para Graxa

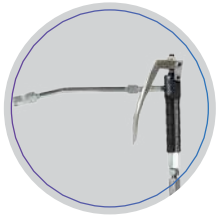

Comandos de Graxa



MEDIDOR DIGITAL DE LINHA 1/8”, 5 DÍGITOS E VAZÃO DE 2,5 KG/MIN

CÓDIGO

MIX-MD214-S

Usado em Linha de Graxa

GRAXA



O Medidor Eletrônico MIX-MD214-S é especialmente projetado para monitorar o fluxo de óleo lubrificante. Seu visor exibe um total parcial de 5 dígitos (altura de 11,5 mm) com ponto flutuante variando de 0,001 a 999,99 e outro total não redefinível de 8 dígitos (altura de 5 mm), variando de 1 a 99999999. Este medidor digital foi cuidadosamente concebido para assegurar uma medição precisa da quantidade de fluido dispensada. Equipado com engrenagens ovais de resina de acetato, pode monitorar o fluxo de fluidos de baixa, média e alta viscosidade, como combustíveis, óleos lubrificantes e outros fluidos especiais compatíveis com a sua construção.

VAZÃO LIVRE	REPETIBILIDADE	PRECISÃO
2,5 Kg/min	0,2 %	± 0,5%

PRECISÃO	PRESSÃO MÁX. DE OPERAÇÃO
NLGI 2	552 BAR (8.000 PSI)

PESO	MEDIDAS
1,5 Kg	(A) 50mm x (L) 45mm x (C) 70mm

MEDIDOR DIGITAL 1/4” COM GATILHO E VAZÃO DE 2,5 KG/MIN

CÓDIGO

MIX-MD214

GRAXA



O Medidor Digital para Graxa com Gatilho Lubmix MIX-MD214 possui entrada de 1/4’’ BSP, pressão máxima de 8.000 PSI e vazão de até 2,5 Kg/min. Inclui extensão rígida, acoplador e conexão giratória em Z. Com visor digital de 5 dígitos zeráveis e totalizador fixo de 8 dígitos, garante controle preciso do volume de graxa utilizado. Ideal para oficinas e indústrias.

VAZÃO LIVRE	ACIONAMENTO	PRECISÃO
0,1 a 2,5 kg/min	Gatilho	± 3 %

BATERIA	PRESSÃO MÁX. DE OPERAÇÃO
Pilha AAA	552 BAR (8.000 PSI)

PESO	MEDIDAS
1,2 Kg	(A) 320mm x (L) 270mm

MEDIDOR DIGITAL 5 DÍGITOS 1/8” COM EXTENSÃO E VAZÃO DE 2,5 KG/MIN

CÓDIGO

MIX-MD214-G

GRAXA



O Medidor Digital para Graxa Lubmix MIX--MD214-G é indicado para a medição e controle da quantidade de graxa aplicada em operações de lubrificação e manutenção. Possui vazão de 0,1 a 2,5 kg/min, precisão de ±0,5%, compatibilidade com graxa NLGI 2 e visor digital com função RESET para zerar a medição parcial. Projetado para aplicações de alta pressão, suporta até 8.000 PSI e conta com extensão rígida e acoplador hidráulico, facilitando o acesso aos pontos de lubrificação. Pode ser utilizado com bombas manuais, propulsoras pneumáticas, unidades móveis e sistemas de lubrificação.

VAZÃO LIVRE	REPETIBILIDADE	PRECISÃO
2,5 Kg/min	0,2 %	± 0,5%

PRECISÃO	PRESSÃO MÁX. DE OPERAÇÃO
NLGI 2	552 BAR (8.000 PSI)

PESO	MEDIDAS
1,5 Kg	(A) 50mm x (L) 45mm x (C) 70mm

MEDIDOR DIGITAL DE ENGRENAGEM OVAL 3/4” COM VAZÃO DE 30 L/MIN

CÓDIGO

MIX-006728

DIVERSOS FLUIDOS

GRAXA



O Medidor Digital de Engrenagem Oval Lubmix MIX-006728 é indicado para medição e controle de fluidos em sistemas de transferência, abastecimento e dosagem. Possui vazão de 0,2 a 30 L/min, precisão de ±0,5%, conexão de 3/4” fêmea, display digital para leitura em tempo real e comunicação RS485.

Conta ainda com proteção IP66 e especificação EX, oferecendo precisão e confiabilidade para operações que exigem controle e monitoramento do processo.

VAZÃO LIVRE	CONEXÃO	PRECISÃO
0,2 a 30 L/min	3/4” (F)	± 0,5 %

BATERIA	PRESSÃO MÁX. DE OPERAÇÃO
Pilha AAA	200 BAR (2.900 PSI)

PESO	MEDIDAS DA EMNALAGEM
400 g	(A) 130mm x (L) 111mm x (C) 100mm

MANGUEIRA DE 1/4” COM 5 A 30 METROS

- R2 (2 tramas em aço) 22.400 PSI

GRAXA AR COMPR.



Mangueira com trama em aço com 5, 10, 15, 20, 25 ou 30 metros. Indicada para uso em bombas mecânicas e elétricas, industriais ou comerciais. Excelente resistência ao arraste e a pressão.

POLEGADA	TERMINAIS	PRESSÃO DE TRABALHO
1/4” NPT	2 Fixos em Alumínio	22.400 PSI

c/ 5 metros	c/ 10 metros	c/ 15 metros
CÓDIGO	CÓDIGO	CÓDIGO
MIX-MR2145	MIX-MR21410	MIX-MR21415
c/ 20 metros	**c/ 25 metros**	**c/ 30 metros**
CÓDIGO	CÓDIGO	CÓDIGO
MIX-MR21420	MIX-MR21425	MIX-MR21430

SISTEMA DE LUBRIFICAÇÃO LINCOLN PARA CABOS DE AÇO ATÉ 52 MM

CÓDIGO

MIX-8000

GRAXA



O Sistema de Lubrificação Lincoln para Cabos de Aço MIX-8000 é indicado para aplicações que exigem lubrificação uniforme, penetração do lubrificante e proteção dos cabos de aço em operações severas. O conjunto utiliza bomba pneumática de graxa Lubrigun, lubrificador para cabo de aço, mangueira, engate rápido, regulador de pressão, vedações e roletes, contribuindo para reduzir atrito, desgaste e corrosão. É indicado para setores como mineração, siderurgia, petróleo e gás, construção, transporte e operações marítimas.

DIÂMETRO MÁX. DO CABO	FUNCIONAMENTO	RELAÇÃO DE PRESSÃO
Até 2” / 52 mm	Pneumático	50:1

VOLUME POR CICLO	PRESSÃO MÁX. DE OPERAÇÃO
5,7 cm^3	7.500 PSI (515 BAR)

TEMPERATURA DE OPERAÇÃO	CAPACIDADE DOS RESERVATÓRIOS
-34°C a +93°C	16 kg, 54 kg e 180 kg

ENGRAXADEIRAS PNEUMÁTICAS ECODORA 45:1 COM VAZÃO DE 4,4 KG/MIN ADAPTÁVEL A TANQUE OU TAMBOR



ECODORA

GRAXA

Desenvolvidas para distribuição de graxa a curta e longa distância com alta pressão, as Engraxadeiras da Série 900 são ideais para a transferência de graxas e óleos de alta viscosidade. Seu sistema de dupla ação garante um fluxo contínuo e constante, atendendo às diversas demandas da indústria moderna. Fabricadas com materiais de alta qualidade e submetidas a tratamentos anticorrosivos, essas Engraxadeiras oferecem menor atrito interno e maior durabilidade, reduzindo o desgaste ao longo do tempo. Robustez, eficiência e confiabilidade para aplicações industriais exigentes.

VAZÃO LIVRE	RATEIO
4,4 Kg/min	45:1
ENTRADA DE AR	SAÍDA DO FLUIDO
1/2” (F) BSP	1/2” (F) BSP
CONSUMO DE AR	PRESSÃO MÁXIMA DE OPERAÇÃO
56,50 pés³/min	Até 8 BAR (116 PSI)
NÍVEL DE RUÍDO	PESO
81 dB	17,00 / 19,00 Kg

CÓDIGO: MIX-90F451

ADAPTÁVEL A	TANQUES
MEDIDAS (A-B-C)	445 x 500 x 45 mm
VISCOSIDADE MÁX.	NLGI 2

CÓDIGO: MIX-91F451

ADAPTÁVEL A	Tambores de 180-220 Kg
MEDIDAS (A-B-C)	445 x 940 x 45 mm
VISCOSIDADE MÁX.	NLGI 2

A - Tamanho do Tubo
B - Tamanho da Engraxadeira
C - Diâmetro do Tubo

ENGRAXADEIRAS PNEUMÁTICAS ECODORA 50:1 COM VAZÃO DE 1,5 KG/MIN ADAPTÁVEL A TAMBOR



ECODORA

GRAXA

Projetadas para distribuição de graxa a curta e longa distância com alta pressão, são ideais para a aplicação de graxas de média a alta viscosidade. Indicadas tanto para sistemas móveis quanto para instalações fixas centralizadas, oferecem desempenho confiável e eficiente em operações que exigem pressão elevada e fluxo contínuo de lubrificante.

VAZÃO LIVRE	RATEIO
1,5 Kg/min	50:1
ENTRADA DE AR	PRESSÃO DE TRABALHO
1/4" (F) BSP	6 A 8 BAR (87 a 116 PSI)
CONSUMO DE AR	PRESSÃO MÁXIMA DE OPERAÇÃO
11,65 pés³/min	Até 8 BAR (116 PSI)
NÍVEL DE RUÍDO	PESO
81 dB	4,6/4,8/6,1/6,7 Kg

CÓDIGO: MIX-62041

ADAPTÁVEL A	Tambores de 16-20Kg
MEDIDAS (A-B-C)	265x410x30mm
VISCOSIDADE MÁX.	NLGI 2

CÓDIGO: MIX-62048

ADAPTÁVEL A	Tambores de 20-30 Kg
MEDIDAS (A-B-C)	265 x 480 x 30mm
VISCOSIDADE MÁX.	NLGI 2

CÓDIGO: MIX-62074

ADAPTÁVEL A	Tambores de 50 Kg
MEDIDAS (A-B-C)	265 x 740 x 30mm
VISCOSIDADE MÁX.	NLGI 2

CÓDIGO: MIX-62095

ADAPTÁVEL A	Tambores de 180-220 Kg
MEDIDAS (A-B-C)	265 x 940 x 30 mm
VISCOSIDADE MÁX.	NLGI 2

A - Tamanho do Tubo
B - Tamanho da Engraxadeira
C - Diâmetro do Tubo

ENGRAXADEIRA PNEUMÁTICA 50:1 COM VAZÃO DE 1,6 KG/MIN PARA TAMBORES DE 180 A 200 KG

CÓDIGO
MIX-12GP3

GRAXA



Em alumínio, indicada para lubrificação com graxa em máquinas e equipamentos fixos que podem ser removidos do seu local de trabalho. Ideal para empresas que utilizam tambores de **180 a 200 Kg.**

VAZÃO LIVRE	RATEIO
1,6 Kg/min	50:1
ENTRADA DE AR	SAÍDA DO PRODUTO
1/4" (F) BSP	1/4'' NPT
PRESSÃO MÁXIMA DE AR	PRESSÃO DE SAÍDA
150 PSI	Até 7.700 PSI
CONSUMO MÉDIO DE AR	PRESSÃO DE TRABALHO
3,5 pés³/min	40 a 140 PSI
PRESSÃO DE TRABALHO	NÍVEL DE RUÍDO
40 a 140 PSI	90 dB
PESO	MEDIDAS
5 Kg	(A) 1.200 mm x (L) 120 mm





ALTERNATIVAS

ENGRAXADEIRA PNEUMÁTICA

GRAXA



PARA RESERVATÓRIO DE 20 KG

CÓDIGO
MIX-12GP1

ENGRAXADEIRA PNEUMÁTICA

GRAXA



PARA RESERVATÓRIO DE 50 KG

CÓDIGO
MIX-12GP2

ENGRAXADEIRAS PNEUMÁTICAS ECODORA 65:1 COM VAZÃO DE 2,0 KG/MIN ADAPTÁVEL A TAMBOR



ECODORA

GRAXA

Projetadas para distribuição de graxa a curta e longa distância com alta pressão, são ideais para a aplicação de graxas de média a alta viscosidade. Indicadas tanto para sistemas móveis quanto para instalações fixas centralizadas, oferecem desempenho confiável e eficiente em operações que exigem pressão elevada e fluxo contínuo de lubrificante.

VAZÃO LIVRE	RATEIO
1,9 Kg/min	65:1
ENTRADA DE AR	PRESSÃO DE TRABALHO
1/4" (F) BSP	6 A 8 BAR (87 a 116 PSI)
CONSUMO DE AR	PRESSÃO MÁXIMA DE OPERAÇÃO
15,54 pés³/min	Até 8 BAR (116 PSI)
NÍVEL DE RUÍDO	PESO
81 dB	5,9/6,1/7,4/8,2 Kg

CÓDIGO: MIX-63041

ADAPTÁVEL A	Tambores de 16-20 Kg
MEDIDAS (A-B-C)	265 x 410 x 30mm
VISCOSIDADE MÁX.	NLGI 3

CÓDIGO: MIX-63048

ADAPTÁVEL A	Tambores de 20-30 Kg
MEDIDAS (A-B-C)	265x480x30mm
VISCOSIDADE MÁX.	NLGI 3

CÓDIGO: MIX-63074

ADAPTÁVEL A	Tambores de 50-60 Kg
MEDIDAS (A-B-C)	265x740x30mm
VISCOSIDADE MÁX.	NLGI 3

CÓDIGO: MIX-63095

ADAPTÁVEL A	Tambores de 180-220 Kg
MEDIDAS (A-B-C)	265 x 940 x 30mm
VISCOSIDADE MÁX.	NLGI 3

A - Tamanho do Tubo
B - Tamanho da Engraxadeira
C - Diâmetro do Tubo

ENGRAXADEIRA PNEUMÁTICA ECODORA 70:1 COM VAZÃO DE 3,0 KG/MIN ADAPTÁVEL A TANQUE OU TAMBOR

CÓDIGO
MIX-91C701



ECODORA

GRAXA

Desenvolvidas para distribuição de graxa a curta e longa distância com alta pressão, as Engraxadeiras da Série 900 são ideais para a transferência de graxas e óleos de alta viscosidade. Seu sistema de dupla ação garante um fluxo contínuo e constante, atendendo às diversas demandas da indústria moderna. Fabricadas com materiais de alta qualidade e submetidas a tratamentos anticorrosivos, essas Engraxadeiras oferecem menor atrito interno e maior durabilidade, reduzindo o desgaste ao longo do tempo. Robustez, eficiência e confiabilidade para aplicações industriais exigentes.

VAZÃO LIVRE	RATEIO
3,0 Kg/min	70:1
ENTRADA DE AR	SAÍDA DO FLUIDO
1/2” (F) BSP	1/2” (F) BSP
CONSUMO DE AR	PRESSÃO MÁXIMA DE OPERAÇÃO
56,50 pés³/min	Até 8 BAR (116 PSI)
NÍVEL DE RUÍDO	PESO
81 dB	19,00 Kg

ADAPTÁVEL A	Tambores de 180-220 Kg
MEDIDAS (A-B-C)	430 x 940 x 45 mm
VISCOSIDADE MÁX.	NLGI 3

A - Tamanho do Tubo
B - Tamanho da Engraxadeira
C - Diâmetro do Tubo

ENGRAXADEIRAS PNEUMÁTICAS ECODORA 75:1 COM VAZÃO DE 4,4 KG/MIN ADAPTÁVEL A TAMBOR



ECODORA

GRAXA

Desenvolvidas para distribuição de graxa a curta e longa distância com alta pressão, as Engraxadeiras da Série 1.200 são ideais para a transferência de graxas e óleos de alta viscosidade. Seu sistema de dupla ação garante um fluxo contínuo e constante, atendendo às diversas demandas da indústria moderna. Fabricadas com materiais de alta qualidade e submetidas a tratamentos anticorrosivos, essas Engraxadeiras oferecem menor atrito interno e maior durabilidade, reduzindo o desgaste ao longo do tempo. Robustez, eficiência e confiabilidade para aplicações industriais exigentes.

VAZÃO LIVRE	RATEIO
4,4 Kg/min	75:1
ENTRADA DE AR	PRESSÃO DE TRABALHO
1/2” (F) BSP	6 A 8 BAR (87 a 116 PSI)
CONSUMO DE AR	PRESSÃO MÁXIMA DE OPERAÇÃO
98,88 pés³/min	Até 8 BAR (116 PSI)
NÍVEL DE RUÍDO	PESO
81 dB	21,00/20,00 Kg

CÓDIGO: MIX-116F751

ADAPTÁVEL A	Tambores de 180-220 Kg
MEDIDAS (A-B-C)	445x940x45 mm
VISCOSIDADE MÁX.	NLGI 3

CÓDIGO: MIX-117F751

ADAPTÁVEL A	Tambores de 50-60 Kg
MEDIDAS (A-B-C)	445x740x45 mm
VISCOSIDADE MÁX.	NLGI 3

A - Tamanho do Tubo
B - Tamanho da Engraxadeira
C - Diâmetro do Tubo

ENGRAXADEIRA PNEUMÁTICA 50:1 DE ALTA PRESSÃO COM VAZÃO DE 1,0 KG/MIN E RESERVATÓRIO DE 30 KG

CÓDIGO
MIX-50002

• Acompanha tampa e compactador que podem ser usados com baldes de 20 kg

GRAXA



A Engraxadeira Pneumática MIX-50001 conta com um reservatório de 30 kg e comando para graxa, sendo ideal para aplicações que exigem agilidade e eficiência na transferência ou aplicação de graxa.

Um dos grandes diferenciais deste modelo é sua compatibilidade com baldes de 20 Kg — graças ao seu reservatório, é possível inserir o conteúdo do balde inteiro, tornando o processo ainda mais rápido, prático e limpo. Com alta eficiência, segurança e praticidade, a MIX-50001 é indispensável em processos industriais que exigem lubrificação constante.

RATEIO	VAZÃO LIVRE
50:1	1 Kg/min
PRESSÃO DE ENTRADA	**PRESSÃO DE SAÍDA**
6 a 8 Bar (87 a 116 PSI)	300 a 400 Bar (4.350 a 5.800 PSI)
CAPACIDADE	**PESO**
30 kg (Compatível com baldes de 20 kg)	21 Kg
MEDIDAS	
(A) 460 mm x (L) 460 mm x (C) 760 mm	

PODE SER USADA COM BALDES DE 20 KG









ENGRAXADEIRA PNEUMÁTICA 40:1 DE ALTA PRESSÃO COM VAZÃO DE 1,0 KG/MIN E RESERVATÓRIO DE 12 KG

CÓDIGO
MIX-50001

• Acompanha Tampa e Compactador.

GRAXA



A Engraxadeira Pneumática de alta pressão com reservatório de 12 kg e comando para graxa é ideal para situações em que demandam aplicação ou transferência da graxa de forma ágil e eficiente. Operando através de ar comprimido, esse equipamento utiliza o pistão conectado à bomba para gerar alta pressão do ar, facilitando a introdução da graxa.

Com alta eficiência, segurança e praticidade, é indispensável para processos industriais que envolvem aplicação de graxa. Além disso, pode ser utilizado em tratores, carros e diversos equipamentos que necessitem de lubrificação.

RATEIO	VAZÃO LIVRE:
40:1	1 Kg/min
PRESSÃO DO ENTRADA	**PRESSÃO DE SAÍDA**
87 a 116 PSI (6 a 8 BAR)	4350 a 5800 PSI (300 a 400 BAR)
RESERVATÓRIO	**PESO**
12 K g	15 Kg
MEDIDAS	
(A) 840 mm x (L) 360 mm x (C) 320 mm	

ALTERNATIVAS

ENGRAXADEIRA DE ALTA PRESSÃO 25 KG

CÓDIGO
MIX-50099

GRAXA







UNIDADE MÓVEL PNEUMÁTICA 1/4" COM MEDIDOR DIGITAL E CARRETEL COM 15 M DE MANGUEIRA

CÓDIGO
MIX-9220-MDC

• Acompanha Tampa e Compactador.

GRAXA





A Unidade Móvel Pneumática para Graxa Lubmix MIX-9220-MDC é indicada para transferência e aplicação de graxa até NLGI 2 em operações que exigem mobilidade e controle. O conjunto inclui carrinho em aço, propulsora pneumática, medidor digital com gatilho, carretel automático com 15 m de mangueira 1/4”, compactador, tampa para tambores de 180 a 200 litros, conexão giratória em Z 360° e Lubrefil com regulador de ar e separador de água. Sua configuração móvel facilita o deslocamento até o ponto de aplicação, enquanto o carretel automático e a conexão giratória proporcionam mais organização, alcance e praticidade durante a lubrificação.

RATEIO	VAZÃO LIVRE:
50:1	1,60 Kg/min

PRESSÃO DO ENTRADA	PRESSÃO MÁXIMA DE AR
30 a 150 PSI (2 a 10 BAR)	150 PSI (10 BAR)

RESERVATÓRIO	PESO
de 180 a 200 Kg	70 Kg

MEDIDAS
(A) 1100 mm x (L) 860 mm x (C) 1000 mm

ALTERNATIVAS

ENGRAXADEIRA DE ALTA PRESSÃO 1,60 KG/MIN

CÓDIGO
MIX-12GP3

GRAXA



ENGRAXADEIRA ELÉTRICA 24 V COM COMANDO, MANGUEIRA DE 5 M RESERVATÓRIO DE 13 KG E ALTA VAZÃO DE 400 G/MIN

CÓDIGO
MIX-50182

• Acompanha Comando e Bateria

GRAXA



A Engraxadeira Elétrica MIX-50182 conta com um reservatório de 20 Kg e comando para graxa, sendo ideal para aplicações que exigem agilidade e eficiência na transferência ou aplicação de graxa.

Um dos grandes diferenciais deste modelo é sua compatibilidade com baldes de 20 Kg — graças ao seu reservatório, é possível inserir o conteúdo do balde inteiro, tornando o processo ainda mais rápido, prático e limpo. Com alta eficiência, segurança e praticidade, a MIX-50182 é indispensável em processos industriais que exigem lubrificação constante.

RATEIO	VAZÃO LIVRE
40:1	400 g/min
PRESSÃO DE TRABALHO	**VELOCIDADE**
415 BAR (6.000 PSI)	4.500 RPM
TENSÃO	**CAPACIDADE**
24 CC	13 Kg
MEDIDAS	
(A) 465 mm x (L) 465 mm x (C) 775 mm	

PODE SER USADA COM BALDES DE 20 KG







ENGRAXADEIRA ELÉTRICA 24 V NÃO INTRUSIVA COM MEDIDOR DIGITAL, MANGUEIRA DE 5 M E ALTA VAZÃO DE 400 G/MIN

CÓDIGO
MIX-50182-NI

GRAXA



A Engraxadeira Elétrica MIX-5182-NI é indicada para armazenamento, transporte e aplicação de graxa em operações de manutenção e lubrificação. Possui alimentação 24V, pressão de 415 bar (6.000 PSI), vazão de 400 g/min e reservatório de 20 kg. O conjunto inclui mangueira de 5 metros, medidor digital com gatilho, acoplador hidráulico, conexão giratória em Z e compactador. Também conta com sistema não intrusivo com engate de face plana e pinos de segurança, ajudando a evitar contaminação cruzada e transbordamentos, além de oferecer maior mobilidade por funcionar com bateria.

- **Acompanha Tampa e Compactador.**

VAZÃO LIVRE	TENSÃO
400 g/min	24 V (com bateria)
PRESÃO DE TRABALHO	**RESERVATÓRIO**
415 BAR (6.019 PSI)	20 Kg
PESO	**MEDIDAS**
42 Kg	(A) 465mm x (L) 465mm x (C) 775mm





BENEFÍCIOS OPERACIONAIS:

- Maior mobilidade entre os pontos de aplicação.
- Redução do risco de contaminação cruzada.
- Controle do consumo de graxa durante a operação.
- Auxílio na prevenção de transbordamentos.
- Funcionamento por bateria, sem conexão direta ao veículo.
- Aplicação prática e controlada da graxa.

APLICAÇÕES:

- Oficinas mecânicas e centros de manutenção;
- Indústrias e linhas de produção;
- Máquinas e equipamentos agrícolas;
- Caminhões, frotas e equipamentos pesados;
- Sistemas que exigem lubrificação contínua e de alta pressão.

ENGRAXADEIRA ELÉTRICA 24 V COM COMANDO, MANGUEIRA DE 5 M E ALTA VAZÃO DE 400 G/MIN

CÓDIGO
MIX-50183

GRAXA







A Engraxadeira Elétrica 24 V com reservatório de 20 Kg oferece pressão de até 415 bar (6.019 PSI) e vazão de 400 g/min, garantindo lubrificação eficiente em aplicações industriais e agrícolas. Equipada com comando manual, mangueira de 5 m, alimentação por bateria e acompanha tampa e compactador, garantindo melhor vedação, proteção do reservatório e aproveitamento total da graxa. Ideal para manutenção de máquinas e equipamentos que exigem alto desempenho e mobilidade.

- **Acompanha Tampa e Compactador.**

VAZÃO LIVRE	TENSÃO
400 g/min	24 V (com bateria)
PRESÃO DE TRABALHO	RESERVATÓRIO
415 BAR (6.019 PSI)	20 Kg
MANGUEIRA	DIÂMETRO COMPATÍVEL DO TAMBOR
5 m	280 mm / 320 mm

BENEFÍCIOS OPERACIONAIS:

- Lubrificação eficiente mesmo em pontos de difícil acesso;
- Menor necessidade de recargas, aumentando a produtividade;
- Mobilidade para uso em campo, sem dependência de rede elétrica;
- Distribuição uniforme da graxa, reduzindo desgaste dos componentes;
- Operação estável e segura em ambientes industriais exigentes.

APLICAÇÕES:

- Oficinas mecânicas e centros de manutenção;
- Indústrias e linhas de produção;
- Máquinas e equipamentos agrícolas;
- Caminhões, frotas e equipamentos pesados;
- Sistemas que exigem lubrificação contínua e de alta pressão.

ENGRAXADEIRA ELÉTRICA 24 V COM COMANDO, MANGUEIRA DE 2 M, RESERVATÓRIO DE 7 KG E ALTA VAZÃO DE 250 G/MIN

CÓDIGO
MIX-50181-MD

GRAXA







Bomba de Graxa



Acoplador Hidráulico 6 Garras



Comando Digital

Comando Mecânico

COMPOSIÇÃO DO KIT:

BOMBA DE GRAXA ELÉTRICA LUBMIX 24 V
- Estrutura em plástico de alta resistência;
- Compatível com padrão ICML 55.1 (respiro e plug de abastecimento);
- Mangueira de Alta Pressão com 2 m.

COMANDO DIGITAL PARA GRAXA 1/4”
- Conexão Giratória em Z;
- Controle preciso da aplicação;
- Bico rígido e flexível com sistema de 6 garras.

COMANDO MECÂNICO PARA GRAXA 1/4”
- Construção em aço e Conexão Giratória em Z;
- Bico rígido e flexível;
- Engate rápido: indicado para aplicações de alta pressão e pontos de difícil acesso.

VAZÃO LIVRE	PRESSÃO MÁXIMA
250 g/min	6.000 PSI (413 BAR)
CAPACIDADE DO RESERVATÓRIO	**MANGUEIRA**
7 Kg	2 metros
TENSÃO	**SISTEMA DE COMANDO**
24 V	Controle com Bateria
PESO	**MEDIDAS DO KIT**
7,5 Kg	(A) 355mm x (L) 245mm x (C) 435mm

• Acompanha Carregador, Cabo de Alimetação de 8m com Garras para Bateria.

MOCHILA LUBMIX COM RODAS
- Lona reforçada com Zíperes resistentes
- Compartimentos organizados
- Puxador extensível em alumínio
- Transporte seguro

KIT DE ENGRAXADEIRA PNEUMÁTICA 50:1 COM VAZÃO DE 1,6 KG/MIN PARA TAMBORES DE 180 A 200KG

CÓDIGO
MIX-12GP3C

GRAXA



Engraxadeira Pneumática em alumínio com **tampa, compactador** e **lubrefil** para Graxa Lubmix MIX-12GP3C. **Adaptável a tambores de 200 Kg** com vazão de 1,60 Kg/min (graxa NLG2 - 98 PSI na entrada).

VAZÃO LIVRE	RATEIO
1,6 Kg/min	50:1
ENTRADA DE AR	SAÍDA DO PRODUTO
1/4" (F) BSP	1/4'' NPT
PRESSÃO DE TRABALHO	PRESSÃO DE SAÍDA
40 A 140 PSI	Até 7.700 PSI
CONSUMO MÉDIO DE AR	PRESSÃO DE TRABALHO
3,5 pés³/min	40 a 140 PSI
PRESSÃO DE TRABALHO	NÍVEL DE RUÍDO
40 a 140 PSI	90 dB
PESO	MEDIDAS
7 Kg	(A) 1.200 mm x (L) 410 mm



MIX-12GP3



MIX-19401



MIX-LUBRI14



MIX-19501

KITS ENGRAXADEIRAS PNEUMÁTICAS 50:1 ECODORA COM VAZÃO DE 1,5 KG/MIN ADAPTÁVEIS A TAMBORES DE 12-30 KG



Projetados para facilitar a lubrificação em diferentes pontos de trabalho, os kits de graxa móveis oferecem mobilidade e desempenho em um formato compacto.

Compatíveis com tambores de 12 a 30 Kg, os kits são equipados com um dispositivo de fixação que garante firmeza e segurança durante o uso. Contam também com suporte lateral ajustável para acomodação de acessórios como pistolas e mangueiras, mantendo tudo organizado e acessível.

Ideais para oficinas, áreas de manutenção e locais com espaço reduzido, esses kits garantem praticidade e eficiência onde quer que a lubrificação seja necessária.

	MIX-64031	MIX-64021
Rateio	50:1	50:1
Viscosidade Máxima	NLGI 2	NLGI 2
Vazão	1,5 Kg/min	1,5 Kg/min
Diâmetro do Tambor	260 a 300mm	240 a 280mm
ENGRAXADEIRA	MIX-62048	MIX-62041
Carrinho	☒	☒
Mangueira	4M/400 BAR/ 1/4”	4M/400 BAR/ 1/4”
Gatilho	☑	☑
Tampa do Tambor	☑	☑
Compactador	☑	☑
Nipple	1/4” x 3/8”M	1/4” x 3/8”M
Alça de Transporte	☑	☑
Dimensões (A,B,C)	33x33x74,5cm	33x33x67,5cm
Peso	11,4 Kg	11 Kg

KITS ENGRAXADEIRAS PNEUMÁTICAS ECODORA ADAPTÁVEIS A TAMBORES DE 50-60 KG



Projetados para facilitar a lubrificação em diferentes pontos de trabalho, os kits de graxa móveis oferecem mobilidade e desempenho em um formato compacto.

Compatíveis com tambores de 50 a 60 Kg, os kits são equipados com um dispositivo de fixação que garante firmeza e segurança durante o uso. Contam também com suporte lateral ajustável para acomodação de acessórios como pistolas e mangueiras, mantendo tudo organizado e acessível.

Ideais para oficinas, áreas de manutenção e locais com espaço reduzido, esses kits garantem praticidade e eficiência onde quer que a lubrificação seja necessária.

	MIX-64145	MIX-64146
Rateio	50:1	65:1
Viscosidade Máxima	NLGI 2	NLGI3
Vazão	1,5 Kg/min	1,9 Kg/min
Diâmetro do Tambor	370 a 420mm	370 a 420mm
Engraxadeira	MIX-62074	MIX-63074
Carrinho	☒	☒
Mangueira	4M/400 BAR/ 1/4”	4M/400 BAR/ 1/4”
Conexão da Mangueira de Ar	2M/20 BAR/ 1/4”	2M/20 BAR/ 1/4”
Gatilho	☑	☑
Tampa do Tambor	☑	☑
Compactador	☑	☑
Nipple	1/4” x 3/8”M	1/4” x 3/8”M
Regulador de Pressão	☑	☑
Engate rápido	☑	☑
Dimensões (A,B,C)	43x43x99cm	43x43x106cm
Peso	17 Kg	18 Kg

KITS ENGRAXADEIRAS PNEUMÁTICAS ECODORA ADAPTÁVEIS A TAMBORES DE 150-220 KG



Projetados para facilitar a lubrificação em diferentes pontos de trabalho, os kits de graxa móveis oferecem mobilidade e desempenho em um formato compacto.

Compatíveis com tambores de 150 a 220 kg, os kits são equipados com um dispositivo de fixação que garante firmeza e segurança durante o uso. Contam também com suporte lateral ajustável para acomodação de acessórios como pistolas e mangueiras, mantendo tudo organizado e acessível.

Ideais para oficinas, áreas de manutenção e locais com espaço reduzido, esses kits garantem praticidade e eficiência onde quer que a lubrificação seja necessária.

	MIX-64195	MIX-64196	MIX-64197
Rateio	50:1	65:1	75:1
Viscosidade Máxima	NLGI 2	NLGI 3	NLGI 3
Vazão	1,5 Kg/min	1,9 Kg/min	4,4 Kg/min
Diâmetro do Tambor	550 a 600mm	550 a 600mm	550 a 600mm
Engraxadeira	MIX-62095	MIX-63095	MIX-116F/751
Carrinho	☒	☒	☒
Carretel/Mangote	☑	☑	☑
Gatilho	☑	☑	☑
Tampa do Tambor	☑	☑	☑
Compactador	☑	☑	☑
Conexão da Mangueira de Graxa	☒	☒	☒
Conexão da Mangueira de Ar	2M/20 BAR/ 1/4”	2M/20 BAR/ 1/4”	0,6M/20 BAR/ 3/8”
Nipple	1/4” x 3/8”M	1/4” x 3/8”M	1/4” x 1/2”M
Regulador de Pressão	☑	☑	☑
Engate rápido	☑	☑	☑
Dimensões (A,B,C)	60x60x120cm	60x60x127cm	60x60x138cm
Peso	21 Kg	22,5 Kg	38 Kg

KITS ENGRAXADEIRAS PNEUMÁTICAS ECODORA 50:1 COM VAZÃO DE 1,5 KG/MIN ADAPTÁVEIS A TAMBORES DE 12-30 KG



Desenvolvido para oferecer praticidade, segurança e eficiência em operações de lubrificação, o kit de graxa móvel é a escolha ideal para ambientes industriais e oficinas. Equipado com um carrinho robusto e de fácil manuseio, o sistema permite o transporte e a aplicação de graxa em diferentes pontos de trabalho com agilidade.

O conjunto conta com um dispositivo de fixação ajustável para tambores com capacidade entre 12 e 30 Kg, garantindo estabilidade durante o uso. Inclui também suporte lateral regulável para acomodação de pistolas, mangueiras ou outros acessórios, além de rodas com sistema de freio que proporcionam maior segurança durante a operação.

	MIX-64036	MIX-6403340	MIX-64025
Rateio	50:1	50:1	50:1
Viscosidade Máxima	NLGI 2	NLGI 2	NLGI 2
Vazão	1,5 Kg/min	1,5 Kg/min	1,5 Kg/min
Diâmetro do Tambor	300 a 350mm	260 a 300mm	240 a 280mm
Engraxadeira	MIX-62048	MIX-62048	MIX-62041
Carrinho	☑	☑	☑
Mangueira	4M/400 BAR/ 1/4”	4M/400 BAR/ 1/4”	4M/400 BAR/ 1/4”
Gatilho	☑	☑	☑
Tampa do Tambor	☑	☑	☑
Compactador	☑	☑	☒
Nipple	1/4” x 3/8”M	1/4” x 3/8”M	1/4” x 3/8”M
Alça de Transporte	☒	☒	☒
Dimensões (A,B,C)	43x47,5x99cm	43x47,5x99cm	43x47,5x99cm
Peso	18,5 Kg	18 Kg	17 Kg

KITS ENGRAXADEIRAS PNEUMÁTICAS ECODORA 50:1 COM VAZÃO DE 1,5 KG/MIN ADAPTÁVEIS A TAMBORES DE 12-60 KG



Desenvolvido para oferecer praticidade, segurança e eficiência em operações de lubrificação, o kit de graxa móvel é a escolha ideal para ambientes industriais e oficinas. Equipado com um carrinho robusto e de fácil manuseio, o sistema permite o transporte e a aplicação de graxa em diferentes pontos de trabalho com agilidade.

O conjunto conta com um dispositivo de fixação ajustável para tambores com capacidade entre 12 e 60 Kg, garantindo estabilidade durante o uso. Inclui também suporte lateral regulável para acomodação de pistolas, mangueiras ou outros acessórios, além de rodas com sistema de freio que proporcionam maior segurança durante a operação.

	MIX-64034	MIX-64035	MIX-64032	MIX-64033
Rateio	50:1	50:1	50:1	50:1
Viscosidade Máxima	NLGI 2	NLGI 2	NLGI 2	NLGI 2
Vazão	1,5 Kg/min	1,5 Kg/min	1,5 Kg/min	1,5 Kg/min
Diâmetro do Tambor	300 a 350mm	300 a 350mm	260 a 300mm	260 a 300mm
Engraxadeira	MIX-62048	MIX-62048	MIX-62048	MIX-62048
Carrinho	☑	☑	☑	☑
Mangueira	4M/400 BAR/ 1/4”	4M/400 BAR/ 1/4”	4M/400 BAR/ 1/4”	4M/400 BAR/ 1/4”
Gatilho	☑	☑	☑	☑
Tampa do Tambor	☑	☑	☑	☑
Compactador	☒	☑	☒	☑
Nipple	1/4” x 3/8”M	1/4” x 3/8”M	1/4” x 3/8”M	1/4” x 3/8”M
Alça de Transporte	☒	☒	☒	☒
Dimensões (A,B,C)	44x39,5x99,5cm	44x39,5x99,5cm	44x39,5x99,5cm	44x39,5x99,5cm
Peso	15,9 Kg	17,5 Kg	15 Kg	17 Kg

KITS ENGRAXADEIRAS PNEUMÁTICAS ECODORA ADAPTÁVEIS A TAMBORES DE 50-60 KG



Desenvolvido para oferecer praticidade, segurança e eficiência em operações de lubrificação, o kit de graxa móvel é a escolha ideal para ambientes industriais e oficinas. Equipado com um carrinho robusto e de fácil manuseio, o sistema permite o transporte e a aplicação de graxa em diferentes pontos de trabalho com agilidade.

O conjunto conta com um dispositivo de fixação ajustável para tambores com capacidade entre 50 e 60 Kg, garantindo estabilidade durante o uso. Inclui também suporte lateral regulável para acomodação de pistolas, mangueiras ou outros acessórios, além de rodas com sistema de freio que proporcionam maior segurança durante a operação.

	MIX-64042	MIX-6404265	MIX-64039	MIX-6403965
Rateio	50:1	65:1	50:1	65:1
Viscosidade Máxima	NLGI 2	NLGI 3	NLGI 2	NLGI 3
Vazão	1,5 Kg/min	1,9 Kg/min	1,5 Kg/min	1,9 Kg/min
Diâmetro do Tambor	370 a 420mm	370 a 420mm	340 a 385mm	340 a 385mm
ENGRAXADEIRA	MIX-62074	MIX-63074	MIX-62074	MIX-63074
Carrinho	☑	☑	☑	☑
Mangueira	4M/400 BAR/ 1/4”	4M/400 BAR/ 1/4”	4M/400 BAR/ 1/4”	4M/400 BAR/ 1/4”
Conexão da Mangueira de Ar	☒	☒	☒	☒
Gatilho	☑	☑	☑	☑
Tampa do Tambor	☑	☑	☑	☑
Compactador	☑	☑	☑	☑
Nipple	1/4” x 3/8”M	1/4” x 3/8”M	1/4” x 3/8”M	1/4” x 3/8”M
Regulador de Pressão	☒	☒	☒	☒
Engate rápido	☒	☒	☒	☒
Dimensões (A,B,C)	43x47,5x107,5cm	43x47,5x114,5cm	43x47,5x107,5cm	43x47,5x114,5cm
Peso	22 Kg	23,5 Kg	21 Kg	22,5 Kg

KITS ENGRAXADEIRAS PNEUMÁTICAS ECODORA 50:1 COM VAZÃO DE 1,5 KG/MIN ADAPTÁVEIS A TAMBORES DE 50-60 KG



ECODORA

GRAXA

Desenvolvido para oferecer praticidade, segurança e eficiência em operações de lubrificação, o kit de graxa móvel é a escolha ideal para ambientes industriais e oficinas. Equipado com um carrinho robusto e de fácil manuseio, o sistema permite o transporte e a aplicação de graxa em diferentes pontos de trabalho com agilidade.

O conjunto conta com um dispositivo de fixação ajustável para tambores com capacidade entre 50 e 60 Kg, garantindo estabilidade durante o uso. Inclui também suporte lateral regulável para acomodação de pistolas, mangueiras ou outros acessórios, além de rodas com sistema de freio que proporcionam maior segurança durante a operação.

	MIX-64040	MIX-64041	MIX-64037	MIX-64038
Rateio	50:1	50:1	50:1	50:1
Viscosidade máxima	NLGI 2	NLGI 2	NLGI 2	NLGI 2
Vazão	1,5 Kg/min	1,5 Kg/min	1,5 Kg/min	1,5 Kg/min
Diâmetro do Tambor	370 a 420mm	370 a 420mm	340 a 385mm	340 a 385mm
Engraxadeira	MIX-62074	MIX-62074	MIX-62074	MIX-62074
Carrinho	☑	☑	☑	☑
Mangueira	4M/400 BAR/ 1/4”	4M/400 BAR/ 1/4”	4M/400 BAR/ 1/4”	4M/400 BAR/ 1/4”
Conexão da Mangueira de Ar	☒	☒	☒	☒
Gatilho	☑	☑	☑	☑
Tampa do Tambor	☑	☑	☑	☑
Compactador	☒	☑	☒	☑
Nipple	1/4” x 3/8”M	1/4” x 3/8”M	1/4” x 3/8”M	1/4” x 3/8”M
Regulador de Pressão	☒	☒	☒	☒
Engate rápido	☒	☒	☒	☒
Dimensões (A,B,C)	44x39,5x106cm	44x39,5x106cm	44x39,5x106cm	44x39,5x106cm
Peso	19 Kg	22 Kg	18 Kg	20 Kg

KITS ENGRAXADEIRAS PNEUMÁTICAS ECODORA 50:1 COM VAZÃO DE 1,5 KG/MIN ADAPTÁVEIS A TAMBORES DE 50-60 KG



ECODORA

GRAXA

Desenvolvido para oferecer praticidade, segurança e eficiência em operações de lubrificação, o kit de graxa móvel é a escolha ideal para ambientes industriais e oficinas. Equipado com um carrinho robusto e de fácil manuseio, o sistema permite o transporte e a aplicação de graxa em diferentes pontos de trabalho com agilidade.

O conjunto conta com um dispositivo de fixação ajustável para tambores com capacidade entre 50 e 60 Kg, garantindo estabilidade durante o uso. Inclui também suporte lateral regulável para acomodação de pistolas, mangueiras ou outros acessórios, além de rodas com sistema de freio que proporcionam maior segurança durante a operação.

	MIX-64063	MIX-64064
Rateio	50:1	50:1
Viscosidade Máxima	NLGI 2	NLGI 2
Vazão	1,5 Kg/min	1,5 Kg/min
Diâmetro do Tambor	370 a 420mm	370 a 420mm
Engraxadeira	MIX-62074	MIX-62074
Carrinho	☑	☑
Mangueira	4M/400 BAR/ 1/4”	4M/400 BAR/ 1/4”
Conexão da Mangueira de Ar	☒	☒
Gatilho	☑	☑
Tampa do Tambor	☑	☑
Compactador	☒	☑
Nipple	1/4” x 3/8”M	1/4” x 3/8”M
Regulador de Pressão	☒	☒
Engate rápido	☒	☒
Dimensões (A,B,C)	46x50x107,5cm	46x50x114,5cm
Peso	19,5 Kg	22,4 Kg

KIT COMPLETO DE ENGRAXADEIRA PNEUMÁTICA 50:1 COM VAZÃO DE 1,6 KG/MIN PARA TAMBORES DE 180 A 200KG

CÓDIGO
MIX-12GP3K

GRAXA





*Não acompanha carrinho

Em alumínio, adaptável a **tambores de 180 a 200 kg**, acompanha os seguintes acessórios: **Tampa, Compactador, Preparador de Ar 1/4", Mangueira de 3 metros, Conexão Giratória em Z** e **Comando de Graxa**.

VAZÃO LIVRE	TIPO DE GRAXA
1,6 Kg/min	NLGI 2 - 98 PSI na entrada
RATEIO	CONEXÃO ENTRADA DE AR
50:1	1/4" (F) BSP
PRESSÃO DA ENTRADA DE AR	CONSUMO MÉDIO DE AR
40 a 140 PSI	3,5 pés³/min
PRESSÃO MÁXIMA DE SAÍDA	NÍVEL DE RUÍDO
Até 7.700 PSI	90 dB
PESO	MEDIDAS
9 Kg	(A) 1.200mm x (L com tampa) 410mm

KIT ENGRAXADEIRA PNEUMÁTICA 50:1 COM VAZÃO DE 1,6 KG/MIN ADAPTÁVEL A BALDES DE 20 KG COM CARRINHO

CÓDIGO
MIX-12GP1C

GRAXA



Kit de Lubrificação para graxa, composto por uma **Engraxadeira Pneumática** em alumínio, **tampa em chapa de aço**, uma **mangueira com 3 metros de comprimento de 1/4" e duas tramas de aço**, uma **conexão giratória em Z**, **comando de graxa com extensão rígida e acoplador**, além de um **preparador de ar de 1/4"** adaptado para reservatórios e baldes de 20 kg. O Kit está montado em um **carrinho com duas rodas maciças** para facilitar o transporte.

VAZÃO LIVRE	RATEIO
1,6 Kg/min	50:1
ENTRADA DE AR	PRESSÃO DE ENTRADA DE AR
1/4" (F) BSP	2,8 a 9,7 (40 a 140 PSI)
CONSUMO DE AR	PRESSÃO MÁXIMA DE SAÍDA
3,5 pés³/min (vazão livre)	Até 530 BAR (7.700 PSI)
NÍVEL DE RUÍDO	PESO
90 dB	18 Kg
MEDIDAS	
(A) 1.060mm x (L) 360mm	









KIT COMPLETO DE ENGRAXADEIRA PNEUMÁTICA 50:1 COM VAZÃO DE 1,6 KG/MIN E RESERVATÓRIO DE 50 KG COM CARRINHO

CÓDIGO
MIX-12GP1K

GRAXA



Unidade de Lubrificação completa para graxa com reservatório de 50 Kg, é composta por uma **Engraxadeira Pneumática** em alumínio, **tampa em chapa de aço**, **compactador com bordas emborrachadas**, uma **mangueira com 3 metros de comprimento de 1/4" e duas tramas de aço**, uma **conexão giratória em Z**, **comando de graxa com extensão rígida e acoplador**, além de um **preparador de ar de 1/4"**. A unidade está montada em um **carrinho com duas rodas maciças** para facilitar o transporte.

VAZÃO LIVRE	RATEIO
1,6 Kg/min	50:1
ENTRADA DE AR	PRESSÃO DE ENTRADA DE AR
1/4" (F) BSP	2,8 A 9,7 BAR (40 a 140 PSI)
CONSUMO DE AR	PRESSÃO MÁXIMA DE SAÍDA
3,5 pés³/min	Até 530 BAR (7.700 PSI)
NÍVEL DE RUÍDO	PESO
90 dB	18 Kg
MEDIDAS	
(A) 1.060mm x (L) 360mm	



KITS ENGRAXADEIRAS PNEUMÁTICAS ECODORA ADAPTÁVEIS A TAMBORES DE 180-220 KG



ECODORA

GRAXA

Desenvolvido para oferecer praticidade, segurança e eficiência em operações de lubrificação, o kit de graxa móvel é a escolha ideal para ambientes industriais e oficinas. Equipado com um carrinho robusto e de fácil manuseio, o sistema permite o transporte e a aplicação de graxa em diferentes pontos de trabalho com agilidade.

O conjunto conta com um dispositivo de fixação ajustável para tambores com capacidade entre 180 e 220 Kg, garantindo estabilidade durante o uso. Inclui também suporte lateral regulável para acomodação de pistolas, mangueiras ou outros acessórios, além de rodas com sistema de freio que proporcionam maior segurança durante a operação.

	MIX-64070	MIX-6407065	MIX-6407075
Rateio	50:1	65:1	75:1
Viscosidade Máxima	NLGI 2	NLGI 3	NLGI 3
Vazão	1,5 Kg/min	1,9 Kg/min	4,4 Kg/min
Diâmetro do Tambor	550 a 600mm	550 a 600mm	550 a 600mm
Engraxadeira	MIX-62095	MIX-63095	MIX-116F/751
Carrinho	☑	☑	☑
Carretel/Mangote	☑	☑	☑
Gatilho	☑	☑	☑
Tampa do Tambor	☑	☑	☑
Compactador	☑	☑	☑
Conexão da Mangueira de Graxa	☒	☒	☒
Conexão da Mangueira de Ar	☒	☒	☒
Nipple	1/4” x 3/8”M	1/4” x 3/8”M	1/4” x 1/2”M
Regulador de Pressão	☒	☒	☒
Engate rápido	☒	☒	☒
Dimensões (A,B,C)	67x77x131,5cm	67x77x131,5cm	67x77x131,5cm
Peso	40,3 Kg	41,7 Kg	57 Kg

KITS ENGRAXADEIRAS PNEUMÁTICAS ECODORA ADAPTÁVEIS A TAMBORES DE 180-220 KG



ECODORA

GRAXA

Desenvolvido para oferecer praticidade, segurança e eficiência em operações de lubrificação, o kit de graxa móvel é a escolha ideal para ambientes industriais e oficinas. Equipado com um carrinho robusto e de fácil manuseio, o sistema permite o transporte e a aplicação de graxa em diferentes pontos de trabalho com agilidade.

O conjunto conta com um dispositivo de fixação ajustável para tambores com capacidade entre 180 e 220 Kg, garantindo estabilidade durante o uso. Inclui também suporte lateral regulável para acomodação de pistolas, mangueiras ou outros acessórios, além de rodas com sistema de freio que proporcionam maior segurança durante a operação.

	MIX-64071	MIX-6407165	MIX-6407175
Rateio	50:1	65:1	75:1
Viscosidade Máxima	NLGI 2	NLGI 2	NLGI 3
Vazão	1,5 Kg/min	1,9 Kg/min	4,4 Kg/min
Diâmetro do Tambor	550 a 600mm	550 a 600mm	550 a 600mm
Engraxadeira	MIX-62095	MIX-63095	MIX-116F/751
Carrinho	☑	☑	☑
Carretel/Mangote	☑	☑	☑
Gatilho	☑	☑	☑
Tampa do Tambor	☑	☑	☑
Compactador	☑	☑	☑
Conexão da Mangueira de Graxa	☒	☒	☒
Conexão da Mangueira de Ar	☒	☒	☒
Nipple	1/4” x 3/8”M	1/4” x 3/8”M	1/4” x 1/2”M
Regulador de Pressão	☒	☒	☒
Engate rápido	☒	☒	☒
Dimensões (A,B,C)	90x77x126cm	90x77x126cm	90x77x126cm
Peso	45,8 Kg	47,2 Kg	62,5 Kg

CARRETEL MANUAL PARA MANGUEIRA DE 1/2”

CÓDIGO
MIX-7430050

ECODORA

GRAXA



O Carretel de Mangueira Manual Ecodora para graxa conta com junta giratória e caminho de fluxo em aço zincado, com pressão máxima de 600 bar (8702 PSI) além de vedação em poliuretano. O tambor e o suporte são fabricados em aço pintado, o que garante maior resistência, inclusive em ambientes agressivos. Possui sistema de segurança padrão que bloqueia a rotação da manivela durante o desenrolamento da mangueira, prevenindo acidentes e danos materiais.

MANGUEIRA	CAPACIDADE
1/2”	Comp. máx. 20 m
3/4”	Comp. máx. 10 m

PRESSÃO	CONEXÃO DE ENTRADA	CONEXÃO DE SAÍDA
8702 PSI	3/8” (F)	1/2” (F)

DIMENSÕES
(A) 456mm x (C) 415mm (L) 420mm

CARRETEL AUTOMÁTICO COM 15 METROS DE MANGUEIRA 1/4”

CÓDIGO
MIX-1246015M

GRAXA AR COMPR.



O Carretel Automático em Aço é indicado para aplicações com graxa e ar comprimido, oferecendo construção robusta e compacta para instalação em espaços reduzidos. Possui suporte reforçado com braços laterais, permitindo montagem em parede, teto ou chão, além de posições ajustáveis para melhor direcionamento da mangueira. Sua estrutura com três rolamentos e placa de aço reforçada contribui para maior durabilidade e vida útil do equipamento. A mangueira pode ser travada no comprimento desejado, proporcionando mais praticidade e segurança durante a operação.

Mangueira com 2 tramas de aço

PRESSÃO	MANGUEIRA	PESO
5220 PSI	15 m - 1/4”*	24 Kg

DIMENSÕES
(A) 490 mm x (L) 220 mm (C) 460mm

CARRETEL AUTOMÁTICO PARA MANGUEIRA 1/4” DE ATÉ 30M

CÓDIGO
MIX-54050

ECODORA

ÓLEO GRAXA



O Carretel Automático Ecodora 1/4" para Graxa e Óleo Lubrificante é fabricado em aço pintado, com passagem interna do fluido e junta giratória em aço zincado, além de vedação em poliuretano. Compatível com mangueiras de até 30 metros, suporta pressão de trabalho de até 600 bar. O sistema automático de recolhimento por mola facilita o manuseio, mantém a mangueira organizada e proporciona maior agilidade nas operações de lubrificação.

OBS.: MANGUEIRA NÃO INCLUSA

MANGUEIRA	CAPACIDADE
1/4”	Comp. máx. 30m

PRESSÃO	CONEXÃO DE ENTRADA	CONEXÃO DE SAÍDA
8702 PSI	3/8” (F)	1/2” (F)

DIMENSÕES
(A) 510 mm x (C) 310 mm x (L) 573 mm

CARRETEL AUTOMÁTICO PARA MANGUEIRA DE 1/4” DE ATÉ 15M

CÓDIGO
MIX-30051

ECODORA

GRAXA



O Carretel Automático paraMangueira Ecodora para graxa é fabricado em aço pintado, com junta giratória e caminho de fluxo do carretel em aço zincado e vedação em poliuretano. Resistente à Corrosão: todos os componentes são pintados (pintura com revestimento em pó epóxi) ou finalizados com tratamento galvânico, ideal para trabalhos externos. Fácil de instalar em paredes, chão, teto e em veículos.

PRESSÃO	CONEXÃO ENTRADA
5801 PSI	3/8”(F)

MANGUEIRA	CONEXÃO DE SAÍDA
15 m (1/4”)	1/4”(M)

PESO	MATERIAL
15,2 Kg	aço pintado

DIMENSÕES
(A) 350 mm x (C) 365 mm x (L) 215mm

CARRETEL AUTOMÁTICO PARA MANGUEIRA DE 3/8”

CÓDIGO
MIX-54051



ECODORA

GRAXA

O Carretel Automático de Mangueira Ecodora para graxa é fabricado em aço pintado, com junta giratória e caminho de fluxo do carretel em aço zincado e vedação em poliuretano. **Resistente à Corrosão:** todos os componentes são pintados (pintura com revestimento em pó epóxi) ou finalizados com tratamento galvânico, ideal para trabalhos externos. Fácil de instalar em paredes, chão, teto e em veículos.

MANGUEIRA	CAPACIDADE
3/8”	Comp. máx. 30 m

PRESSÃO	CONEXÃO DE ENTRADA	CONEXÃO DE SAÍDA
290 PSI	3/8” (F)	1/4” (F)

DIMENSÕES
(A) 510 mm x (C) 573 mm x (L) 310 mm

CARRETEL AUTOMÁTICO PARA MANGUEIRA DE 1/2”

CÓDIGO
MIX-43050



ECODORA

GRAXA

O Carretel Automático de Mangueira Ecodora para graxa é fabricado em aço pintado, com junta giratória e caminho de fluxo do carretel em aço zincado e vedação em poliuretano. **Resistente à Corrosão:** todos os componentes são pintados (pintura com revestimento em pó epóxi) ou finalizados com tratamento galvânico, ideal para trabalhos externos. Fácil de instalar em paredes, chão, teto e em veículos.

OBS.: MANGUEIRA NÃO INCLUSA

MANGUEIRA	CAPACIDADE
1/2”	Comp. máx. 15 m

PRESSÃO	CONEXÃO DE ENTRADA	CONEXÃO DE SAÍDA
8702 PSI	3/8” (F)	1/2” (F)

DIMENSÕES
(A) 420 mm x (C) 460 mm x (L) 215 mm

CARRETEL AUTOMÁTICO HIDRÁULICO PARA MANGUEIRA DE 1”

CÓDIGO

MIX-617500



ECODORA

GRAXA

O Carretel de Retração Hidráulica Ecodora para aplicações com graxa é uma solução robusta e eficiente, projetada para operar em alta pressão, suportando até 400 bar (5801 PSI). Fabricado em aço pintado, possui braços ajustáveis que podem ser facilmente reposicionados conforme as necessidades da aplicação. Conta com vedações em poliuretano, garantindo desempenho confiável e proteção contra vazamentos.

OBS.: MANGUEIRA NÃO INCLUSA

MANGUEIRA	CAPACIDADE
1/2”	Comp. máx. 100m
3/4”	Comp. máx. 60m
1”	Comp. máx. 30m

PRESSÃO	CONEXÃO DE ENTRADA	CONEXÃO DE SAÍDA
5801 PSI	1” (F)	1” (F)

DIMENSÕES
(A) 621 mm x (C) 692 mm (L) 463 mm

CARRETEL AUTOMÁTICO PNEUMÁTICO PARA MANGUEIRA DE 1”

CÓDIGO

MIX-618500



ECODORA

GRAXA

O Carretel de Retração Hidráulica Ecodora para aplicações com graxa é uma solução robusta e eficiente, projetada para operar em alta pressão, suportando até 400 bar. Fabricado em aço pintado, possui braços ajustáveis que podem ser facilmente reposicionados conforme as necessidades da aplicação. Conta com vedações em poliuretano, garantindo desempenho confiável e proteção contra vazamentos.

OBS.: MANGUEIRA NÃO INCLUSA

MANGUEIRA	CAPACIDADE
1/2”	Comp. máx. 65m
3/4”	Comp. máx. 30m
1”	Comp. máx. 20m

PRESSÃO	CONEXÃO DE ENTRADA	CONEXÃO DE SAÍDA
5801 PSI	1” (F)	1” (F)

DIMENSÕES
(A) 621 mm x (C) 692 mm x (L) 555 mm

CARRETEL AUTOMÁTICO BLINDADO COM 12 M DE MANGUEIRA 1/4”

CÓDIGO

MIX-44051

ECODORA

GRAXA



Carretel automático blincado da Ecodora é fornecido com mangueira de borracha sintética preta, equipada com engate em aço galvanizado. Possui junta giratória em latão ou aço galvanizado, com vedações em Viton® ou poliuretano, até 400 bar (5801 PSI). É de fácil instalação em diversos locais, como paredes, chão, teto ou em veículos.

MANGUEIRA	CAPACIDADE
1/4”	Comp. máx. 15 m

PRESSÃO	CONEXÃO DE ENTRADA	CONEXÃO DE SAÍDA
290 PSI	3/8” (F)	1/4” (F)

DIMENSÕES
(A) 485 mm x (C) 500 mm x (L) 215 mm

O suporte de engate rápido é equipado com 4 furos ranhurados que permitem uma instalação fácil e segura dos enroladores de mangueira. O gabarito fornecido facilita a perfuração dos furos e portanto, a fixação dos enroladores de mangueira.

GABARITO

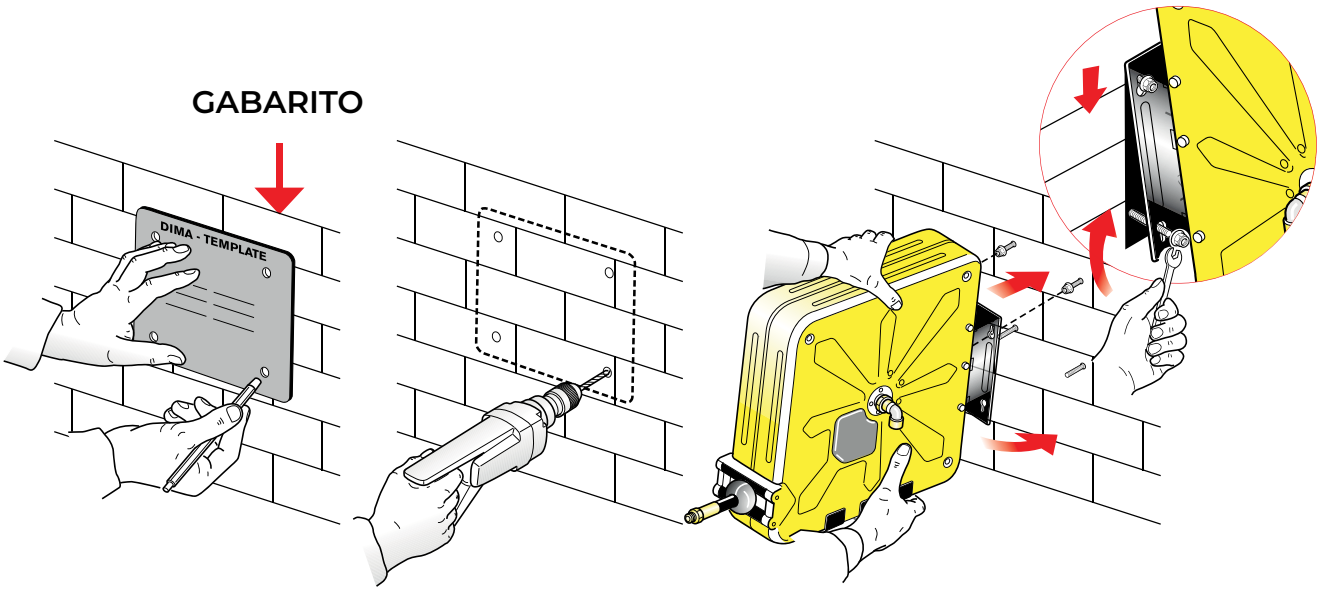

ENGRAXADEIRAS PNEUMÁTICAS ECODORA 50:1 COM VAZÃO DE 1,5 KG/MIN ADAPTÁVEIS A TAMBORES DE 180-220 KG

Acompanha tampa, compactador, carretel e gatilho



ECODORA

GRAXA

Desenvolvidas para distribuição de graxa a curta e longa distância com alta pressão, as Engraxadeiras da Série 600 são ideais para a transferência de graxas e óleos de alta viscosidade. Seu sistema de dupla ação garante um fluxo contínuo e constante, atendendo às diversas demandas da indústria moderna. Fabricadas com materiais de alta qualidade e submetidas a tratamentos anticorrosivos, essas Engraxadeiras oferecem menor atrito interno e maior durabilidade, reduzindo o desgaste ao longo do tempo. Robustez, eficiência e confiabilidade para aplicações industriais exigentes.

VAZÃO LIVRE	RATEIO
1,5 Kg/min	50:1
ENTRADA DE AR	PRESSÃO DE TRABALHO
1/4” (F) BSP	6 A 8 BAR (87 a 116 PSI)
CONSUMO DE AR	PRESSÃO MÁXIMA DE OPERAÇÃO
11,65 pés³/min	Até 8 BAR (116 PSI)
NÍVEL DE RUÍDO	PESO
81 dB	66,80/72,00Kg

CÓDIGO: MIX-64200

ADAPTÁVEL A	Tambores de 180-220 Kg

CÓDIGO: MIX-64210

ADAPTÁVEL A	Tambores de 180-220 Kg

A - Tamanho do Tubo
B - Tamanho da Engraxadeira
C - Diâmetro do Tubo

KITS ENGRAXADEIRAS PNEUMÁTICAS ECODORA ADAPTÁVEIS A TAMBORES DE 180-220 KG



ECODORA

GRAXA

Solução prática e robusta para aplicações de graxa em ambientes industriais e oficinas. Conta com carrinho de fácil manuseio, suporte para tambores de 180 a 220 Kg, suporte lateral ajustável para acessórios e rodas com freio para maior segurança.

Destaque para o carretel integrado com 12 metros de mangueira, que proporciona maior alcance e agilidade no trabalho, sem a necessidade de mover o tambor constantemente. Ideal para rotinas de manutenção que exigem mobilidade e eficiência.

	MIX-64000	MIX-6400065	MIX-6400075
Rateio	50:1	65:1	75:1
Viscosidade Máxima	NLGI 2	NLGI 3	NLGI 3
Vazão	1,5 Kg/min	1,9 Kg/min	4,4 Kg/min
Diâmetro do Tambor	550 a 600mm	550 a 600mm	550 a 600mm
Engraxadeira	MIX-62095	MIX-63095	MIX-116F/751
Carrinho	☑	☑	☑
Carretel/Mangote	☑	☑	☑
Gatilho	☑	☑	☑
Tampa do Tambor	☑	☑	☑
Compactador	☑	☑	☑
Conexão da Mangueira de Graxa	2M/400 BAR/ 3/8”	2M/400 BAR/ 3/8”	2M/400 BAR/ 3/8”
Conexão da Mangueira de Ar	☒	☒	☒
Nipple	3/8” x 3/8”M	3/8” x 3/8”M	3/8” x 3/8”M
Regulador de Pressão	☒	☒	☒
Engate rápido	☒	☒	☒
Dimensões (A,B,C)	93x81x137cm	93x81x137cm	93x81x137cm
Peso	86 Kg	87,5 Kg	102 Kg

KITS ENGRAXADEIRAS PNEUMÁTICAS ECODORA ADAPTÁVEIS A TAMBORES DE 180-220 KG



ECODORA

GRAXA

Solução prática e robusta para aplicações de graxa em ambientes industriais e oficinas. Conta com carrinho de fácil manuseio, suporte para tambores de 180 a 220 Kg, suporte lateral ajustável para acessórios e rodas com freio para maior segurança.

Destaque para o carretel integrado com 12 metros de mangueira, que proporciona maior alcance e agilidade no trabalho, sem a necessidade de mover o tambor constantemente. Ideal para rotinas de manutenção que exigem mobilidade e eficiência.

	MIX-64001	MIX-6400165	MIX-6400175
Rateio	50:1	65:1	75:1
Viscosidade Máxima	NLGI 2	NLGI 3	NLGI 3
Vazão	1,5 Kg/min	1,9 Kg/min	4,4 Kg/min
Diâmetro do Tambor	550 a 600mm	550 a 600mm	550 a 600mm
Engraxadeira	MIX-62095	MIX-63095	MIX-116F/751
Carrinho	☑	☑	☑
Carretel/Mangote	☑	☑	☑
Gatilho	☑	☑	☑
Tampa do Tambor	☑	☑	☑
Compactador	☑	☑	☑
Conexão da Mangueira de Graxa	2M/400 BAR/ 3/8”	2M/400 BAR/ 3/8”	2M/400 BAR/ 3/8”
Conexão da Mangueira de Ar	☒	☒	☒
Nipple	3/8” x 3/8”M	3/8” x 3/8”M	1/2” x 3/8”M
Regulador de Pressão	☒	☒	☒
Engate rápido	☒	☒	☒
Dimensões (A,B,C)	90x77x126cm	90x77x126cm	90x77x126cm
Peso	66,2 Kg	67,6 Kg	82,5 Kg

SISTEMA DE LUBRIFICAÇÃO PNEUMÁTICO ECODORA 40:1 COM VAZÃO DE 10,0 KG/MIN COM ELEVADOR PARA COMPACTAÇÃO

CÓDIGO
MIX-1012401P1N

ECODORA

GRAXA



O sistema de lubrificação pneumático com razão 40:1 e elevador hidráulico integrado foi desenvolvido para aplicações industriais que exigem alto desempenho na transferência de graxa em grandes volumes. Compatível com tambores de 200 kg, este equipamento robusto oferece vazão de até 10 Kg/min, sendo ideal para operações em ambientes severos, como mineração, manutenção de máquinas pesadas, agricultura e indústria de base.

Perfeito para empresas que usam sistemas centralizados de lubrificação, oficinas de manutenção pesada, frotas de máquinas agrícolas ou de construção, além de setores que precisam transferir graxa de alta viscosidade com facilidade e pouco esforço manual.

VAZÃO LIVRE	RATEIO
10 Kg/min	40:1
ENTRADA DE AR	PRESSÃO DE TRABALHO
1/2” (F) BSP	6 A 8 BAR (87 a 116 PSI)
CONSUMO DE AR	PRESSÃO MÁXIMA DE OPERAÇÃO
63,57 pés³/min	Até 8 BAR (116 PSI)
NÍVEL DE RUÍDO	PESO
81 dB	231 Kg

GRAXEIRAS

GRAXEIRA CURVA 90°

CÓDIGO
MIX-GR202

Em aço galvanizado

Rosca:
M6x1



Embalagem:
100 Unidades

Pressão máxima
7.500 PSI

Peso: 50 g
Medidas: (A) 16,2mm x (L) 16,3mm

GRAXEIRA CURVA 90°

CÓDIGO
MIX-GR205

Em aço galvanizado

Rosca:
M8X1



Embalagem:
100 Unidades

Pressão máxima
7.500 PSI

Peso: 60 g
Medidas: (A) 16,2mm x (L) 16,3mm

GRAXEIRA CURVA 90°

CÓDIGO
MIX-GR211

Em aço galvanizado

Rosca:
M10X1



Embalagem:
100 Unidades

Pressão máxima
7.500 PSI

Peso: 100 g
Medidas: (A) 16,7mm x (L) 16,5mm

GRAXEIRA CURVA 90°

CÓDIGO
MIX-GR220

Em aço galvanizado

Rosca:
1/4 UNF



Embalagem:
100 Unidades

Pressão máxima
7.500 PSI

Peso: 50 g
Medidas: (A) 17,2mm x (L) 17mm

GRAXEIRA CURVA 90°

CÓDIGO
MIX-GR214

Em aço galvanizado

Rosca:
5/16" UNF



Embalagem:
100 Unidades

Pressão máxima
7.500 PSI

Peso: 50 g
Medidas: (A) 17,8mm x (L) 17,6mm

GRAXEIRA CURVA 90°

CÓDIGO
MIX-GR217

Em aço galvanizado

Rosca:
1/8" NPT



Embalagem:
100 Unidades

Pressão máxima
7.500 PSI

Peso: 50 g
Medidas: (A) 19,5mm x (L) 18,5mm

GRAXEIRA CURVA 90°

CÓDIGO
MIX-GR223

Em aço galvanizado

Rosca:
7/16" UNF



Embalagem:
100 Unidades

Pressão máxima
7.500 PSI

Peso: 130 g
Medidas: (A) 20,3mm x (L) 21,5mm

GRAXEIRA CURVA 90°

CÓDIGO
MIX-GR226

Em aço galvanizado

Rosca:
1/4" BSP



Embalagem:
100 Unidades

Pressão máxima
7.500 PSI

Peso: 170 g
Medidas: (A) 21,2mm x (L) 22,8mm

GRAXEIRA STANDART

CÓDIGO
MIX-GR227

TIPO BOTÃO

Em aço galvanizado

Rosca:
1/8" NPT



Embalagem:
100 Unidades

Pressão máxima
7.500 PSI

Peso: 32 g
Medidas: (A) 19mm x (L) 16,8mm

GRAXEIRA STANDARD

CÓDIGO
MIX-GR228

TIPO BOTÃO

Em aço galvanizado

Rosca:
3/8" BSP



Embalagem:
100 Unidades

Pressão máxima
7.500 PSI

Peso: 34 g
Medidas: (A) 25mm x (L) 19mm

GRAXEIRA STANDARD

CÓDIGO
MIX-GR229

TIPO BOTÃO

Em aço galvanizado

Rosca:
3/8" BSP



Embalagem:
100 Unidades

Pressão máxima
7.500 PSI

Peso: 34 g
Medidas: (A) 50mm x (L) 19mm

GRAXEIRA GIGANTE

CÓDIGO
MIX-GR230

TIPO BOTÃO

Em aço galvanizado

Rosca:
1/4" NPT



Embalagem:
100 Unidades

Pressão máxima
7.500 PSI

Peso: 46 g
Medidas: (A) 33mm x (L) 22,2mm

GRAXEIRA GIGANTE

CÓDIGO
MIX-GR231

TIPO BOTÃO

Em aço galvanizado

Rosca:
3/8" BSP



Embalagem:
100 Unidades

Pressão máxima
7.500 PSI

Peso: 51 g
Medidas: (A) 33mm x (L) 22,2mm

GRAXEIRA GIGANTE

CÓDIGO
MIX-GR232

TIPO BOTÃO

Em aço galvanizado

Rosca:
3/8" NPT



Embalagem:
100 Unidades

Pressão máxima
7.500 PSI

Peso: 60 g
Medidas: (A) 33mm x (L) 22,2mm

KIT COM MIX DE PINOS GRAXEIROS

CÓDIGO
MIX-12101

101 Peças

Embalagem:
Caixa Plástica



GRAXEIRAS

GRAXEIRA RETA

CÓDIGO
MIX-GR200

Em aço galvanizado

Rosca:
M6X1



Embalagem:
100 Unidades

Pressão máxima
7.500 PSI

Peso: 30 g
Medidas: (A) 13,4mm x (L) 7,6mm

GRAXEIRA RETA

CÓDIGO
MIX-GR203

Em aço galvanizado

Rosca:
M8X1



Embalagem:
100 Unidades

Pressão máxima
7.500 PSI

Peso: 40 g
Medidas: (A) 13,4mm x (L) 7,6mm

GRAXEIRA RETA

CÓDIGO
MIX-GR209

Em aço galvanizado

Rosca:
M10X1



Embalagem:
100 Unidades

Pressão máxima
7.500 PSI

Peso: 40 g
Medidas: (A) 14,2mm x (L) 9,6mm

GRAXEIRA RETA

CÓDIGO
MIX-GR218

Em aço galvanizado

Rosca:
1/4" UNF



Embalagem:
100 Unidades

Pressão máxima
7.500 PSI

Peso: 20 g
Medidas: (A) 14,8mm x (L) 11,7mm

GRAXEIRA RETA

CÓDIGO
MIX-GR212

Em aço galvanizado

Rosca:
5/16" UNF



Embalagem:
100 Unidades

Pressão máxima
7.500 PSI

Peso: 30 g
Medidas: (A) 15,3mm x (L) 11,7mm

GRAXEIRA RETA

CÓDIGO
MIX-GR215

Em aço galvanizado

Rosca:
1/8" NPT



Embalagem:
100 Unidades

Pressão máxima
7.500 PSI

Peso: 50 g
Medidas: (A) 15,5mm x (L) 10,7mm

GRAXEIRA RETA

CÓDIGO
MIX-GR221

Em aço galvanizado

Rosca:
7/16" NPT



Embalagem:
100 Unidades

Pressão máxima
7.500 PSI

Peso: 70 g
Medidas: (A) 16,5mm x (L) 11,5mm

GRAXEIRA RETA

CÓDIGO
MIX-GR224

Em aço galvanizado

Rosca:
7/16" NPT



Embalagem:
100 Unidades

Pressão máxima
7.500 PSI

Peso: 100 g
Medidas: (A) 17,5mm x (L) 12,7mm

GRAXEIRA CURVA 45°

CÓDIGO
MIX-GR201

Em aço galvanizado

Rosca:
M6X1



Embalagem:
100 Unidades

Pressão máxima
7.500 PSI

Peso: 50 g
Medidas: (A) 20,2mm x (L) 12,7mm

GRAXEIRA CURVA 45°

CÓDIGO
MIX-GR204

Em aço galvanizado

Rosca:
M8X1



Embalagem:
100 Unidades

Pressão máxima
7.500 PSI

Peso: 50 g
Medidas: (A) 20,2mm x (L) 12,7mm

GRAXEIRA CURVA 45°

CÓDIGO
MIX-GR210

Em aço galvanizado

Rosca:
M10X1



Embalagem:
100 Unidades

Pressão máxima
7.500 PSI

Peso: 80 g
Medidas: (A) 20,4mm x (L) 13,2mm

GRAXEIRA CURVA 45°

CÓDIGO
MIX-GR219

Em aço galvanizado

Rosca:
1/4" NPT



Embalagem:
100 Unidades

Pressão máxima
7.500 PSI

Peso: 50 g
Medidas: (A) 20,6mm x (L) 14mm

GRAXEIRA CURVA 45°

CÓDIGO
MIX-GR213

Em aço galvanizado

Rosca:
5/16" UNF



Embalagem:
100 Unidades

Pressão máxima
7.500 PSI

Peso: 50 g
Medidas: (A) 20,8mm x (L) 14,8mm

GRAXEIRA CURVA 45°

CÓDIGO
MIX-GR216

Em aço galvanizado

Rosca:
1/8" NPT



Embalagem:
100 Unidades

Pressão máxima
7.500 PSI

Peso: 50 g
Medidas: (A) 21,5mm x (L) 17mm

GRAXEIRA CURVA 45°

CÓDIGO
MIX-GR222

Em aço galvanizado

Rosca:
7/16" NPT



Embalagem:
100 Unidades

Pressão máxima
7.500 PSI

Peso: 100 g
Medidas: (A) 22,5mm x (L) 19,8mm

GRAXEIRA CURVA 45°

CÓDIGO
MIX-GR225

Em Aço galvanizado

Rosca:
1/4" NPT



Embalagem:
100 Unidades

Pressão máxima
7.500 PSI

Peso: 160 g
Medidas: (A) 23,8mm x (L) 21mm

ACOPLADOR HIDRÁULICO PARA GRAXA 4 GARRAS

CÓDIGO
MIX-1922N

GRAXA

• Pressão Máx. de Operação: 414 BAR (6.000 PSI)

CÓDIGO
MIX-1924N

• Pressão Máx. de Operação: 690 BAR (10.000 PSI)



CORPO	ROSCA
Em aço	1/8" (F) NPT

MEDIDAS

(A) 38 mm x (L) 15mm / (A) 36 mm x (L) 15 mm

ACOPLADOR HIDRÁULICO PARA GRAXA 3 GARRAS

CÓDIGO
MIX-HC-193N

GRAXA

• Universal - Para Trabalhos Pesados
• Pressão Máx. de Operação: 690 BAR (10.000 PSI)



CORPO	ROSCA
Em aço	1/8" (F) NPT

MEDIDAS / PESO

(A) 37 mm x (L) 14 mm / 50 g

ACOPLADOR HIDRÁULICO PARA GRAXA 6 GARRAS

CÓDIGO
MIX-50180

GRAXA

• Engate Rápido Duplo (2 Travas)
• Pressão Máx. de Operação: 690 BAR (10.000 PSI)



CORPO	ROSCA
Em aço	1/8" (F) NPT

MEDIDAS / PESO

(A) 90 mm / 95,5 g

ACOPLADOR STANDARD TIPO BOTÃO 16MM 1/8" ATÉ 6.000 PSI

CÓDIGO
MIX-19N3N

GRAXA



CORPO	ROSCA
Em Aço	1/8" (F) NPT
PESO	MEDIDAS
100 g	(A) 17 mm x (L) 30 mm

ACOPLADOR GIGANTE TIPO BOTÃO 22MM 1/8" ATÉ 7.500 PSI

CÓDIGO
MIX-19N2N

GRAXA



CORPO	ROSCA
Em Aço	1/8" (F) NPT
PESO	MEDIDAS
150 g	(A) 18 mm x (L) 37 mm

KIT PROFISSIONAL DE LUBRIFICANTES COM 7 PEÇAS PARA GRAXA

CÓDIGO
MIX-19AK7

GRAXA

Kit profissional de lubrificantes para Graxa. Ferramentas em aço com bolsa e 7 conexões rápidas lubrificantes.



	Adaptador de Lubrificação Embutida Profissional	Para lubrificação de conexões embutidas ou áreas com obstruções, onde os acopladores de graxa regulares não podem ser usados.
	Agulha do Injetor de Graxa	Para lubrificar em espaços muito apertados, como juntas universais, rolamentos vedados etc.
	Adaptador de Lubrificação Angular Profissional a 90°	Útil para lubrificar os locais de difícil acesso e outras áreas confinadas.
	Adaptador de Ponta de Agulha Estreita	Útil para lubrificar acessórios difíceis de alcançar em caminhões, vans etc.
	Acoplador tipo Garra para Selar o Distribuidor	Converte um acoplador do tipo garra em um dispensador de vedação, permitindo que seja usado para lubrificar automóveis com bujões de graxa.
	**Acoplador Rápido em Ângulo Reto**	Converte um acoplador regular em um acoplador em ângulo reto, permitindo a lubrificação de conexões com acesso limitado.
	Mangueira de Conexão Rápida	Converte um conjunto de extensão de aço em uma mangueira flexível, permitindo o acesso a acessórios difíceis de alcançar.

EXTENSÃO FLEXÍVEL DE 0,5 A 5 METROS

GRAXA

CÓDIGO
MIX-EF14-50
- 50 Centímetros

CÓDIGO
MIX-EF14-2M
- 2 Metros

CÓDIGO
MIX-EF14-5M
- 5 Metros



PRESSÃO DE TRABALHO
220 BAR (3.200PSI)
ENTRADA
1/8” (M) NPT
SAÍDA
1/8” (F) NPT

CONEXÃO GIRATÓRIA EM Z

GRAXA

CÓDIGO
MIX-CZ14N

CÓDIGO
MIX-CZ14N-ECO



ROSCA MIX-CZ14N
1/4” NPT (F) - 1/4” NPT (M)
ROSCA MIX-CZ14N-ECO
1/4” NPT (F) - 1/8” NPT (M)
PRESSÃO MÁX. DE TRABALHO
414 BAR (6.000 PSI)

ACOPLADOR DE DESCONEXÃO RÁPIDA 1/8” NPT

CÓDIGO
MIX-HC-21N

GRAXA



MATERIAL	ROSCA
Aço	1/8” NPT
PESO	
140 g	
MEDIDAS	
100 mm (L) x 40 mm (A)	

ACOPLADOR GIRATÓRIO PARA GRAXA 1/8” NPT

CÓDIGO
MIX-19W3N

GRAXA



ÂNGULO DE TRABALHO	
360˚ AJUSTÁVEL EM 8 POSIÇÕES DE 45˚	
CONSTRUÇÃO	POLEGADA
3 GARRAS	1/8” NPT
PESO	MEDIDAS
271 g	65 mm (A) X 110 mm (L)

DISPENSADORES DE GRAXA 120G E 250G

Capacidade 120g

CÓDIGO
MIX-33333



Capacidade 250g

CÓDIGO
MIX-33340



TRICO

GRAXA

Estes Dispensadores são projetados para aplicações que demandam quantidades precisas de graxa. Possuem display LCD, luz indicadora de acionamento e um reservatório transparente para facilitar a visualização do nível da graxa.

PRESSÃO DO TRABALHO	TEMPERATURA MÁXIMA
5,5 BAR (80 PSI)	60° C

TIPO DE GRAXA
Mobilgrease XHP 222

BLOCO DE DISTRIBUIÇÃO DE GRAXA COM 8 SAÍDAS

CÓDIGO
MIX-33518

TRICO

GRAXA



Projetado para sistemas de lubrificação centralizada, fornecendo lubrificação para até 8 pontos.

CONJUNTO PARA INSTALAÇÃO REMOTA

CÓDIGO
MIX-33528

TRICO

GRAXA



APLICAÇÃO	TIPO DE GRAXA
Para uso em instalações	NLGI a NLG2
PONTOS DE LUBRIFICAÇÃO	**PESO**
8 Pontos	1,17 kg

LUBRIFICADOR AUTOMÁTICO COM MOLA TRICO 1/8” NPT

CÓDIGO
MIX-33301

TRICO

GRAXA



O Lubrificador Automático MIX-33301 com Mola Trico é uma solução confiável e eficiente para diversas aplicações industriais. Fabricado em alumínio de alta qualidade, oferece durabilidade e resistência à corrosão. A mola ajustável proporciona flexibilidade na quantidade e frequência da lubrificação, permitindo personalização conforme as demandas específicas dos equipamentos. Com uma rosca 1/8’’ NPT, este lubrificador garante uma conexão segura e é compatível com diversos sistemas de tubulação padrão, facilitando sua integração em sistemas existentes.

CAPACIDADE	TEMPERATURA MÁX.
75 CC	100 °C

PRESSÃO DE MOLA	CONEXÃO
Leve 5 PSI / Média 10 PSI / Pesada 15 PSI	1/8” NPT

MEDIDAS	PESO
(A) 118mm x (L) 63mm	310 g

LUBRIFICADOR AUTOMÁTICO COM MOLA TRICO 1/4” NPT

CÓDIGO
MIX-33302

TRICO

GRAXA



O Lubrificador Automático MIX-33302 com Mola Trico é um componente essencial para sistemas de lubrificação em aplicações industriais. Fabricado em alumínio de alta qualidade, este lubrificador oferece durabilidade e desempenho confiável. A mola ajustável permite personalizar a quantidade e a frequência da lubrificação conforme as necessidades específicas do equipamento. Além disso, sua rosca 1/4’’ NPT garante uma conexão segura e é compatível com uma variedade de sistemas de tubulação padrão.

CAPACIDADE	TEMPERATURA MÁX.
75 CC	100 °C

PRESSÃO DE MOLA	CONEXÃO
Leve 5 PSI / Média 10 PSI / Pesada 15 PSI	1/4” NPT

MEDIDAS	PESO
(A) 121mm x (L) 63mm	310 g

ARRUELAS PARA BOMBAS DE GRAXA DE 1/4” - 28

TRICO

GRAXA

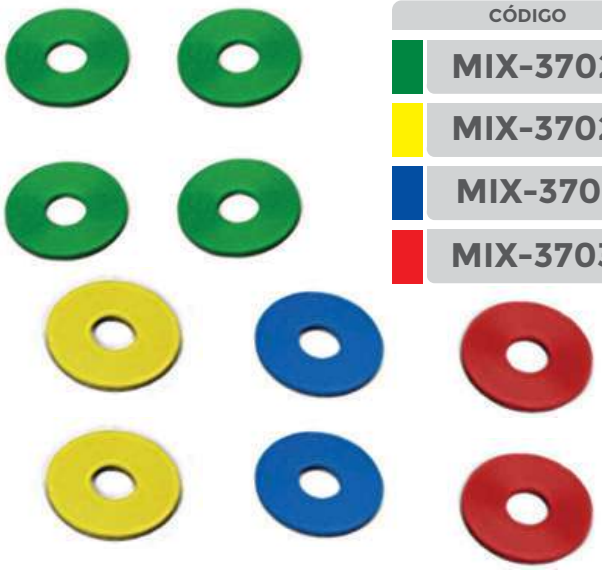

CÓDIGO
MIX-37029
MIX-37028
MIX-37031
MIX-37030

As arruelas são utilizadas em conjunto com as roscas de bombas de graxa.

TAMANHO	EMBALAGEM
1/4” - 28	Com 10 Unidades

ARRUELAS PARA BOMBAS DE GRAXA DE 1/8” NPT

TRICO

GRAXA

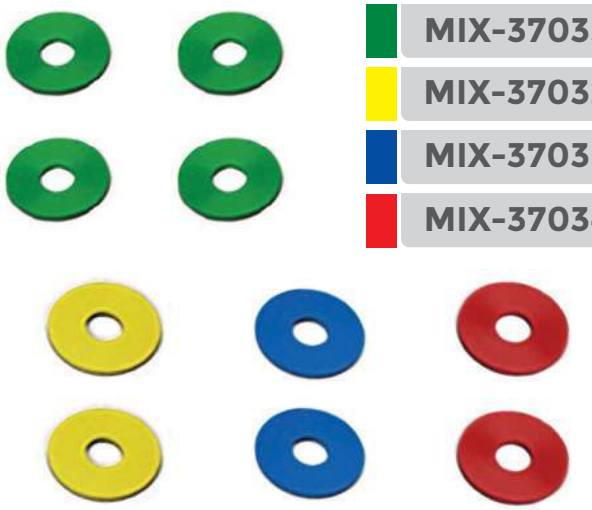

CÓDIGO
MIX-37033
MIX-37032
MIX-37035
MIX-37034

As arruelas são utilizadas em conjunto com as roscas de bombas de graxa.

TAMANHO	EMBALAGEM
1/8” NPT	Com 10 Unidades

COLARINHO PARA BOMBAS DE GRAXA 120 MM



CÓDIGO
MIX-37037
MIX-37036
MIX-37039
MIX-37038

TRICO

GRAXA

Em Borracha Látex são projetados para facilitar a identificação visual de diferentes tipos de engraxadeiras, manuais, elétricas ou pneumáticas, a fim de evitar a contaminação cruzada durante a aplicação do lubrificante.

PESO	ADAPTÁVEL
30 g	Bombas com capacidade de até 120mm



Exemplo de Utilização:



CAPA DE PROTEÇÃO PARA GRAXEIRAS RETAS 1/4” - 28



CÓDIGO
MIX-37021
MIX-37020
MIX-37023
MIX-37022
MIX-37063

TRICO

GRAXA

Capas de proteção para graxeiras retas são projetadas para prevenir a contaminação da graxa de relubrificação.

Sua variedade de cores facilita a identificação visual, a fim de evitar a contaminação cruzada durante a aplicação.



PINOS GRAXEIROS	EMBALAGEM
1/4” - 28	Com 10 Unidades
PESO	**MEDIDAS**
100 g	(A) 8mm x (L) 16mm x (C) 67mm

CAPA DE PROTEÇÃO PARA GRAXEIRAS RETAS 1/8” - NPT



CÓDIGO
MIX-37025
MIX-37024
MIX-37027
MIX-37026

TRICO

GRAXA

Capas de proteção para graxeiras retas são projetadas para prevenir a contaminação da graxa de relubrificação.

Sua variedade de cores facilita a identificação visual, a fim de evitar a contaminação cruzada durante a aplicação.



PINOS GRAXEIROS	EMBALAGEM
1/8” - NPT	Com 10 Unidades
PESO	**MEDIDAS**
100 g	(A) 8mm x (L) 16mm x (C) 67mm

ÓLEO LUBRIFICANTE

SOLUÇÕES QUE GARANTEM DESEMPENHO, PROTEÇÃO E CONTINUIDADE PARA SUA OPERAÇÃO.



SUMÁRIO DA SEÇÃO

ÓLEO LUBRIFICANTE


Logística


Agricultura


Mineração


Indústria


Oficinas Mecânicas

Bomba Almotolia Manual 66
Bombas de Transferência Manuais 68
Bomba Manual Rotativa 70
Bombas de Duplo Diafragma 70
Bombas de Engrenagens 75
Propulsoras Pneumáticas 79
Medidores Mecânicos e Digitais 87
Comandos de Óleo 94
Carretéis Manuais 98
Carretéis Automáticos 99
Unidades de Abastecimento 106
Unidade Móvel de Lubrificação 112
Unidade Pneumática de Lubrificação 119
Mangueiras para Abastecimento 125
Jarra com Bico Sanfonado 126
Visores e Indicador de Nível 126
Torneira para Tambores 127
Cinta Térmica para Tambores 128
Bacias de Contenção 129
Caixas Separadora para Água e Óleo 131
Pingadeira com Porta Funis 132
Empilhadeira para Transporte de Tambor 133
Carrinhos para Transporte de Tambor 134
Conjunto de Sucção para Tambores 135
Cabeçotes para Filtros 136
Elementos Filtrantes 137
Unidades Móveis para Filtragem 138
Prateleira de Lubrificação 144
Kit Portátil de Análise de Fluidos 145
Unid. Desidratação a Termovácuo 146
Sistemas de Monitoramento Sensei 147
Sistema de Filtro e Respiro Dessecante 154
Ferramenta para Alinhamento a Laser 155
Tubo de Pitot com Visor de Nível 155
Visores de Nível e Escovas Lubrificantes 156
Bomba Manual Coleta de Amostras 157
Frascos Monitores e Lubrificadores 158
Lubrificadores Opto-Matic 159
Lubrificadores de Sistema Fechado 160
Conjunto Instalação de Lubrificadores 160
Toalha e Barreira Absorvente 161
Câmara de Expansão Equalizadora 163
Recipientes Graduados 164
Tampas para Recipientes 165

BOMBA ALMOTOLIA MANUAL BICO FLEXÍVEL DE 200 A 500 ML

CÓDIGO
MIX-191FB

ÓLEO

- **200 ML**



Fabricada em Aço, garantindo maior resistência e durabilidade. Possui bico flexível para facilitar as operações de Lubrificação com óleo.

CAPACIDADE	PESO	MEDIDAS
200 ml	210 g	(A) 120 mm x (L) 230 mm

CÓDIGO
MIX-113FB

CÓDIGO
MIX-113FB3

ÓLEO

- **500 ML**
- **300 ML**



Fabricada em Aço, garantindo maior resistência e durabilidade. Possui bico flexível para facilitar as operações de Lubrificação com óleo.

CAPACIDADE	PESO	MEDIDAS
300 E 500 ml	310 g	(A) 195 mm x (L) 250 mm

BOMBA ALMOTOLIA MANUAL BICO RÍGIDO DE 200 A 500 ML

CÓDIGO
MIX-111RB

ÓLEO

- **200 ML**



Fabricada em Aço, garantindo maior resistência e durabilidade. Possui bico rígido para facilitar as operações de Lubrificação com óleo.

CAPACIDADE	PESO	MEDIDAS
200 ml	210 g	(A) 120 mm x (L) 230 mm

CÓDIGO
MIX-113RB

ÓLEO

- **500 ML**



Fabricada em Aço, garantindo maior resistência e durabilidade. Possui bico rígido para facilitar as operações de Lubrificação com óleo.

CAPACIDADE	PESO	MEDIDAS
500 ml	310 g	(A) 190 mm x (L) 250 mm

BOMBA MANUAL ROTATIVA DE 18 L PARA TRANSFERÊNCIA DE ÓLEO DE CAMBIO E DIFERENCIAL

CÓDIGO
MIX-00118

ÓLEO

Com Regulagem de vazão



A bomba manual rotativa MIX-00118 é ideal para transferir óleo de Câmbio e Diferencial de forma eficaz e conveniente. Ela vem acompanhada de uma mangueira flexível de 2 metros de comprimento, equipada com um bico de tubo de aço, garantindo versatilidade e facilidade de uso em diversas situações. Com um reservatório de 18 Litros, esta bomba utiliza força humana e vantagem mecânica para mover líquidos ou ar de um lugar para outro. O operador exerce força em um determinado sistema do equipamento para transferir o fluido. A operação é baseada no princípio de pistão, diafragma ou palheta rotativa, com uma válvula de retenção na entrada e um ou mais orifícios de saída na câmara de operação, em direções opostas. A maioria das bombas manuais possui pistões ou pistões alternativos e deslocamento positivo, assegurando um desempenho eficiente e confiável.

RESERVATÓRIO	MEDIDAS
18 Litros	(A) 795 mm x (L) 70 mm
MANGUEIRA	**MATERIAL**
2 Metros	Ferro fundido



BOMBA DE TRANSFERÊNCIA MANUAL TIPO ALAVANCA DE 350 ML/CICLO

CÓDIGO
MIX-1604T





Em aço com vedações em viton é adaptável a tambores. Indicada para uso profossional, possui design prático de fácil manuseio com alavanca em aço revestida e punho de borracha. Utilizada para fluidos de arrefecimento, aguarrás, desengraxantes, gasolina branca, etanol, querosene e Lubrificantes.

IMPORTANTE
Não acompanha mangueira

VAZÃO LIVRE	MATERIAL
350 ml/cicLo	Aço
TUBO DE SUCÇÃO	**IMPORTANTE**
telescópico 1.1/2" x 2"	Não acompanha mangueira
PESO	**MEDIDAS**
4 Kg	(A) 1110 mm x (L) 460 mm

Exemplo de utilização:











BOMBA DE ÓLEO MANUAL COM VARETA TELESCÓPICA TAMBOR 200 KG

CÓDIGO
MIX-31201



ECODORA

ATÉ SAE 130 | ÓLEO

Bomba de óleo manual com Vareta Telescópica para Tambor 200 Kg Ecodora MIX-31201. Equipado com vedantes em Viton, o equipamento garante uma excelente resistência, proporcionando durabilidade e segurança durante o uso. E extremidade rígida curva de distribuição facilita o direcionamento do fluxo de óleo, permitindo uma operação precisa e sem desperdícios. Esta bomba é ideal para diversas aplicações industriais que requerem uma transferência de óleo segura e eficaz.

VAZÃO LIVRE	TEMPERATURA DO FLUIDO
240g/cicLo	-10°C a 50°C
PRESSÃO MÁX. DE TRABALHO	**ANEL DE FIXAÇÃO DO TAMBOR**
145 PSI	2” BSP
PESO	**DIMENSÕES**
4Kg	(A) 1.380 mm x (L) 57 mm

BOMBA DE TRANSFERÊNCIA MANUAL TIPO PISTÃO PARA TAMBORES DE 25 A 200 L

CÓDIGO
MIX-36982

• Adaptável a recipientes de 25 Litros;

CÓDIGO
MIX-36980

• Adaptável a recipientes de 200 Litros;



TRICO

ÓLEO | DIESEL | QUEROSENE | DIVERSOS FLUIDOS

• Evita desperdício de fluidos;
• Bombeia líquidos de alta viscosidade;
• Não deve ser usado com líquidos altamente inflamáveis, solventes fortes ou gasolina;

BOMBA DE TRANSFERÊNCIA MANUAL ROTATIVA PARA TAMBORES DE 50 A 250 L

CÓDIGO
MIX-1625T

• EM FERRO FUNDIDO

ATÉ SAE 90

ÓLEO | DIESEL | DIVERSOS FLUIDOS









VAZÃO LIVRE	MEDIDAS
250 ml/cicLo	(A) 1.260 mm x (L) 205 mm
PESO	**MATERIAL**
6,6 Kg	Ferro, Aço, NBR/Viton

BOMBA DE DUPLO DIAFRAGMA 1/2" E VAZÃO DE 60 L/MIN

CÓDIGO
MIX-16117NH52

ECODORA

ÁGUA | ÓLEO | DIESEL



Bomba de duplo diafragma fabricada em alumínio e polipropileno, com múltiplas opções de entrada e saída. Possui diafragmas em NBR, esferas em Hytrel®, sedes em aço inox AISI 316 e polipropileno, além de válvulas de esfera com mola.

VAZÃO	RATEIO
60 L/min	1:1
CONEXÃO DE ENTRADA DE AR	**CONEXÃO DE ENTRADA E SAÍDA DE FLUIDO**
3/8" (F)	3/4" (F) x 1/2" (F)
PRESSÃO DE TRABALHO DO AR	**TEMPERATURA MÁX. DE OPERAÇÃO**
116 PSI	65°C
PESO	**MEDIDAS**
7,5 Kg	(A)327 mm x (L)220 mm x (C)160 mm

BOMBA DE DUPLO DIAFRAGMA 1/2" E VAZÃO DE 170 L/MIN

CÓDIGO
MIX-26117

ECODORA

ÁGUA | ÓLEO | DIVERSOS FLUIDOS



A bomba de duplo diafragma MIX-26117 é projetada para aplicações industriais, oferecendo alta resistência e desempenho confiável. Com corpo em aLumínio e polipropileno, eLa é equipada com Flanges de 1" para facilitar a instalação. Suas membranas são fabricadas em NBR, garantindo durabilidade e resistência a produtos químicos. As esferas em Hytrel® proporcionam uma excelente performance, enquanto os assentos em aço inoxidável AISI 316 oferecem resistência à corrosão.

VAZÃO	RATEIO
170 L/min	1:1
CONEXÃO DE ENTRADA	CONEXÃO DE SAÍDA
3/8" (F)	1/2" (F)
PRESSÃO DE TRABALHO DO AR	TEMPERATURA MÁX. DE OPERAÇÃO
116 PSI	65°C
PESO	MEDIDAS
7 Kg	(A)420 mm x (L)305 mm x (C)200 mm

BOMBA DE DUPLO DIAFRAGMA 3/4" E VAZÃO DE 70 L/MIN

CÓDIGO
MIX-2011NHHV2

ECODORA

ÁGUA | ÓLEO | DIESEL



Bomba de diafragma com corpo em alumínio, diafragmas em NBR e esferas/sedes em Hytrel®. Possui relação de compressão 1:1 e vazão de 170 Litros por minuto. compatível com água, óleos minerais e vegetais, e óleo diesel. Ideal para aplicações industriais com diversos tipos de fluidos.

VAZÃO	RATEIO
70 L/min	1:1
CONEXÃO DE ENTRADA DE AR	CONEXÃO DE ENTRADA E SAÍDA DE FLUIDO
3/8" (F)	3/4" (F) x 3/4" (F)
PRESSÃO DE TRABALHO DO AR	TEMPERATURA MÁX. DE OPERAÇÃO
116 PSI	90°C
PESO	MEDIDAS
8 Kg	(A)345 mm x (L)260 mm x (C)201 mm

BOMBA DE DUPLO DIAFRAGMA 1" E VAZÃO DE 170 L/MIN

CÓDIGO
MIX-2611NHHV2

ECODORA

ÁGUA ÓLEO DIESEL



Bomba de diafragma com corpo em alumínio, diafragmas em NBR e esferas/sedes em Hytrel®. Possui relação de compressão 1:1 e vazão de 170 Litros por minuto. compatível com água, óleos minerais e vegetais, e óleo diesel. Ideal para aplicações industriais com diversos tipos de fluidos.

VAZÃO	RATEIO
170 L/min	1:1
CONEXÃO DE ENTRADA DE AR	CONEXÃO DE ENTRADA E SAÍDA DE FLUIDO
3/8" (F)	1.1/4" (F) x 1" (F)
PRESSÃO DE TRABALHO DO AR	TEMPERATURA MÁX. DE OPERAÇÃO
116 PSI	90°C
PESO	MEDIDAS
14 Kg	(A)345 mm x (L)260 mm x (C)201 mm

BOMBA DE DUPLO DIAFRAGMA 1.1/4" E VAZÃO DE 200 L/MIN

CÓDIGO
MIX-3011NHHV2

ECODORA

ÁGUA ÓLEO DIESEL



Bomba de duplo diafragma com corpo em alumínio, diafragmas em NBR e esferas/sedes em Hytrel®. É compatível com água, óleos minerais e vegetais, e óleo diesel. Possui nível de ruído de 75 dB, adequada para aplicações industriais diversas.

VAZÃO	RATEIO
200 L/min	1:1
CONEXÃO DE ENTRADA DE AR	CONEXÃO DE ENTRADA E SAÍDA DE FLUIDO
3/4" (F)	1.1/4" (F) x 1.1/4" (F)
PRESSÃO DE TRABALHO DO AR	TEMPERATURA MÁX. DE OPERAÇÃO
116 PSI	90°C
PESO	MEDIDAS
16Kg	(A)386 mm x (L)286 mm x (C)238 mm

BOMBA DE DUPLO DIAFRAGMA 3/4" E VAZÃO DE 70 L/MIN

CÓDIGO

MIX-0E33500

MIX-0E33505

ECODORA

ÁGUA ÓLEO DIESEL



A bomba de diafragma fabricada com corpo em alumínio, garantindo resistência e leveza. utiliza diafragmas em NBR, material com excelente compatibilidade química com óleos e combustíveis, e esferas em Hytrel®, que oferecem alta durabilidade e resistência ao desgaste.

Com relação de compressão 1:1 e vazão de até 70 Litros por minuto, é ideal para transferência de líquidos em aplicações industriais. Acompanha tubo de sucção rígido, facilitando o uso direto em tambores e tanques.

VAZÃO	RATEIO
70 L/min	1:1
CONEXÃO DE ENTRADA DE AR	**CONEXÃO DE ENTRADA E SAÍDA DE FLUIDO**
3/8" (F)	Tubo 34 mm x 3/4" (F)
PRESSÃO DE TRABALHO DO AR	**TEMPERATURA MÁX. DE OPERAÇÃO**
116 PSI	90°C

CÓDIGO: MIX-0E33500

ADAPTÁVEL À	Tambores de 180 a 220 Kg
PESO	10 Kg

CÓDIGO: MIX-0E33505

ADAPTÁVEL À	Tanques
PESO	11 Kg

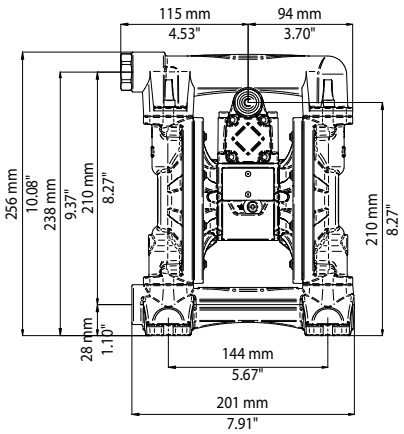

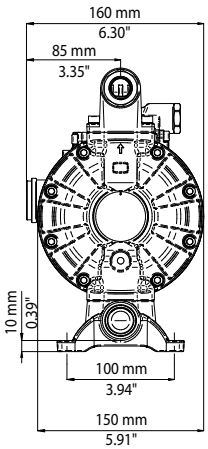

UNIDADE DE TRANSFERÊNCIA COM BOMBA DE DIAFRAGMA 3/4"

CÓDIGO
MIX-33510
MIX-33520
MIX-33530



ECODORA

ÁGUA ÓLEO DIESEL

Unidades de Transferência com Bombas de Diafragma 3/4" – Estas unidades contam com uma bomba de diafragma com corpo em alumínio, que combina leveza com alta resistência mecânica. Os diafragmas são confeccionados em NBR, um material com excelente compatibilidade química para uso com óleos e combustíveis. As esferas em Hytrel® garantem maior durabilidade e resistência ao desgaste, mesmo em operações contínuas. Existem kits disponíveis que podem incluir tubo de sucção flexível e/ou rígido, medidor digital e pistola de controle de óleo, conforme a necessidade de cada aplicação.

VAZÃO	RATEIO
70 L/min	1:1
CONEXÃO DE ENTRADA DE AR	**CONEXÃO DE ENTRADA E SAÍDA DE FLUIDO**
3/8" (F)	Tubo 34 mm x 3/4" (F)
PRESSÃO DE TRABALHO DO AR	**TEMPERATURA MÁX. DE OPERAÇÃO**
116 PSI	90°C

	MIX-33510	MIX-33520	MIX-33530
Rateio	1:1		
Vazão	70 L/min		
Bomba	MIX-2011NHHV2		
NippLe	☒	3/4" (M) x 3/4" (M)	☒
Medidor Digital	☒	MIX-37781	☒
Comando de óleo	☒	3/4" (F)	☒
Tubo de Sucção Rígido	☒	940 mm - 34 mm	☒
Conexão de Mangueira	☒	3/4”	☒
Adaptador de Tampão	☒	34 mm	
Suporte	☑		
Adaptados À	☒	Tambores de 180 a 220 Kg ou Tanques	
Peso	15 Kg	18,2 Kg	10,3 Kg

BOMBA DE ENGRENAGENS ELÉTRICA 12 V 3/4” DE 20 a 30 L/MIN

CÓDIGO
MIX-104461

ÓLEO

ATÉ SAE 90



Para óleo lubrificante de Alta Viscosidade

A Bomba de Engrenagem Elétrica 12V 3/4” Lubmix MIX-104461 é indicada para a transferência de óleo lubrificante de alta viscosidade em oficinas, frotas, áreas de manutenção, máquinas agrícolas e aplicações móveis. Com vazão de 20 a 30 L/min e construção em ferro fundido, oferece resistência, praticidade e mobilidade para operações profissionais. Sua configuração compacta facilita a movimentação e o controle de lubrificantes, contribuindo para uma operação mais segura, organizada e eficiente.

PRESSÃO MÁXIMA	VAZÃO LIVRE
3 BAR (45,5 PSI)	20 a 30 L/min
ALIMENTAÇÃO	VELOCIDADE
12 V	1.740 RPM
POTÊNCIA	CONEXÃO DE ENTRADA
0,75 kW	3/4”
MEDIDAS	
(A) 230 mm x (L) 230 mm x (C) 420 mm	

BOMBA DE ENGRENAGENS ELÉTRICA 380 V TRIFÁSICA DE 60 L/MIN

CÓDIGO
MIX-106111

ÓLEO

ATÉ SAE 240



A Bomba de Engrenagem Monofásica 220V para Óleo Lubrificante MIX-106111 é indicada para a transferência de óleos de média e alta viscosidade, suportando até SAE 240 / 500 cSt. Possui vazão de até 50 L/min, motor 220V monofásico de 750 W e altura de elevação de 10 a 15 metros, sendo adequada para indústrias, oficinas, centros de manutenção e sistemas de lubrificação.

PRESSÃO MÁXIMA	VAZÃO LIVRE
6 BAR (87 PSI)	50 L/min
ALIMENTAÇÃO	VELOCIDADE
220 V - Monofásico	1.152 RPM
POTÊNCIA	PESO
750 W	16,2 Kg
MEDIDAS	
(A) 203 mm x (L) 375 mm	

BOMBA DE ENGRENAGENS ELÉTRICA 220 V MONOFÁSICA DE 60 L/MIN

CÓDIGO
MIX-50201

ÓLEO

ATÉ SAE 140



A Bomba de Engrenagem Elétrica Lubmix MIX-50201 220 V oferece 60 L/min, motor de 2,2 kW, 6 bar de pressão e construção em ferro fundido, garantindo transferência eficiente e contínua de óleos lubrificantes de diversas viscosidades (SAE até 140). Ideal para oficinas e indústrias que precisam de bombeamento robusto, estável e confiável.

PRESSÃO MÁXIMA	VAZÃO LIVRE
6 BAR (87 PSI)	60 L/min
ALIMENTAÇÃO	VELOCIDADE
Motor IP44 - 220 V	1.152 RPM
POTÊNCIA	VISCOSIDADE
2,2 Kw	Óleos até SAE 140
MEDIDAS	
(A) 230 mm x (L) 300 mm x (C) 588 mm	

BOMBA DE ENGRENAGENS ELÉTRICA 380 V TRIFÁSICA DE 60 L/MIN

CÓDIGO
MIX-50202

ÓLEO

ATÉ SAE 140



A Bomba de Engrenagens Elétrica Lubmix MIX-50202 380 V Trifásica, com vazão de 60 L/min, é construída em ferro fundido e indicada para bombeamento contínuo de óleos lubrificantes (SAE até 140), óleos leves e pesados. Com motor robusto de 1152 RPM e pressão máxima de 6 bar, oferece eficiência, durabilidade e desempenho estável em ambientes industriais e automotivos.

PRESSÃO MÁXIMA	VAZÃO LIVRE
6 BAR (87 PSI)	60 L/min
ALIMENTAÇÃO	VELOCIDADE
Motor IP55 220 - 380V Trifásico	1.152 RPM
POTÊNCIA	VISCOSIDADE
2,2 Kw	Óleos até SAE 140
MEDIDAS	
(A) 230 mm x (L) 300 mm x (C) 588 mm	

BOMBA DE ENGRENAGENS ELÉTRICA 220 V MONOFÁSICA DE 25 L/MIN

CÓDIGO
MIX-104540

ÓLEO

ATÉ SAE 140



A Bomba de Engrenagem Elétrica Lubmix MIX-104540 é indicada para a transferência de óleo lubrificante de até SAE 140.

Possui alimentação 220V monofásica, vazão de 25 L/min, potência de 0,75 kW e construção em ferro fundido, oferecendo resistência e praticidade para oficinas, áreas de manutenção e aplicações industriais.

PRESSÃO MÁXIMA	VAZÃO LIVRE
3 BAR (45,5 PSI)	25 L/min
ALIMENTAÇÃO	VELOCIDADE
220 V - Monofásico	1.740 RPM
POTÊNCIA	CONEXÃO DE ENTRADA
0,75 Kw	1”
MEDIDAS	
(A) 220 mm x (L) 196 mm x (C) 390 mm	

BOMBA DE ENGRENAGENS ELÉTRICA 380 V TRIFÁSICA DE 25 L/MIN

CÓDIGO
MIX-104531

ÓLEO

ATÉ SAE 140



A Bomba de Engrenagem Elétrica 380V Trifásica Lubmix MIX-104531 é indicada para a transferência de óleo lubrificante de até SAE 140. Com vazão de 25 L/min, potência de 0,75 kW, pressão de 3 bar e construção em ferro fundido, oferece resistência e desempenho para aplicações industriais, depósitos de óleo, áreas de manutenção e sistemas de transferência de lubrificantes.

PRESSÃO MÁXIMA	VAZÃO LIVRE
3 BAR (45,5 PSI)	25 L/min
ALIMENTAÇÃO	VELOCIDADE
380 V - Trifásico	1.740 RPM
POTÊNCIA	CONEXÃO DE ENTRADA
0,75 Kw	1”
MEDIDAS	
(A) 220 mm x (L) 196 mm x (C) 390 mm	

BOMBA DE ENGRENAGENS ELÉTRICA 220 V MONOFÁSICA ATÉ 150 L/MIN

CÓDIGO
MIX-104470

ÓLEO

ATÉ SAE 140



A Bomba de Engrenagem Elétrica 220V Monofásica Lubmix MIX-104470 é indicada para a transferência de óleo lubrificante de até SAE 140 em operações que exigem maior volume de movimentação. Com vazão de 120 a 150 L/min e construção em ferro fundido, oferece resistência e desempenho para aplicações industriais, oficinas, depósitos de óleo e áreas de manutenção.

PRESSÃO MÁXIMA	VAZÃO LIVRE
3 BAR (87 PSI)	120 a 150 L/min
ALIMENTAÇÃO	VELOCIDADE
220 V - Monofásico	1.740 RPM
POTÊNCIA	CONEXÃO DE ENTRADA
0,75 Kw	1 1/2”
MEDIDAS	
(A) 230 mm x (L) 230 mm x (C) 420mm	

BOMBA DE ENGRENAGENS ELÉTRICA 220 V MONOFÁSICA ATÉ 200 L/MIN

CÓDIGO
MIX-104489

ÓLEO

ATÉ SAE 140



A Bomba de Engrenagem Elétrica 220V Monofásica Lubmix MIX-104489 é indicada para a transferência de óleo lubrificante de até SAE 140 em operações que exigem maior capacidade de movimentação. Com vazão de 150 a 200 L/min, conexão de 1 1/2” e construção em ferro fundido, oferece robustez e desempenho para aplicações industriais, oficinas, depósitos de óleo e áreas de manutenção.

PRESSÃO MÁXIMA	VAZÃO LIVRE
3 BAR (45,5 PSI)	150 A 200 L/min
ALIMENTAÇÃO	VELOCIDADE
Motor IP44 - 220 V	1.740 RPM
POTÊNCIA	CONEXÃO DE ENTRADA
0,75 Kw	1 1/2”
MEDIDAS	
(A) 230 mm x (L) 230 mm x (C) 420 mm	

PROPULSORA PNEUMÁTICA 3:1 PARA TAMBOR DE 200 L DE 28 L/MIN

CÓDIGO
MIX-11PT3

ATÉ SAE 130



ÓLEO

Em alumínio, ideal para uso com óleos de média a alta viscosidade (até SAE 130) para transferências de curtas distâncias (até 30 metros), usada principalmente em Kits montados em carrinho.

VAZÃO LIVRE	RATEIO
28 L/min	3:1
ENTRADA DE AR	**SAÍDA DO PRODUTO**
Rosca 1/4" NPT	Rosca 1/2" NPT
PRESSÃO DE TRABALHO	**PRESSÃO MÁXIMA DE SAÍDA**
30 a 150 PSI	450 PSI
CONSUMO DE AR	**PESO**
270 L/min	3,5 Kg
MEDIDAS	
(A) 1.140 mm x (C) 165 mm	

É indicado o uso de Preparador de Ar

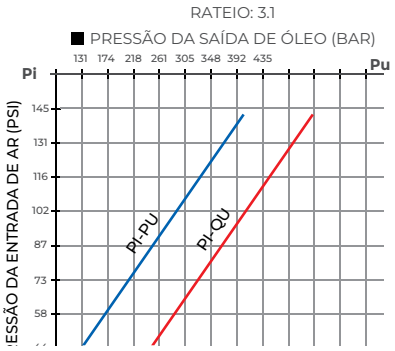

CONFIGURAÇÕES ALTERNATIVAS

PROPULSORA PNEUMÁTICA

ÓLEO

ATÉ SAE 130



ADAPTÁVEL P/ PAREDE

28 L/min

CÓDIGO
MIX-11PS3

PROPULSORA PNEUMÁTICA

ÓLEO

ATÉ SAE 240



ADAPTÁVEL P/ TAMBOR DE 200L

35 L/min

CÓDIGO
MIX-1151B

PROPULSORA PNEUMÁTICA 5:1 PARA PAREDE DE 15 L/MIN

CÓDIGO
MIX-ORP-51

ÓLEO | ATÉ SAE 240



Propulsora Pneumática para óleo Lubrificante, adaptável à parede. Projetada para operar em condições difíceis, ideal para óleos de média a alta viscosidade (até SAE 240) em transferências curtas de até 50 metros. Fabricadas totalmente em metal com usinagem CNC, suas peças móveis são altamente resistentes ao desgaste. Essa propulsora é comumente utilizada com Kits montados em carrinhos. Uma ferramenta poderosa e eficiente para facilitar o processo de Lubrificação em ambientes industriais e automotivos.

CONEXÃO DE ENTRADA DE AR 1/4" (F) NPT	RATEIO 5:1
CONEXÃO DE SAÍDA DA BOMBA 1/2" (F) NPT	VAZÃO LIVRE 15 L/min
CONSUMO DE AR 270 L/min	PRESSÃO DE TRABALHO 60 PSI - 150 PSI
PRESSÃO MÁXIMA DE SAÍDA DO FLUIDO 750 PSI	PRESSÃO MÁXIMA DE ENTRADA DE AR 150 PSI
PESO 3 Kg	NÍVEL DE RUÍDO 85 dB
MEDIDAS (A) 350mm x (C) 140mm	

PROPULSORA PNEUMÁTICA 6.5:1 PARA PAREDE DE 18 L/MIN

CÓDIGO
MIX-50053

ÓLEO | ATÉ SAE 240



Propulsora Pneumática para óleo Lubrificante, adaptável à parede. Projetada para operar em condições difíceis, ideal para óleos de média a alta viscosidade (até SAE 240) em transferências curtas de até 60 metros. Fabricadas totalmente em metal com usinagem CNC, suas peças móveis são altamente resistentes ao desgaste.

Uma ferramenta poderosa e eficiente para facilitar o processo de Lubrificação em ambientes industriais e automotivos.

RATEIO 6.5:1	CONEXÃO DE ENTRADA DE AR: 1/4" (F) BSP / 1/4" (F) NPT
VAZÃO LIVRE Até 18 L/min	CONEXÃO DE SAÍDA DA BOMBA 1/2" (F) BSP / 1/2" (F) NPT
PRESSÃO DE TRABALHO 2 BAR a 10 BAR (30 a 150 PSI)	CONSUMO DE AR 250 L/min
PRESSÃO MÁX. DE ENTRADA DE AR 10 BAR (150 PSI)	PRESSÃO MÁX. DE SAÍDA DO FLUIDO 65 BAR (975 PSI)
NÍVEL DE RUÍDO 82 dB	

PROPULSORAS PNEUMÁTICAS ECODORA 3:1 COM VAZÃO DE 20 L/MIN



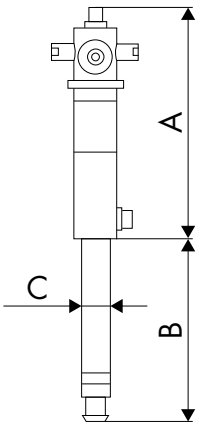

ECODORA

ATÉ SAE 130

ÓLEO

Equipamento pneumático para bombeamento de óleo com vazão de 20 L/min, ideal para aplicações de média pressão. Possui vedações em NBR, adequadas para óleos e graxas. Robusta e confiável, é indicada para uso industrial contínuo com tambor ou reservatórios.

VAZÃO LIVRE	RATEIO
20 L/min	3:1
ENTRADA DE AR	CONEXÃO DE SAÍDA DE FLUIDO
1/4" (F) BSP	1/2" (F) BSP
CONSUMO DE AR	PRESSÃO DE TRABALHO
330 L/min	87 - 116 PSI

CÓDIGO: MIX-35160

ADAPTÁVEL À	Tambores ou Tanques modulares
PESO	4,4 Kg
MEDIDAS (A-B-C)	285 mm x 285 mm x 42 mm

CÓDIGO: MIX-35161

ADAPTÁVEL À	Personalizável 1"
PESO	5 Kg
MEDIDAS (A-B-C)	285 mm x 220 mm x 42 mm

CÓDIGO: MIX-35163

ADAPTÁVEL À	Tanque
PESO	6,8 Kg
MEDIDAS (A-B-C)	285 mm x 1250 mm x 42 mm

CÓDIGO: MIX-35173 e MIX-35176

ADAPTÁVEL À	50-60 Kg
PESO	5,8 Kg
MEDIDAS (A-B-C)	285 mm x 74 mm x 42 mm

CÓDIGO: MIX-35194 e MIX-35196

ADAPTÁVEL À	180-220 Kg
PESO	6,5 Kg
MEDIDAS (A-B-C)	285 mm x 94 mm x 42 mm

PROPULSORAS PNEUMÁTICAS ECODORA 3:1 COM VAZÃO DE 20 L/MIN



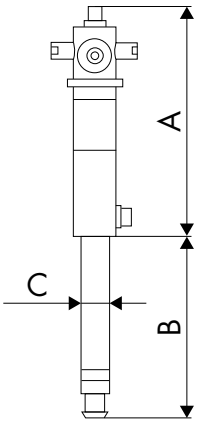

ECODORA

ATÉ SAE 130

ÓLEO

Equipamento pneumático para bombeamento de óleo com vazão de 20 L/min, ideal para aplicações de média pressão. Possui vedações em NBR, adequadas para óleos e graxas. Robusta e confiável, é indicada para uso industrial contínuo com tambor ou reservatórios.

VAZÃO LIVRE	RATEIO
20 L/min	3:1
ENTRADA DE AR	CONEXÃO DE SAÍDA DE FLUIDO
1/4" (F) BSP	1/2" (F) BSP
CONSUMO DE AR	PRESSÃO DE TRABALHO
330 L/min	87 - 116 PSI

CÓDIGO: MIX-35160

ADAPTÁVEL À	Tambores ou Tanques modulares
PESO	4,4 Kg
MEDIDAS (A-B-C)	285 mm x 285 mm x 42 mm

CÓDIGO: MIX-35161

ADAPTÁVEL À	Personalizável 1"
PESO	5 Kg
MEDIDAS (A-B-C)	285 mm x 220 mm x 42 mm

CÓDIGO: MIX-35163

ADAPTÁVEL À	Tanque
PESO	6,8 Kg
MEDIDAS (A-B-C)	285 mm x 1250 mm x 42 mm

CÓDIGO: MIX-35173 e MIX-35176

ADAPTÁVEL À	50-60 Kg
PESO	5,8 Kg
MEDIDAS (A-B-C)	285 mm x 74 mm x 42 mm

CÓDIGO: MIX-35194 e MIX-35196

ADAPTÁVEL À	180-220 Kg
PESO	6,5 Kg
MEDIDAS (A-B-C)	285 mm x 94 mm x 42 mm

PROPULSORAS PNEUMÁTICAS ECODORA 3:1 COM VAZÃO DE 20 L/MIN



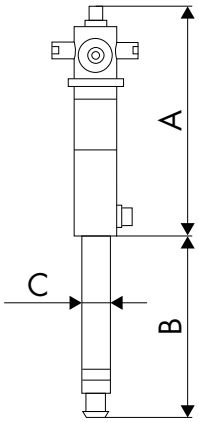

ECODORA

ATÉ SAE 130

ÓLEO

As Propulsoras Pneumáticas Ecodora 3:1 é indicada para aplicações industriais que exigem alta eficiência na transferência de fluidos. Com relação de compressão 3:1, oferece vazão de até 20 Litros por minuto, sendo ideal para o bombeamento de óleos e Lubrificantes de média viscosidade. Suas vedações em Viton® garantem excelente resistência química, especialmente em ambientes agressivos ou com fluidos corrosivos. Robusta e confiável, é amplamente utilizada em sistemas de Lubrificação centralizada e abastecimento técnico.

VAZÃO LIVRE	RATEIO
20 L/min	**3:1**
ENTRADA DE AR	CONEXÃO DE SAÍDA DE FLUIDO
1/4" (F) BSP	**1/2" (F) BSP**
CONSUMO DE AR	PRESSÃO DE TRABALHO
350 L/min	**87 - 116 PSI**

CÓDIGO: MIX-35060

ADAPTÁVEL À	Tambores ou Tanques modulares
PESO	5,35 Kg
MEDIDAS (A-B-C)	332 mm x 20 mm x 32 mm

CÓDIGO: MIX-35061

ADAPTÁVEL À	Personalizável 1"
PESO	5,35 Kg
MEDIDAS (A-B-C)	332 mm x 20 mm x 32 mm

CÓDIGO: MIX-35063

ADAPTÁVEL À	Tanque
PESO	5,35 Kg
MEDIDAS (A-B-C)	332 mm x 20 mm x 32 mm

CÓDIGO: MIX-35076

ADAPTÁVEL À	50-60 Kg
PESO	5,35 Kg
MEDIDAS (A-B-C)	332 mm x 740 mm x 32 mm

CÓDIGO: MIX-35094

ADAPTÁVEL À	180-220 Kg
PESO	6,5 Kg
MEDIDAS (A-B-C)	332 mm x 940 mm x 32 mm

PROPULSORAS PNEUMÁTICAS ECODORA 5:1 COM VAZÃO DE 20 L/MIN



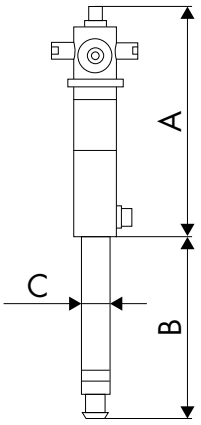

ECODORA

ATÉ SAE 240

ÓLEO

Propulsora pneumática de alta performance, com relação de pressão 5:1 e vazão de 20 L/min. Indicada para aplicações industriais de alta demanda, equipada com vedações em NBR, ideais para óleos e graxas. Modelo robusto da Linha 650, compatível com sistemas de média a alta pressão e operação contínua.

VAZÃO LIVRE	RATEIO
20 L/min	5:1
ENTRADA DE AR	CONEXÃO DE SAÍDA DE FLUIDO
1/4" BSP	1/2" (F) BSP
CONSUMO DE AR	PRESSÃO DE TRABALHO
350 L/min	87 - 116 PSI

CÓDIGO: MIX-35160

ADAPTÁVEL À	Parede (14 L/min)
PESO	4,7 Kg
MEDIDAS (A-B-C)	345 mm x 270 mm x 42 mm

CÓDIGO: MIX-36061

ADAPTÁVEL À	Personalizável 1"
PESO	5,2 Kg
MEDIDAS (A-B-C)	345 mm x 270 mm x 42 mm

CÓDIGO: MIX-36063

ADAPTÁVEL À	Tanque
PESO	7,2 Kg
MEDIDAS (A-B-C)	345 mm x 1250 mm x 42 mm

CÓDIGO: MIX-36073 | MIX-36076

ADAPTÁVEL À	Tambores de 50-60 Kg
PESO	6,2 Kg
MEDIDAS (A-B-C)	345 mm x 740 mm x 42 mm

CÓDIGO: MIX-36094 | MIX-36096

ADAPTÁVEL À	Tambores de 180-220 Kg
PESO	6,8 Kg
MEDIDAS (A-B-C)	345 mm x 940 mm x 42 mm

PROPULSORA PNEUMÁTICA PARA ÓLEO 5:1 E VAZÃO 45 L/MIN PAREDE

CÓDIGO
MIX-90C51

ADAPTÁVEL P/ PAREDE



ECODORA

ATÉ SAE 240 — ÓLEO

Propulsora Pneumática para óleo Linha 900 projetada para montagem em parede, oferece maior produtividade e rapidez na transferência de óleo. Possui vedações em poliuretano que garantem excelente durabilidade e segurança. Seu tubo de sucção é fabricado em aço carbono e seu corpo superior é construído em alumínio que proporcionam resistência a desgaste, suportando condições exigentes.

VAZÃO	RATEIO
45 L/min	5:1
PRESSÃO MÁX. DO AR	**CONEXÃO DE ENTRADA DE AR**
116 PSI	1/2” (F)
CONEXÃO DE SAIDA DO FLUIDO	**PESO**
3/4” (F)	12 Kg
DIMENSÕES	
430 mm x 230 mm x 62 mm	

PROPULSORAS PNEUMÁTICAS ECODORA 7:1 COM VAZÃO DE 30 L/MIN

CÓDIGO
MIX-90C71
MIX-91C71
MIX-92C71



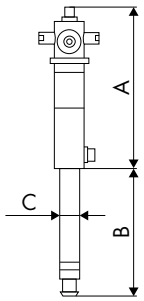

ECODORA

ATÉ SAE 240 — ÓLEO

Propulsora Pneumática óleo com rateio 11:1 e vazão de 30 Litros por minuto. Equipada com vedações de poliuretano (PU) para maior durabilidade e resistência a produtos químicos. Possui tubo de sucção inferior fabricado em aço carbono, ideal para ambientes industriais exigentes, e corpo superior do tubo de sucção em alumínio, garantindo leveza e resistência à corrosão.

VAZÃO	RATEIO
30 L/min	7:1
CONEXÃO DE SAIDA DO FLUIDO	**CONEXÃO DE ENTRADA DE AR**
3/4” (F)	1/4” (F)
PRESSÃO	
116 PSI	

DIMENSÕES (mm) (AxBxC)	PESO	ADAPTÁVEL À
MIX-90C71: 430x270xø53	11 Kg	Parede
MIX-91C71: 430x940xø53	13 Kg	Tambores 180-200 Kg
MIX-92C71: 430x1260xø53	15 Kg	Tanque

PROPULSORAS PNEUMÁTICAS ECODORA 11:1 COM VAZÃO DE 30 L/MIN

CÓDIGO

MIX-90C111

MIX-91C111

MIX-92C111



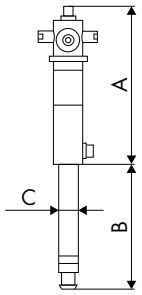

ECODORA

ATÉ SAE 240

ÓLEO

Propulsora Pneumática óleo com rateio 11:1 e vazão de 30 Litros por minuto. Equipada com vedações de poliuretano (PU) para maior durabilidade e resistência a produtos químicos. Possui tubo de sucção inferior fabricado em aço carbono, ideal para ambientes industriais exigentes, e corpo superior do tubo de sucção em alumínio, garantindo leveza e resistência à corrosão.

VAZÃO	RATEIO
30 L/min	11:1
CONEXÃO DE SAIDA DO FLUIDO	CONEXÃO DE ENTRADA DE AR
3/4” (F)	1/2” (F)
PRESSÃO	
120 PSI	

DIMENSÕES (mm) (AxBxC)	PESO	ADAPTÁVEL À
MIX-90C111: 430x270x45	11 Kg	Parede
MIX-91C111: 430x940x45	16 Kg	Tambores 180-200 Kg
MIX-92C111: 430x 740x45	15 Kg	Tambores 50-60 Kg

PROPULSORA PNEUMÁTICA PARA GRAXA E ÓLEO 40:1 TAMBOR 200 KG

CÓDIGO

MIX-116F401



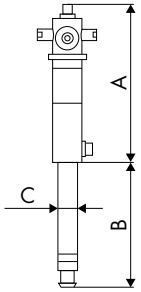

ECODORA

ATÉ SAE 240

ÓLEO

GRAXA

Propulsora Pneumática para Graxa e óleo de alta viscosidade 40:1 Ecodora MIX-116F401 para Tambor de 200Kg, com rateio de 40:1 e vazão de 10Kg/min, projetada para alta performance. Possui vedações em PU e tubo de sucção de 940mm, sendo ideal para tambores de 180 a 220 Kg. O corpo superior e o tubo de sucção são fabricados em aço carbono, garantindo durabilidade e resistência em aplicações industriais.

Viscosidade máxima da Graxa: NGLI 3

VAZÃO	RATEIO
10 Kg/min	40:1
TEMPERATURA	CONEXÃO DE ENTRADA DE AR
87 a 116 PSI	1/2” (F)
CONEXÃO DE SAIDA DO FLUIDO	PESO
1/2” (F)	25 Kg
DIMENSÕES	
(A) 1380 mm x 50,8 mm	

MEDIDOR MECÂNICO DE 3 DÍGITOS COM 1” E VAZÃO DE 120 L/MIN

CÓDIGO
MIX-MD63D



Em alumínio, com registrador mecânico. Possui 3 dígitos retornáveis a zero e um totalizador de 6 dígitos não retornáveis. Indicado para óleos leves como diesel e óleos com viscosidade a 200 Cst, pode ser utilizado por gravidade ou em Linha. Único medidor do mercado que contém 2 entradas - uma opcional, para o usuário escolher qual a melhor a forma de zerar o medidor.

VAZÃO LIVRE	PRESSÃO MÁX. DE TRABALHO
10 a 120 L/min	3,45 BAR (50 PSI)
ENTRADA E SAÍDA	PRESSÃO DE RUPTURA
1” BSP	30 BAR (435 PSI)
GRAU DE PROTEÇÃO	TEMPERATURA MÁX. DE OPERAÇÃO
IP55	-20°C a 60°C
REPETIBILIDADE	RESOLUÇÃO
± 0,2%	0,1 Litros
PESO	MEDIDAS
2,2 Kg	(A) 157 mm x (L) 196 mm x (C) 134 mm

MEDIDOR MECÂNICO DE 4 DÍGITOS COM 1” E VAZÃO DE 120 L/MIN

CÓDIGO
MIX-MD64D



Em alumínio, com registrador mecânico. Possui 4 dígitos retornáveis a zero e um totalizador de 8 dígitos não retornável. Indicado para óleo diesel, pode ser utilizado por gravidade ou em Linha. Único medidor do mercado que contém 2 entradas - uma opcional, para o usuário escolher qual a melhor a forma de zerar o medidor.

VAZÃO LIVRE	PRESSÃO MÁX. DE TRABALHO
10 a 120 L/min	3,45 BAR (50 PSI)
ENTRADA E SAÍDA	PRESSÃO DE RUPTURA
1” BSP	30 BAR (435 PSI)
GRAU DE PROTEÇÃO	TEMPERATURA MÁX. DE OPERAÇÃO
IP55	-20°C a 60°C
REPETIBILIDADE	RESOLUÇÃO
± 0,2%	0,1 Litros
PESO	MEDIDAS
2,2 Kg	(A) 157 mm x (L) 196 mm x (C) 134 mm

MEDIDOR MECÂNICO EM LINHA DE 4 DÍGITOS COM 1” E VAZÃO DE 60 L/MIN

CÓDIGO
MIX-50104

FILL-RITE
FUEL MANAGEMENT SYSTEM

ÓLEO



Medidor em alumínio anodizado, com totalizador e vedação em anéis de viton. Esses medidores de deslocamento positivo são baseados no princípio de operação do disco nutante. Este é um design robusto para uso em aplicações que não sejam de transferência de custódia, como controle de estoque de produtos petrolíferos refinados e produtos químicos não corrosivos.

VAZÃO LIVRE	CONEXÃO DE ENTRADA E SAÍDA
2,3 a 60 L/min	1” (F) NPT

DISPLAY	PRESSÃO DE OPERAÇÃO	PRECISÃO
4 Dígitos	69 BAR (1000PSI)	± 2%

TEMPERATURA DE OPERAÇÃO	PESO
-40° C até 80° C	3,5 Kg

MEDIDAS DA EMBALAGEM
(A) 190 mm x (L) 165 mm x (C) 165 mm





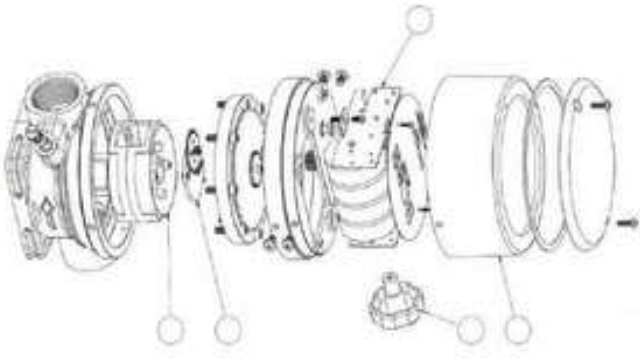

MEDIDOR MECÂNICO EM LINHA DE 4 DÍGITOS COM 1.1/2” E VAZÃO DE 60 L/MIN

CÓDIGO
MIX-50105

FILL-RITE
FUEL MANAGEMENT SYSTEM

ÓLEO



O MIX-50105 é um medidor de transferência mecânica de combustível de 4 dígitos, projetado para alta pressão, alta viscosidade e alta precisão. Equipado com roscas NPT, este medidor registra de 2,3 a 57 Litros por minuto com uma precisão de ± 2%.

VAZÃO LIVRE	CONEXÃO DE ENTRADA E SAÍDA
2,3 a 60 L/min	1.1/2” (F) NPT

DISPLAY	PRESSÃO DE OPERAÇÃO	PRECISÃO
4 Dígitos	28 BAR (400PSI)	± 2%

TEMPERATURA DE OPERAÇÃO	PESO
-26° C até 82° C	3,5 Kg

MEDIDAS DA EMBALAGEM
(A) 190mm x (L) 165mm x (C) 165mm





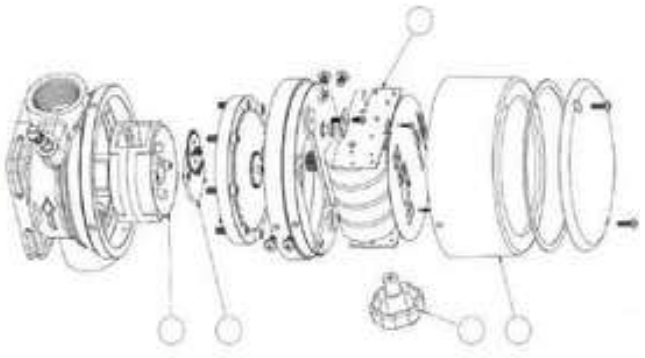

MEDIDOR DIGITAL PARA ÓLEO E SIMILARES DE 1/2” E VAZÃO 35 L/MIN

CÓDIGO
MIX-37780

ECODORA

ÓLEO



Medidor digital para óleo e similares possui corpo fabricado em alumínio, garantindo durabilidade e resistência, ideal para medições precisas e eficientes em sistemas de Lubrificação e transferência de óleo.

VAZÃO	MATERIAL DAS ENGRENAGENS
35 L/min	POM
CONEXÃO DE ENTRADA E SAÍDA	**PRESSÃO MÁX. DE TRABALHO**
1/2” (F)	1015 PSI
PRECISÃO	**PESO**
± 0,3%	485 g

TEMPERATURA MÁX. DE OPERAÇÃO
-10 a 60°C
MEDIDAS DA EMBALAGEM
(A) 94mm x (L) 90mm x (C) 55,5mm

MEDIDOR DIGITAL PARA ÓLEO E SIMILARES DE 3/4” E VAZÃO 70 L/MIN

CÓDIGO
MIX-37781

ECODORA

ÓLEO



Medidor digital para óleo e similares entrada e saída de 3/4" (F), possui uma vazão de 70 L/min. Seu corpo é fabricado em alumínio, garantindo durabilidade e resistência, ideal para medições precisas e eficientes em sistemas de Lubrificação e transferência de óleo.

VAZÃO	MATERIAL DAS ENGRENAGENS
70 L/min	POM
CONEXÃO DE ENTRADA E SAÍDA	**PRESSÃO MÁX. DE TRABALHO**
3/4” (F)	1015 PSI
PRECISÃO	**PESO**
± 0,3%	790 g

TEMPERATURA MÁX. DE OPERAÇÃO
-10 a 60°C
MEDIDAS DA EMBALAGEM
(A) 94mm x (L) 90mm x (C) 75,5mm

MEDIDOR MECÂNICO DE 7 DÍGITOS COM 1/2” E VAZÃO DE 35 L/MIN

CÓDIGO

MIX-11100

- Com Bico Antigotejante e Extensão Flexível

ÓLEO

ATÉ SAE 140



Em alumínio, com tecnoLogia de engrenagens ovais combinada com contador mecânico, oferece uma maneira simples e precisa de medir o Fluido a granel dispensado. Possui 7 dígitos parciais sendo o úLtimo decimaL, retornáveis a zero e totalizador de 4 dígitos não retornáveis, além de extensão flexível com bico antigotejante e gatilho. Ideal para trabalhos pesados é extremamente resistente devido ao sistema de mostrador mecânico. fácil de instaLar e manusear é um equipamento de alta qualidade, preciso e durável, indicado para óleo Lubrificante.

VAZÃO LIVRE	PRESSÃO MÁX. DE TRABALHO
35 L/min	103 BAR (1.500 PSI)
TEMPERATURA DE TRABALHO	**PRECISÃO**
Até 50°C (122° F)	± 0,5 %
MATERIAL	**CONEXÃO DE ENTRADA**
alumínio	1/2”
PESO	**MEDIDAS**
1,9 Kg	(A) 580mm x (L) 120mm





CONFIGURAÇÕES ALTERNATIVAS



CÓDIGO

MIX-11100M

MEDIDOR MECÂNICO EM LINHA

MEDIDOR DIGITAL À PROVA DE CHOQUE COM 1/2” E VAZÃO DE 30 L/MIN

CÓDIGO

MIX-250250

- Com Bico Antigotejante e Extensão Flexível

ÓLEO

Em alumínio, sistema de engrenagens ovais de fácil manutenção. A unidade eletrônica é à prova de choque e isolada contra óleo. O medidor digital pode ser instalado em comboios de Lubrificação e abastecimento, em propulsoras pneumáticas, bicos de óleo Lubrificante ou em Linha de Lubrificação, já que seu acionamento pode ser através de bombas diversas. A calibração ou aferição deste medidor é simples e pode ser feita usando uma proveta de 2 Litros especifica para óleo Lubrificante.



VAZÃO LIVRE	PRESSÃO MÁXIMA DE TRABALHO
30 L/min	1.450 PSI
PRECISÃO	CERTIFICAÇÃO INTERNACIONAL
± 0,5 %	AFLAS http://www.afLas.com
CONEXÃO DE ENTRADA	BICO DE SAÍDA
1/2” BSP	Flexível Antigotejante
PESO	MEDIDAS
1,75 Kg	(A) 64mm x (L) 92mm x (C) 680mm





CONFIGURAÇÕES ALTERNATIVAS



CÓDIGO

MIX-250M-S

MEDIDOR MECÂNICO EM LINHA

MEDIDOR DIGITAL PROGRAMÁVEL COM 1/2” E VAZÃO DE 30 L/MIN

CÓDIGO

MIX-11300

ÓLEO DIESEL



O Medidor digital programável MIX-11300 Lubmix para óleo Lubrificante e diesel é fabricado em alumínio e conta com um controle de vazão resetável. Seu indicador parcial exibe valores de 0.000 até 999.9 unidades, enquanto o totalizador não pode ser zerado e exibe até 999999 unidades. A numeração pode ser configurada para o abastecimento automático de 0,1 a 99,9 unidades.

VAZÃO LIVRE	PRESSÃO MÁX. DE OPERAÇÃO
30 L/min	69 BAR (1.000 PSI)
TEMPERATURA DE TRABALHO	PRECISÃO
5°C até 50°C	± 0,5%
MATERIAL	RESOLUÇÃO
alumínio	Conta menos de 0,005 Litros
SISTEMA DE MEDIÇÃO	CONEXÃO DE ENTRADA
Engrenagens Ovais	1/2”
PESO	MEDIDAS
2 Kg	(A) 580mm x (L) 120mm







COMANDO DE ÓLEO COM EXTENSÃO RÍGIDA 1/2” ANTIGOTEJANTE E VAZÃO DE 30 L/MIN

CÓDIGO
MIX-CO12P

ÓLEO



Comando de óleo fabricado em alumínio, com extensão rígida, bico antigotejante automático e botão de bloqueio do gatilho durante o abastecimento, possui um gatilho leve de ser manuseado o qual acionado libera a saída de óleo Lubrificante. Possui sistema antigotejante o qual é fundamental para que não haja desperdícios. Esse produto pode ser instalado e utilizado em bombas diversas, propulsoras pneumáticas comboios de Lubrificação e abastecimento ou mesmo em uma Linha de Lubrificação.

VAZÃO LIVRE	PRESSÃO MÁX. DE TRABALHO
30 L/min	69 BAR (1.000 PSI)
CONEXÃO DE ENTRADA	MEDIDAS
1/2" BSP (480 mm)	(A) 480 mm x (L) 115 mm

COMANDO DE ÓLEO COM EXTENSÃO RÍGIDA 3/4” ANTIGOTEJANTE E VAZÃO DE 70 L/MIN

CÓDIGO
MIX-CO34P

ÓLEO



O Comando de Óleo Antigotejante Lubmix MIX-CO34P 3/4", com extensão rígida e vazão de até 70 L/min, é indicado para aplicações de alta pressão. Possui mecanismo semi-motorizado antigotejamento, corpo em liga de alumínio e vedação em NBR, suportando pressão de até 100 BAR (1.450 PSI), garantindo controle preciso, segurança e durabilidade em sistemas de Lubrificação.

VAZÃO LIVRE	PRESSÃO MÁX. DE TRABALHO
70 L/min	100 BAR (1.450 PSI)
CONEXÃO DE ENTRADA	MEDIDAS
3/4" (27 mm)	(A) 474 mm x (L) 138 mm

COMANDO DE ÓLEO COM EXTENSÃO FLEXÍVEL 1/2” ANTIGOTEJANTE E ALTA VAZÃO DE 70 L/MIN

CÓDIGO
MIX-37776



ECODORA

ÓLEO DIESEL

O Comando Ecodora MIX-37776 é indicado para transferência e abastecimento de óleo lubrificante e diesel, com vazão de até 70 L/min. Possui gatilho automático, empunhadura em alumínio e conexão de entrada giratória 3/4" fêmea. Conta ainda com terminal flexível, bico anti-gotejante semiautomático de 35 mm, filtro integrado e trava do gatilho, auxiliando no controle da transferência e na redução de gotejamentos. É indicado para aplicações agrícolas, automotivas, industriais, construção, mineração e veículos de lubrificação e transporte.

VAZÃO LIVRE	PRESSÃO MÁX. DE OPERAÇÃO
70 L/min	70 BAR (1.015 PSI)
CONEXÃO DE ENTRADA	DIÂMETRO EXTERNO DO BICO
3/4" (F) - giratória	35 mm



Filtro instalado na entrada do comando, auxiliando na retenção de partículas sólidas presentes no fluido.

COMANDO DE ÓLEO DIGITAL COM BOTÃO DE TRAVA 1/2” E 35 L/MIN

CÓDIGO
MIX-37758

- Com Bico Antigotejante e Extensão Flexível



ECODORA

ÓLEO

Comando de óleo possui empunhadura ergonômica em alumínio, proporcionando leveza e durabilidade. Está equipada com medidor digital, que permite o controle exato do volume de óleo dispensado. O terminal flexível facilita o acesso a pontos de difíciL alcance, enquanto o bico antigotejamento semiautomático evita vazamentos e desperdícios, garantindo uma operação limpa e eficiente.

VAZÃO	TEMPERATURA DO FLUIDO
35 L/min	-10°C a 60°C
PRESSÃO MÁX. DE TRABALHO	**PRECISÃO**
1015 PSI (70 BAR)	± 0,3%
JUNTA GIRATÓRIA DE ENTRADA	**TERMINAL**
1/2” (F)	Flexível
FILTRO	**BOTÃO DE TRAVAMENTO DE NÍVEL**
Sim	Sim



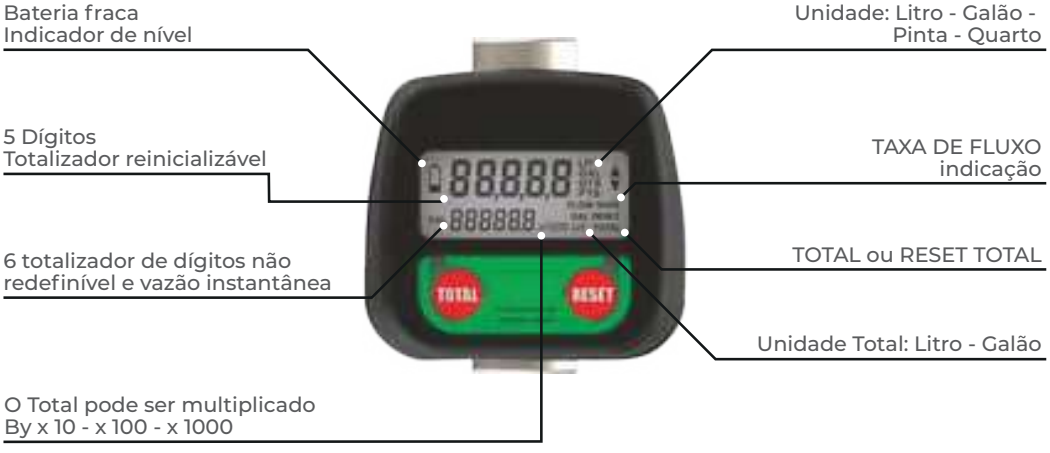

COMANDO DE ÓLEO DIGITAL PROGRAMÁVEL 1/2” E 38 L/MIN

CÓDIGO
MIX-37704

• Com Bico Coletor de Gotas Semiautomático e Extensão Flexível



ECODORA

ÓLEO

Comando com Medidor Digital Programável para Óleo Lubrificante 1/2" Ecodora – MIX-37704. O comando digital programável Ecodora MIX-37704 possui empunhadura em alumínio e tecnopolímero, extensão flexível e coletor de gotas Ø 16 mm. Ideal para dosagens precisas de óleo lubrificante, oferece praticidade, segurança e eficiência em oficinas e aplicações industriais

VAZÃO	EMPUNHADURA
38 L/min	Alumínio e Tecnopolímero
FILTRO	BOTÃO DE TRAVAMENTO DE NÍVEL
Sim	Não possui
JUNTA GIRATÓRIA DE ENTRADA	COLETOR DE GOTAS
1/2” (F)	Semi automático

COMANDO DE ÓLEO DIGITAL E TERMINAL FLEXÍVEL 3/4” E 75 L/MIN

CÓDIGO
MIX-37797



ECODORA

ÓLEO

O comando de óleo modelo possui empunhadura em alumínio, medidor digital, terminal flexível e bico antigotejamento semiautomático, oferecendo precisão na dosagem e praticidade no manuseio.

VAZÃO	TEMPERATURA DE OPERAÇÃO
5-75 L/min	-10°C a 60°C
PRESSÃO MÁX. DE OPERAÇÃO	REPETIÇÃO
1015 PSI	± 0,2%
JUNTA GIRATÓRIA DE ENTRADA	TERMINAL
1/3” (F)	Flexível
FILTRO	BOTÃO DE TRAVAMENTO DE NÍVEL
Sim	Não possui

CARRETEL MANUAL PARA MANGUEIRA DE 1/2”

CÓDIGO
MIX-7430040

ECODORA

ÓLEO



Carretel manual com mangueira, projetado para aplicações com óleo e fluidos similares, com pressão máxima de 150 bar (2176 PSI). Fabricado em aço pintado, possui entrada e saída com rosca 1/2" (F). A junta giratória é feita em aço zincado e as vedações são em poliuretano. Produto fornecido sem mangueira.

OBS.: MANGUEIRA NÃO INCLUSA

MANGUEIRA	CAPACIDADE
1/2”	Comp. máx. 20 m
3/4”	Comp. máx. 10 m

PRESSÃO	CONEXÃO DE ENTRADA	CONEXÃO DE SAÍDA
2176 PSI	1/2” (F)	1/2” (F)

DIMENSÕES
(A) 456 mm x (C) 415 mm (L) 420 mm

CARRETEL MANUAL PARA MANGUEIRA DE 1/2”

CÓDIGO
MIX-7530040

ECODORA

ÓLEO



O Carretel projetado para aplicação com óleos e fluidos similares, suporta até 150 bar (2176 PSI) de pressão. Construído em aço pintado, possui junta giratória em aço zincado e vedação em poliuretano. Conexões de entrada e saída com rosca 1/2" (F).

OBS.: MANGUEIRA NÃO INCLUSA

MANGUEIRA	CAPACIDADE
1/2”	Comp. máx. 25 m

PRESSÃO	CONEXÃO DE ENTRADA	CONEXÃO DE SAÍDA
2176 PSI	1/2” (F)	1/2” (F)

DIMENSÕES
(A) 558 mm x (C) 510 mm (L) 438 mm

CARRETEL MANUAL PARA MANGUEIRA DE 3/4”

CÓDIGO

MIX-7430045

ECODORA

ÓLEO



Carretel manual robusto, indicado para óleo e fluidos similares, com capacidade para operar até 150 bar (2176 PSI) de pressão. Fabricado em aço pintado, conta com junta giratória em aço zincado e vedações em poliuretano, garantindo durabilidade e resistência. Possui conexões de entrada e saída com roscas 1/2" (F) e 1" (F).

OBS.: MANGUEIRA NÃO INCLUSA

MANGUEIRA	CAPACIDADE
1/2”	Comp. máx. 20 m
3/4”	Comp. máx. 10 m

PRESSÃO	CONEXÃO DE ENTRADA	CONEXÃO DE SAÍDA
2176 PSI	1/2” (F)	3/4” (F)

DIMENSÕES
(A) 456 mm x (C) 415 mm (L) 420 mm

CARRETEL AUTOMÁTICO COM MANGUEIRA DE 15 METROS E 1/2”

CÓDIGO

MIX-1146015M

ÓLEO ÁGUA



Este Carretel, fabricado em aço, é ideal para uso com óleo ou água, sendo forte e robusto, porém compacto o suficiente para caber em espaços reduzidos. Possui suporte resistente com dois braços de cada lado e quatro pontos de fixação que permitem montagem nas posições horizontal e vertical. Sua estrutura de alta qualidade com três rolamentos, garante durabilidade e vida útil prolongada ao equipamento. Conta com placa de aço reforçada para suporte e um design que aumenta a durabilidade da mola matriz. A instalação é fácil e versátil, com placa de suporte rotativa e posições ajustáveis dos braços. Equipado com trava anticolisão na mangueira para evitar acidentes, podendo ser travada no comprimento desejado..

MANGUEIRA	PRESSÃO MÁX. DE TRABALHO
15 metros 1/2”	172 BAR (2.500PSI)

PESO	MEDIDAS
24,2 Kg	(A) 490 mm x (L) 220 mm x (C) 460 mm

CARRETEL AUTOMÁTICO COM MANGUEIRA DE 15 METROS E 3/4”

CÓDIGO
MIX-1134015M





Em aço, amplamente utilizado para óleo, diesel, água e diversos fluidos, sendo forte e robusto, porém compacto o suficiente para caber em espaços reduzidos. Possui suporte resistente com dois braços de cada lado e quatro pontos de fixação que permitem montagem nas posições horizontal e vertical. Sua estrutura de alta qualidade com três rolamentos, garante durabilidade e vida útil prolongada ao equipamento. Conta com placa de aço reforçada para suporte forte e um design que aumenta a durabilidade da mola matriz. A instalação é fácil e versátil, com placa de suporte rotativa e posições ajustáveis dos braços. Equipado com trava anticolisão na mangueira para evitar acidentes, podendo ser travada no comprimento desejado.

MANGUEIRA	PRESSÃO MÁX. DE TRABALHO
15 metros 3/4”	172 BAR (2.500PSI)

PESO	MEDIDAS
30,85 Kg	(A) 490 mm x (L) 205 mm x (C) 470 mm

CARRETEL AUTOMÁTICO PARA MANGUEIRA DE ABASTECIMENTO 3/4”

Mangueira 10 m
CÓDIGO
MIX-1956010M

Mangueira 15 m
CÓDIGO
MIX-1956015M





Este Carretel, feito em aço, é amplamente utilizado para diesel, gasolina e etanol. É forte e robusto, mas compacto o suficiente para caber facimente em espaços reduzidos. Possui um suporte resistente com dois braços de cada lado para maior segurança e, 4 pontos de fixação que permitem montagem na parede, teto ou chão, facilitando a liberação da mangueira na posição ideal. Sua estrutura de alta qualidade, com três rolamentos, garante durabilidade prolongada ao equipamento.

MANGUEIRA	PRESSÃO MÁX. DE OPERAÇÃO
10 e 15 metros 3/4”	100 BAR (1.450 PSI)

PESO	MEDIDAS
31 Kg	(A) 490mm x (L) 205mm x (C) 470mm

CARRETEL AUTOMÁTICO PARA MANGUEIRA DE 1/2”

CÓDIGO
MIX-43041AS

ECODORA

ÓLEO ÁGUA



Os carretéis automáticos para sucção de óleo residuaL são projetados para aplicações robustas, oferecendo praticidade e eficiência na operação. Contam com mangueira em borracha sintética preta, resistente e flexível, com acopLamento em aço galvanizado que assegura maior vida útil. A junta giratória em latão e as vedações em Viton® garantem estanqueidade e resistência a agentes químicos. Nas versões com mangueira, o equipamento inclui um trecho de 2 metros para conexão ao sistema, facilitando a instalação.

MANGUEIRA	CAPACIDADE
1/2”	Comp. máx. 15 m

PRESSÃO	CONEXÃO DE ENTRADA	CONEXÃO DE SAÍDA
2176 PSI	1/2” (F)	1/2” (M)

DIMENSÕES
(A) 420 mm x (C) 460 mm (L) 215 mm

CARRETEL AUTOMÁTICO PARA MANGUEIRA DE 3/4”

CÓDIGO
MIX-540412

ECODORA

ÓLEO



Carretel de mangueira automático, indicado para óleo e fluidos similares. Suporta pressão de até 100 bar (1450 PSI). Acompanha mangueira de borracha preta com 20 metros de comprimento e diâmetro interno de 3/4". Ideal para aplicações industriais que exigem resistência e durabilidade.

MANGUEIRA	CAPACIDADE
3/4”	Comp. máx. 20 m

PRESSÃO	CONEXÃO DE ENTRADA	CONEXÃO DE SAÍDA
1450 PSI	1” (F)	3/4” (M)

DIMENSÕES
(A) 510 mm x (C) 573 mm (L) 310 mm

· Consulte outros modelos disponíveis.

CARRETEL AUTOMÁTICO 3/4” PARA ÁGUA E COM MANGUEIRA DE 40 M IDEAL PARA FIXAR NO TETO OU PAREDE

CÓDIGO
MIX-56023



ECODORA

ÓLEO ÁGUA

O carretel automático para mangueira MIX--56023é indicado para aplicações com água até 100 bar (1450 PSI) e temperatura máxima de 130°C, sendo equipado com mangueira de borracha preta de 40 metros e diâmetro de 3/4". Possui junta giratória e caminho de fluxo em aço inoxidável AISI 304, com conexões em aço zincado e vedações em Viton®, garantindo alta resistência à pressão, temperatura e à corrosão. É uma solução robusta e durável para uso fixo em sistemas industriais.z

MANGUEIRA	CAPACIDADE
3/4”	Comp. máx. 40 m

PRESSÃO	CONEXÃO DE ENTRADA	CONEXÃO DE SAÍDA
1450 PSI	1” (F)	3/4” (F)

DIMENSÕES
(A) 522mm x (C) 578mm (L) 488mm

CARRETEL AUTOMÁTICO BLINDADO PARA MANGUEIRA DE 1/2”

CÓDIGO
MIX-44042



ECODORA

ÓLEO

Carretel de mangueira automático bLindado, indicado para óleo e fluidos similares, com pressão de trabalho de até 150 bar (2176 PSI). Acompanha mangueira de borracha preta de 15 metros, diâmetro de 1/2", junta giratória em aço zincado, vedações em poliuretano e estrutura em aço pintado.

MANGUEIRA	CAPACIDADE
1/2”	Comp. máx. 15m

PRESSÃO	CONEXÃO DE ENTRADA	CONEXÃO DE SAÍDA
2176 PSI	1/2” (F)	1/2” (F)

DIMENSÕES
(A) 485 mm x (C) 500 mm (L) 217 mm

CARRETEL AUTOMÁTICO COM MOTOR HIDRÁULICO PARA MANGUEIRA DE 1”

CÓDIGO
MIX-617400

ECODORA

ÓLEO



Carretel indicado para óleo e fluidos similares, o modelo opera com pressão de até 150 bar (2176 PSI). Possui entrada e saída roscadas 1" (F), junta giratória em aço zincado e vedações em poliuretano.

OBS.: MANGUEIRA NÃO INCLUSA

MANGUEIRA	CAPACIDADE
1/2”	Comp. máx. 65 m
3/4”	Comp. máx. 30 m
1”	Comp. máx. 20 m

PRESSÃO	CONEXÃO DE ENTRADA	CONEXÃO DE SAÍDA
2176 PSI	1” (F)	1” (F)

DIMENSÕES
(A) 621 mm x (C) 692 mm (L) 463 mm

CÓDIGO
MIX-638500

ECODORA

ÓLEO



Carretel indicado para óleos e fluidos similares, suporta até 400 bar (5802 PSI) de pressão. Fabricado em aço pintado, possui junta giratória em aço zincado e vedação em poliuretano. Entrada e saída com rosca fêmea 1" (F).

OBS.: MANGUEIRA NÃO INCLUSA

MANGUEIRA	CAPACIDADE
1/2”	Comp. máx. 150m
3/4”	Comp. máx. 75m
1”	Comp. máx. 50m

PRESSÃO	CONEXÃO DE ENTRADA	CONEXÃO DE SAÍDA
5802 PSI	1” (F)	1” (F)

DIMENSÕES
(A) 621 mm x (C) 692 mm (L) 740 mm

CARRETEL DE RETRAÇÃO ELÉTRICA PARA MANGUEIRA DE 1”

CÓDIGO
MIX-540244

ECODORA

ÓLEO



Carretel de retração eLétrica para mangueira, com acionamento eLétrico **24 V DC** e estrutura em aço pintado, indicado para óleo e fluidos similares, com pressão de trabalho de até 100 bar (1450 PSI). Possui entrada e saída com rosca 1" (F), junta giratória em aço zincado, vedações em poliuretano e não acompanha mangueira.

OBS.: MANGUEIRA NÃO INCLUSA

MANGUEIRA	CAPACIDADE
3/4”	Comp. máx. 25 m
1”	Comp. máx. 15 m

PRESSÃO	CONEXÃO DE ENTRADA	CONEXÃO DE SAÍDA
1.450 PSI	1/2” (F)	1” (F)

DIMENSÕES
(A) 535 mm x (C) 415 mm (L) 439 mm

CARRETEL DE RETRAÇÃO ELÉTRICA PARA MANGUEIRA DE 1”

CÓDIGO
MIX-540412R

ECODORA

ÓLEO ÁGUA



O Carretel de retração elétrica para aplicações com óleo e água quente (máx. 130°C), capacidade da mangueira de 3/4” e 25m de comprimento, construído em aço pintado com vedação em Viton e junta giratória de aço inoxidável AISI 304, garantindo resistência à corrosão e altas temperaturas. Opera com motorização elétrica de 24 V CC, suportando pressões de até 100 bar. Possui conexões de entrada e saída de 1" (f).

OBS.: MANGUEIRA NÃO INCLUSA

MANGUEIRA	CAPACIDADE
1”	Comp. máx. 15 m

PRESSÃO	CONEXÃO DE ENTRADA	CONEXÃO DE SAÍDA
1450 PSI	1” (F)	1” (F)

DIMENSÕES
(A) 535mm x (C) 640mm (L) 439mm

CARRETEL DE RETRAÇÃO ELÉTRICA PARA MANGUEIRA DE 1”

CÓDIGO
MIX-530244



ECODORA

ÓLEO

O Carretel de retração eLétrica **(24 V CC)**, projetado para aplicações com óleo e fluidos similares. Fabricado em aço pintado, oferece resistência aprimorada à corrosão e excelente durabilidade. Equipado com vedações em poliuretano, proporciona uma vedação eficaz e confiável, mesmo sob condições de trabalho intensas. Com capacidade para operar em pressões de até 100 bar (1450 PSI), é ideal para sistemas industriais de alta demanda. Possui conexões de entrada e saída no padrão 1" (F), garantindo compatibilidade com diversos sistemas.

OBS.: MANGUEIRA NÃO INCLUSA

MANGUEIRA	CAPACIDADE
3/4”	Comp. máx. 15 m
1”	Comp. máx. 10 m

PRESSÃO	CONEXÃO DE ENTRADA	CONEXÃO DE SAÍDA
1450 PSI	1” (F)	1” (F)

DIMENSÕES
(A) 535 mm x (C) 640 mm (L) 338 mm

CARRETEL DE RETRAÇÃO ELÉTRICA PARA MANGUEIRA DE 1”

CÓDIGO
MIX-560244



ECODORA

ÓLEO

Carretel de retração eLétrica (**24 V CC)** desenvolvido para aplicações industriais com óleo e fluidos similares. Construído em aço pintado, oferece alta resistência à corrosão e durabilidade. Equipado com vedações em poliuretano, garante desempenho confiável mesmo em condições de trabalho exigentes. O equipamento suporta uma pressão de operação de até 100 bar, sendo adequado para sistemas de alta demanda. Conta com conexão de entrada e saída no padrão 1" (F) para fácil integração em diferentes sistemas.

OBS.: MANGUEIRA NÃO INCLUSA

MANGUEIRA	CAPACIDADE
3/4”	Comp. máx. 60 m
1”	Comp. máx. 30 m

PRESSÃO	CONEXÃO DE ENTRADA	CONEXÃO DE SAÍDA
1450 PSI	1” (F)	1” (F)

DIMENSÕES
(A) 540 mm x (C) 640 mm (L) 628 mm

UNIDADE DE ABASTECIMENTO DE ÓLEO COM CARRETEL E PROPULSORA PARA TAMBOR E VAZÃO ATÉ 25 L/MIN

CÓDIGO
MIX-35275S
MIX-37675S

ECODORA ÓLEO

KIT COM CARRETEL ABERTO

CÓDIGO
MIX-35276S
MIX-37676S

ECODORA ÓLEO

KIT COM CARRETEL FECHADO





	MIX-35275S	MIX-35276S	MIX-37675S	MIX-37676S
Rateio	3:1		5:1	
Vazão	20 L/min		25 L/min	
Propulsora	MIX-35194		MIX-36060	
SAE	130		240	
Carretel	MIX-43041SO	MIX-44041SO	MIX-43041SO	MIX-44041SO
Tubo de Sucção Flexível	☑			
Tubo de Sucção Rígido	☑			
Adaptador de Tampão	42 mm			
Comando Digital	MIX-37758			
NippLe	1/2" (M) x 1/2" (M)			
Suporte Parede	MIX-38043			
Bandeja coletora	MIX-88630			
Peso	30,1 Kg	37,1 Kg	31,1 Kg	38,1 Kg
Dimensões (mm)	940 x 900 x 2200			

UNIDADE DE ABASTECIMENTO DE ÓLEO COM CARRETEL E PROPULSORA PARA PAREDE E VAZÃO ATÉ 25 L/MIN

CÓDIGO
MIX-35280S
MIX-37680S

ECODORA ÓLEO

KIT COM CARRETEL ABERTO

CÓDIGO
MIX-35281S
MIX-37679S

ECODORA ÓLEO

KIT COM CARRETEL FECHADO



	MIX-35280S	MIX-35281S	MIX-37680S	MIX-37679S
Rateio	3:1		5:1	
Vazão	20 L/min		25 L/min	
Propulsora	MIX-35160		MIX-36060	
SAE	130		240	
Carretel	MIX-43041SO		MIX-44041SO	
Tubo de Sucção Flexível	☑			
Tubo de Sucção Rígido	☑			
Adaptador de Tampão	42 mm			
Comando Digital	MIX-37758			
NippLe	1/2" (M) x 1/2" (M)			
Suporte Parede	MIX-38043			
Bandeja coletora	MIX-88630			
Peso	38,5 Kg	39,5 Kg	45,1 Kg	45,1 Kg
Dimensões (mm)	1700 x 900 x 2200			

UNIDADE DE ABASTECIMENTO DE ÓLEO COM CARRETEL E PROPULSORA PARA TAMBOR E VAZÃO ATÉ 28 L/MIN

CÓDIGO

MIX-OL-M4

ATÉ SAE 130

ÓLEO



KIT COM CARRETEL ABERTO

A Unidade de Abastecimento Pneumático para Óleo Lubrificante Lubmix MIX-OL-M4 reúne os principais componentes para transferência, distribuição e controle do abastecimento de óleo lubrificante em instalação fixa. O sistema conta com propulsora pneumática 3:1, vazão livre de 28 L/min, indicada para óleos de até SAE 130, além de Lubrefil para preparação do ar comprimido.

A unidade possui carretel automático com 15 m de mangueira de 1/2", comando digital com vazão de até 30 L/min e precisão de ±0,5%, além de bandeja pingadeira e bacia de contenção para tambor de 200 L. É indicada para oficinas, indústrias, frotas e centros de manutenção.

ITENS QUE COMPÕEM A UNIDADE:

- MIX-11PS3 – Propulsora Pneumática
- MIX-LUBRI-14 – Lubrefil
- MIX-BC1T – Bacia de Contenção
- MIX-1146015M – Carretel Automático
- MIX-250250 – Comando Digital
- MIX-BDJ88630 – Bandeja Pingadeira

BENEFÍCIOS:

- Abastecimento e medição num único conjunto.
- Facilita o uso e a organização da mangueira.
- Maior organização no ponto de abastecimento.
- Controle do volume dispensado.
- Auxilia na contenção de gotejamentos.
- Instalação: fixa / parede

VAZÃO LIVRE DA PROPULSORA	PRESSÃO DE TRABALHO
28 L/min	30 a 150 PSI
RATEIO DA PROPULSORA	**MANGUEIRA**
3:1	15 m x 1/2"
PRESSÃO MÁX. DO CARRETEL	**VAZÃO MÁX. DO COMANDO**
2.200 PSI (152 bar)	30 L/min
PRECISÃO DO COMENDO	**CAPACIDADE DO TAMBOR**
± 0,5%	200 L

UNIDADE DE ABASTECIMENTO COM PROPULSORA PARA PAREDE

CÓDIGO

MIX-35284

MIX-35285

MIX-37685



ECODORA

ÓLEO

Sistema de distribuição de óleo com propulsora montada na parede ou no tambor. Os kits com bomba montada na parede podem ser conectados a uma tubulação centralizada de Lubrificação, a um Carretel de mangueira ou a uma mangueira de entrega. O tubo de sucção rígido pode ser aLongado por meio de Elementos modulares para se adaptar à aLtura dos tanques.

ADAPTÁVEL P/ PAREDE

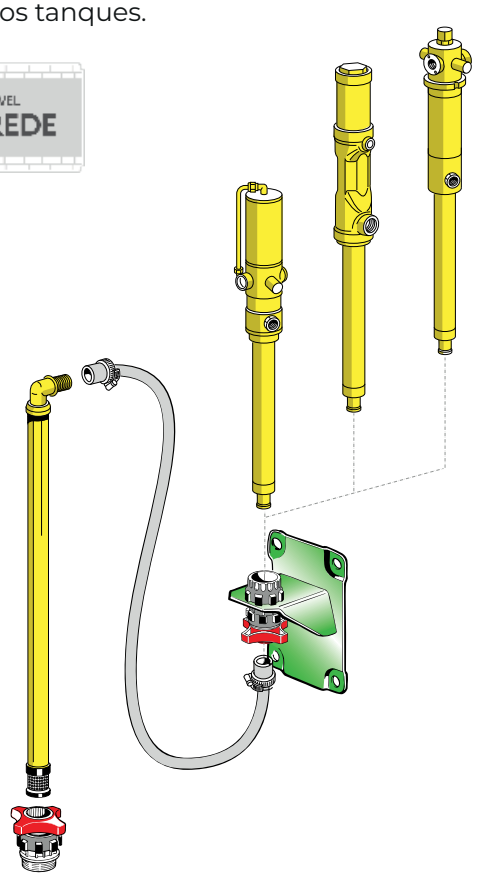

	MIX-35284	MIX-35285	MIX-37685
Rateio	3:1	3:1	5:1
Vazão	25 L/min	20 L/min	25 L/min
Propulsora	MIX-35060	MIX-35160	MIX-36060
SAE	130		240
Tubo de Sucção Flexível	☑		
Tubo de Sucção Rígido	☑		
Adaptador de Tampão	34 mm		
VáLvuLa	1/2" (F) x 1/2" (F) BAR		1" (F) x 1" (F) 70 BAR
NippLe	1/2" (F) x 1/2" (F) 70 BAR		
Regulador de Ar	1/4" (F) x 1/4" (F)		1/2" (F) x 1/2" (F)
Comando Digital	☒		
Bandeja coletora	☒		
Peso	15 Kg		23 Kg

UNIDADE DE ABASTECIMENTO COM PROPULSORA PARA TAMBOR

CÓDIGO

MIX-35290

MIX-35293

MIX-35296

ECODORA

ÓLEO

Sistema de distribuição de óleo com propulsora montada na parede ou no tambor. Os kits montados no tambor são fornecidos com Carretel e comando digital. O tubo de sucção rígido pode ser alongado por meio de Elementos modulares para se adaptar à altura dos tanques.



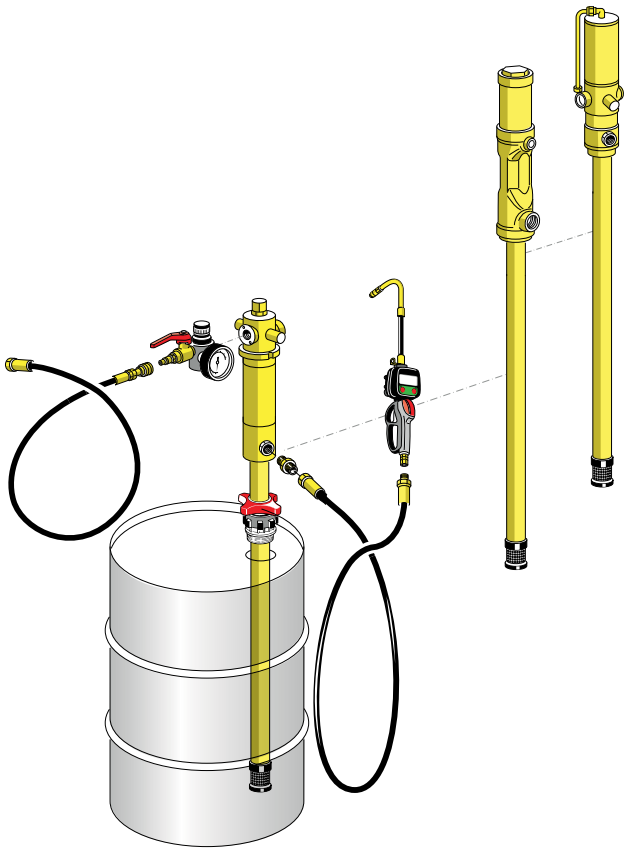

	MIX-35290	MIX-35293	MIX-35296
Rateio	3:1	3:1	5:1
Vazão	25 L/min	20 L/min	25 L/min
Propulsora	MIX-35094	MIX-35194	MIX-36094
SAE	130		
Tubo de Sucção Flexível	☑	☒	
Tubo de Sucção Rígido	☑	☒	
Adaptador de Tampão	34 mm	☒	
VáLvuLa	1/2" (F) x 1/2" (F) BAR		1" (F) x 1" (F) 70 BAR
NippLe	1" (M) x 3/4" (M)	1/2" (F) x 1/2" (F) 70 BAR	
Regulador de Ar	1/2" (F) x 1/2" (F)	☒	
Comando Digital	☒	MIX-37758	
Bandeja coletora	☒	☑	
Peso	22 Kg	48 Kg	49 Kg

PROPULSORA PARA TAMBOR COM TORNEIRA ANTIGOTEJANTE

CÓDIGO
MIX-37697S
MIX-37698S

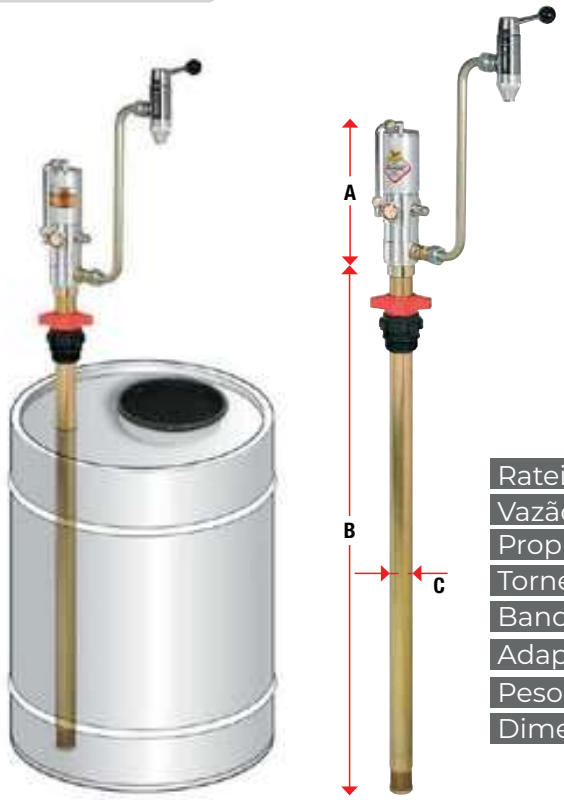

Tambor de óleo BAR. Ideal para a distribuição de óleo e líquido anticongelante. A torneira de entrega é conectada diretamente à bomba de alimentação. Muito compacto, permite o enchimento rápido de jarras ou outros pequenos recipientes.

OBS.: Não acompanha tambor.

	MIX-37697S	MIX-37698S
Rateio	3:1	
Vazão	14 L/min	
Propulsora	MIX-35194	
Torneira para Tambor	☑	
Bandeja coletora	☑	☒
Adaptador para Tampa	42 mm	
Peso	12 Kg	9,5 Kg
Dimensões (A x B x C)	285 mm x 940 mm x 42 mm	

SUPORTE DE PAREDE PARA PROPULSORA PNEUMÁTICA 42”

CÓDIGO
MIX-38043



Suporte de parede para fixação de propulsoras pneumáticas com tubo de sucção 42 mm.

TUBO DE SUCÇÃO PARA PROPULSORA DE PAREDE

CÓDIGO
MIX-38027



Tubo de sucção rígido de 42 mm e 940 mm para propulsora montada na parede.

UNIDADE MÓVEL ELÉTRICA 220 V DE 25 L/MIN COM MEDIDOR DIGITAL, CARRETEL AUTOMÁTICO PARA TAMBOR DE 200 L

CÓDIGO
MIX-9122-MD

ATÉ SAE 90

ÓLEO



Unidade móveL para óleo Lubrificante (SAE 90) pronta para adaptação de tambores de 200 Litros. Possui carrinho em aço com 1 roda frontaL - maciça, giratória e sistema de freios duplos, 2 rodas traseiras pneumáticas e uma corrente de segurança para segurar o tambor. Preparada para utilização, este equipamento conta com bomba de engrenagem própria para óleo Lubrificante com entrada e saída 1" BSP, tubo de sucção adaptável a tambores de 200 Litros, 10 metros de mangueira 1/2" com 1 trama de aço e terminais fixos (macho), além de Medidor digital com Extensão flexível e Bico Antigotejante. Ideal para facilitar e agilizar o processo de Lubrificação em diversos lugares, sendo possível utilizar com Medidor Mecânico ou Medidor programável.

Tambor não Acompanha o Produto.

VAZÃO LIVRE	FUNCIONAMENTO
25 L/min	ELétrico - 220V

MEDIDOR	MANGUEIRA	CAPACIDADE
digital	10 m - 1/2	1 Tambor 200 L

CARRINHO
Em aço - 2 rodas pneumáticas e 1 maciça com trava

MEDIDAS	PESO
(A) 1.070mm x (L) 860mm x (C) 1.000mm	42 Kg

CONFIGURAÇÕES **ALTERNATIVAS**



ÓLEO

COM MEDIDOR MECÂNICO

CÓDIGO
MIX-9122-MM



ÓLEO

COM MEDIDOR DIGITAL PROGRAMÁVEL

CÓDIGO
MIX-9122-MP

SISTEMA DE TRAVA DO CARRINHO:



UNIDADE MÓVEL PNEUMÁTICA DE 30 L/MIN COM MEDIDOR DIGITAL, CARRETEL AUTOMÁTICO PARA TAMBOR DE 200 L

CÓDIGO
MIX-91226

ATÉ SAE 90

ÓLEO



Unidade móveL para óleo Lubrificante (SAE 90) pronta para adaptação de tambores de 200 Litros. Possui carrinho em aço com 1 roda frontaL - maciça, giratória e sistema de freios duplos, 2 rodas traseiras pneumáticas e uma corrente de segurança para segurar o tambor. Preparada para utilização, este equipamento conta com Propulsora Pneumática, Lubrefil, Carretel Automático com 15 metros de mangueira 1/2" com 1 trama de aço própria para óleo Lubrificante e terminais fixos (macho), além de Medidor digital com Extensão flexível e Bico Antigotejante. Ideal para facilitar e agilizar o processo de Lubrificação em diversos lugares, sendo possível utilizar com Medidor Mecânico ou Medidor programável.

Tambor não Acompanha o Produto.

VAZÃO LIVRE	FUNCIONAMENTO
30 L/min	Pneumático

MEDIDOR	MANGUEIRA	CAPACIDADE
digital	15 m - 1/2	1 Tambor 200 L

CARRINHO
Em aço - 2 rodas pneumáticas e 1 maciça com trava

MEDIDAS	PESO
(A) 1.100 mm x (L) 860 mm x (C) 1.000 mm	65 Kg

CONFIGURAÇÕES **ALTERNATIVAS**



ÓLEO

COM MEDIDOR MECÂNICO

CÓDIGO
MIX-91227



ÓLEO

COM MEDIDOR DIGITAL PROGRAMÁVEL

CÓDIGO
MIX-91228

SISTEMA DE TRAVA DO CARRINHO:





UNIDADE DE LUBRIFICAÇÃO PNEUMÁTICA 3:1 COM MEDIDOR DIGITAL DE 28 L/MIN

CÓDIGO

MIX-OL-M1

ATÉ SAE 90



Tambor não Acompanha o Produto.

ÓLEO

A Unidade de Lubrificação para óleo (SAE 90) oferece uma soLução completae conveniente, contendo todos os Elementos essenciais para operações eficientes e descomplicadas.

Projetado para tambores de 200 Litros, este kit pré-montado e pronto para uso, inclui uma propulsora pneumática de alta qualidade para transferência de óleo, Lubrefil e um medidor digital com gatilho para medição precisa e confiável.

Além disso, esta unidade conta com uma mangueira de 10 metros de comprimento com 1/2", reforçada com uma trama de aço, ideal para facilitar e agilizar uma variedade de aplicações durante a Lubrificação.

Com este kit completo, você terá todos os recursos para transferências de óleo em curtas distâncias, garantindo praticidade e eficiência na Lubrificação, bem como um desempenho excepcional em todas as suas operações.

RATEIO	PRESSÃO DE TRABALHO	PRESSÃO DE SAÍDA
3:1	40-120 PSI	215-580 PSI

VAZÃO LIVRE	ENTRADA DE AR
Até 28 L/min (até SAE 90)	1/4" NPT

CONSUMO DE AR	SAÍDA DE PRODUTO	PESO
7 pes³/min	1/2" NPT	3,5 Kg

MEDIDAS
(A) 1.140 mm x (C) 165 mm

UNIDADE DE LUBRIFICAÇÃO PNEUMÁTICA 3:1 COM MEDIDOR DIGITAL E CARRINHO DE 28 L/MIN

CÓDIGO

MIX-OL-M1-C

ATÉ SAE 90

ÓLEO



Tambor não Acompanha o Produto.

A Unidade de Lubrificação para óleo (SAE 90) oferece uma soLução completa e conveniente, contendo todos os Elementos essenciais para operações eficientes e descomplicadas.

Projetado para tambores de 200 Litros, este kit pré-montado e pronto para uso, inclui uma propulsora pneumática de alta qualidade para transferência de óleo, Lubrefil e um medidor digital com gatilho para medição precisa e confiável.

Além disso, esta unidade conta com um carrinho resistente e durável e uma mangueira de 10 metros de comprimento com 1/2", reforçada com uma trama de aço. Essa estrutura é ideal para facilitar e agilizar uma variedade de aplicações durante a Lubrificação.

Com este kit completo, você terá todos os recursos para transferências de óleo em curtas distâncias, garantindo praticidade e eficiência na Lubrificação, bem como um desempenho excepcional em todas as suas operações.

RATEIO	PRESSÃO DE TRABALHO	PRESSÃO DE SAÍDA
3:1	40-120 PSI	215-580 PSI

VAZÃO LIVRE	ENTRADA DE AR
28 L/min	1/4 NPT

CONSUMO DE AR	SAÍDA DE PRODUTO	PESO
7 pes³/min	1/2" NPT	40 Kg

MEDIDAS
(A) 1.100 mm x (L) 860 mm x (C) 1.000 mm

UNIDADE MÓVEL DE FILTRAGEM PNEUMÁTICA 3:1 COM MEDIDOR DIGITAL E FILTROS DE 25 E 7 MICRA

CÓDIGO

MIX-UMF-P-25-07

ATÉ SAE 130



Tambor não Acompanha o Produto.

ÓLEO

A Unidade Móvel de Filtragem Pneumática Lubmix MIX-UMF-P-25-07 integra sucção, bombeamento, filtragem, medição e aplicação de óleo em um único conjunto móvel, adaptável a tambores de 200 litros. O sistema conta com propulsora pneumática, dois estágios de filtragem com indicador de saturação, medidor digital e carrinho reforçado.

Durante a operação, o óleo passa por filtros de 25 e 7 micra, realizando uma filtragem progressiva antes do abastecimento. O medidor digital registra o volume movimentado, enquanto a mangueira de 10 metros amplia o alcance até o ponto de aplicação.

Seu principal diferencial está em realizar transferência e filtragem contínua na mesma operação, contribuindo para a redução de contaminantes e para um abastecimento mais controlado e organizado.

BENEFÍCIOS:

- Filtragem progressiva em 25 e 7 micra.
- Auxilia no controle de contaminantes no óleo.
- Indicador de saturação facilita a manutenção dos filtros.
- Medidor digital para controle do volume abastecido.
- Estrutura móvel que facilita o deslocamento e a organização do conjunto.

COMPONENTES PRINCIPAIS:

- Propulsora: MIX-11PT3
- Medidor Digital: MIX-250250
- Filtro de 25 micra: MIX-DN064
- Filtro de 7 micra: MIX-DN065
- Cabeçote: MDN-P167294
- Carrinho: MIX-9214

CAPACIDADE	VAZÃO LIVRE	PRESSÃO DE TRABALHO
200 L	28 L/min	30-150 PSI

SISTEMA DE FILTRAGEM	ENTRADA DE AR
25 e 7 micra	1/4 (F)

	MANGUEIRA	PESO DO CARRINHO
230 L/min	10m - 1/2"	31 Kg

MEDIDAS
(A) 1.070 mm x (L) 860 mm x (C) 1.000 mm

UNIDADE MÓVEL DE ABASTECIMENTO 12 V COM BOMBA DE ENGRENAGEM, MEDIDOR DIGITAL, MANGUEIRA E VAZÃO 30 L/MIN

CÓDIGO
MIX-UMA-104461

ATÉ SAE 100



2 rodas maciças, 1 roda maciça giratória e com trava de segurança

ÓLEO

A Unidade Móvel de Abastecimento 12V para Óleo Lubrificante Lubmix MIX-UMA-104461 foi desenvolvida para transferência e aplicação de óleos lubrificantes com mobilidade, praticidade e controle. O conjunto reúne bomba elétrica de engrenagens 12V MIX-104461, medidor digital MIX-250250-ECO, válvula de alívio, conjunto de sucção ajustável e carrinho reforçado para tambores de até 200 litros.

A bomba oferece vazão de 20 a 30 L/min e a unidade é compatível com óleo lubrificante de até SAE 100. O sistema conta ainda com mangueira hidráulica de 5 metros, estrutura móvel em aço com rodas e trava de segurança, além de conexão direta em bateria por garras tipo jacaré.

Indicada para aplicações em frotas, logística, mineração, agronegócio, oficinas, indústrias e centros de manutenção, a unidade facilita o abastecimento em campo e em locais sem alimentação elétrica convencional.

ALIMENTAÇÃO	VAZÃO	CONEXÃO DE ENTRADA
12 V	20 a 30 L/min	1
CONEXÃO DE ENTRADA - BOMBA		CONEXÃO DE SAÍDA
3/4" NPT		1/2
CAPACIDADE	CONEXÃO BOMBA	ESTRUTURA
200 L	3/4" NPT (Entrada)	Aço

CONFIGURAÇÕES ALTERNATIVAS



ÓLEO

COM MEDIDOR DIGITAL

CÓDIGO
MIX-250250-ECO



ÓLEO

COM BOMBA ELÉTRICA DE ENGRENAGENS

CÓDIGO
MIX-104461

UNIDADE MÓVEL PARA ABASTECIMENTO COM BOMBA DE ENGRENAGEM, MEDIDOR PROGRAMÁVEL, SUPORTE E PROTEÇÃO FRONTAL

CÓDIGO
MIX-UM-BMS-220

ÓLEO

ATÉ SAE 140



A Unidade Móvel para Abastecimento Lubmix MIX-UM-BMS-220 é indicada para o abastecimento, transferência e controle de óleos lubrificantes em oficinas, indústrias, mineradoras, usinas e frotas. Desenvolvida para tambores de até 200 litros, possui estrutura reforçada, suporte e proteção frontal, oferecendo maior segurança e mobilidade durante a operação.

Equipada com bomba de transferência de até 50 L/min, medidor presetável e comando de óleo com mangueira de 5 metros, proporciona maior controle do volume abastecido e ajuda a reduzir desperdícios. Conta ainda com bandeja ecológica integrada para contenção de gotejamentos e é compatível com óleos de até SAE 140.

BENEFÍCIOS

- Controle preciso no abastecimento de lubrificantes.
- Medidor presetável para programação do volume.
- Redução de desperdícios e erros operacionais.
- Bandeja ecológica para contenção de gotejamentos.

Proteção frontal para maior segurança do tambor.

- Ideal para aplicações industriais, mineradoras, usinas e frotas.

VAZÃO LIVRE	PRESSÃO MÁXIMA	VISCOSIDADE
Até 50 L/min	6 BAR	Óleos até SAE 140

ALIMENTAÇÃO	ENTRADA
220 V (monofásico ou trifásico)	1

SAÍDA	POTÊNCIA	PESO
1/2	3 CV	29,5 Kg

MEDIDAS
(A) 995mm x (L) 593mm x (C) 595mm

CONFIGURAÇÕES ALTERNATIVAS



ÓLEO

COM MEDIDOR DIGITAL

CÓDIGO
MIX-OGM-220V



ÓLEO

COM BOMBA ELÉTRICA DE ENGRENAGENS

CÓDIGO
MIX-50202

UNIDADE PNEUMÁTICA DE LUBRIFICAÇÃO DE 30 L/MIN, MEDIDOR DIGITAL E RESERVATÓRIO DE 1.000 L

CÓDIGO
MIX-1000MD

ATÉ SAE 90

ÓLEO



Unidade Pneumática foi especialmente desenvolvida para facilitar o abastecimento de óleo Lubrificante. Projetada para se adaptar facilmente a um porta-palete de 1.000 Litros (IBC), sua estrutura em aço proporciona suporte para a propulsora pneumática, filtro regulador de ar, medidor digital e mangueira.

Pronta para uso imediato, esta unidade inclui uma propulsora pneumática, um medidor digital com gatilho e bico antigotejante, além de uma mangueira de 10 metros de comprimento com diâmetro de 1/2".

Com disponibilidade de entrega em todo o Brasil, a Unidade Pneumática de Lubrificação 30 L/min com Reservatório de 1000L da Lubmix MIX-1000MD é a escolha perfeita para garantir eficiência e praticidade no abastecimento de óleo Lubrificante em sua empresa.

CONFIGURAÇÕES ALTERNATIVAS



ÓLEO

COM MEDIDOR MECÂNICO

CÓDIGO
MIX-1000MM



ÓLEO

COM MEDIDOR DIGITAL PROGRAMÁVEL

CÓDIGO
MIX-1000MP

VAZÃO LIVRE	RESERVATÓRIO
30 L/min	1.000 Litros
MANGUEIRA	**MEDIDOR**
10 metros - 1/2”	digital

MEDIDAS	PESO
(A) 1.200mm x (L) 1.000 mm x (C) 1.200mm	64 Kg

UNIDADE DE ABASTECIMENTO ELÉTRICA 380 V COM RESERVATÓRIO DE 1.000 L E VAZÃO DE 60 L/MIN

CÓDIGO

MIX-EL-OL-IBC

ATÉ SAE 140

ÓLEO





A Unidade de Abastecimento Elétrica Lubmix MIX-EL-OL-IBC foi desenvolvida para operações profissionais de armazenamento, transferência, abastecimento e controle de óleo lubrificante. Com reservatório IBC de 1.000 L e vazão nominal de 60 L/min, o conjunto centraliza o abastecimento em uma única estação, oferecendo mais organização e praticidade para a operação.

O sistema utiliza bomba elétrica de engrenagens 380 V trifásica, conjunto de sucção, válvula de retenção, mangotes hidráulicos, carretel automático e medidor digital com gatilho. Essa configuração conduz o óleo do reservatório até o ponto de aplicação de forma organizada, reduzindo a necessidade de movimentação manual de recipientes.

Durante a operação, o óleo é conduzido pela linha de sucção até a bomba, que realiza a transferência pelo circuito até o carretel automático. O medidor digital permite acompanhar o volume dispensado. A MIX-EL-OL-IBC é indicada para oficinas, indústrias, manutenção de frotas e instalações centralizadas de lubrificação.

VAZÃO LIVRE	RESERVATÓRIO
30 L/min	1.000 Litros
MANGUEIRA	MEDIDOR
10 metros - 1/2”	Digital

MEDIDAS	PESO
(A) 1.200mm x (L) 1.000 mm x (C) 1.200mm	64 Kg

SISTEMA DE DITRIBUIÇÃO DE ÓLEO A PARTIR DE TANQUE IBC

CÓDIGO

MIX-35330S

MIX-36330S

ECODORA

ÓLEO

Kit de distribuição de óleo a partir de tanque IBC com propulsora montada na parede, pode ser conectado a uma tubulação centralizada de Lubrificação, a um Carretel de mangueira ou a uma mangueira de entrega. Ele vem equipado com os acessórios necessários para conexões de ar e óleo.

OBS: Não acompanha Tanque IBC



ADAPTÁVEL P/ PAREDE

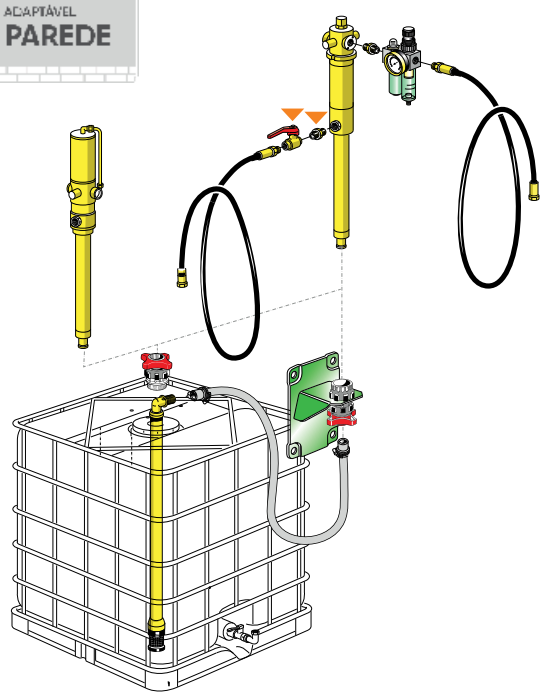

	MIX-35330S	MIX-36330S
Rateio	3:1	5:1
Vazão	20 L/min	25 L/min
Propulsora	MIX-35160	MIX-3606
Suporte de Propulsora	☑	
Suporte para Bandeja coletora	☒	
Bandeja coletora	☒	
Adaptador de Tampão	34 mm	
Tubo De Sucção Flexível	☑	
Tubo De Sucção Rígido	☑	
VáLvuLa	1/2" (F) x 1/2" (F)	
NippLe	1/2" (M) x 1/2" (M)	
Regulador de Ar	1/4" (F) x 1/4" (F)	
Comando Digital	☒	
Peso	15 Kg	

SISTEMA DE DISTRIBUIÇÃO DE ÓLEO A PARTIR DE TANQUE IBC

CÓDIGO

MIX-36340

MIX-36350

ECODORA

ÓLEO

Kit de distribuição de óleo a partir de tanque IBC com propulsora montada na parede, pode ser conectado a uma tubulação centralizada de Lubrificação, a um Carretel ou a uma mangueira de entrega. Ele vem equipado com os acessórios necessários para conexões de ar e óleo.

OBS: Não acompanha Tanque IBC



ADAPTÁVEL P/ PAREDE

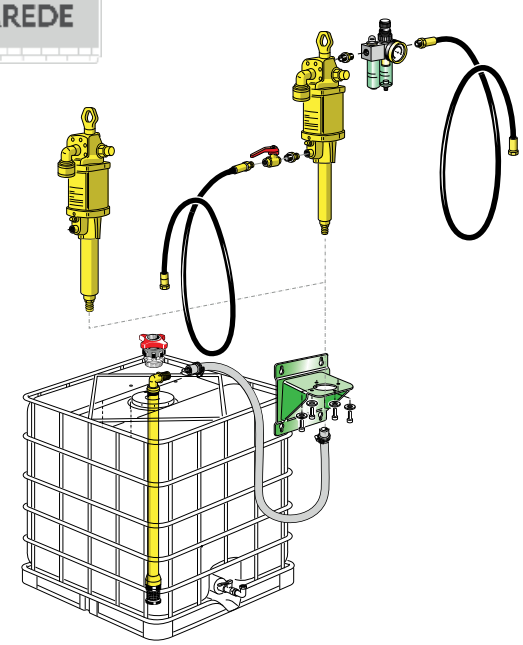

	MIX-36340	MIX-36350
Rateio	5:1	7:1
Vazão	45 L/min	30 L/min
Propulsora	MIX-90C51	MIX-3606
SAE	240	240
Suporte de Propulsora	☑	
Suporte para Bandeja coletora	☒	
Bandeja coletora	☒	
Adaptador de Tampão	34 mm	
Tubo De Sucção Flexível	☑	
Tubo De Sucção Rígido	☑	
VáLvuLa	1" (F) x 1" (F) 70 BAR	
NippLe	1" (M) x 3/4" (M)	
Regulador de Ar	1/2" (F) x 1/2" (F)	
Comando Digital	☒	
Peso	23 Kg	22 Kg

UNIDADE PNEUMÁTICA DE LUBRIFICAÇÃO DE 30 L/MIN, MEDIDOR DIGITAL, CARRETEL AUTOMÁTICO E RESERVATÓRIO DE 1000 L

CÓDIGO
MIX-1000CMD

ÓLEO

ATÉ SAE 90



Esta unidade Pneumática foi especialmente desenvolvida para facilitar o abastecimento de óleo Lubrificante. Projetada para se adaptar facilmente a um porta-palete de 1.000 Litros (IBC), sua estrutura em aço proporciona suporte para a propulsora pneumática, filtro regulador de ar, medidor digital e mangueira.

Pronta para uso imediato, esta unidade inclui uma propulsora pneumática, um medidor digital com gatilho e bico antigotejante, além de uma mangueira de 15 metros de comprimento com diâmetro de 1/2".

Com disponibilidade de entrega em todo o Brasil, a Unidade Pneumática de Lubrificação 30 L/min com Reservatório de 1000L da Lubmix MIX-1000CMD é a escolha perfeita para garantir eficiência e praticidade no abastecimento de óleo Lubrificante em sua empresa.

CONFIGURAÇÕES ALTERNATIVAS



ÓLEO

COM MEDIDOR MECÂNICO

CÓDIGO
MIX-1000CMM



ÓLEO

COM MEDIDOR DIGITAL PROGRAMÁVEL

CÓDIGO
MIX-1000CMP

VAZÃO LIVRE	RESERVATÓRIO
30 L/min	1.000 L/min

MEDIDOR	MANGUEIRA	FUNCIONAMENTO
digital	15 metros - 1/2”	Pneumático

MEDIDAS	PESO
(A) 1.700mm x (L) 1.000mm x (C) 1.200mm	84 Kg

SISTEMA DE DISTRIBUIÇÃO DE ÓLEO A PARTIR DE TANQUE IBC

CÓDIGO

MIX-36610S

MIX-36620S

ECODORA

ÓLEO

Os kits com propulsora montada no tanque são fornecidos com Carretel de mangueira e pistola medidora digital. Ele vem equipado com os acessórios necessários para conexões de ar e óleo.

OBS: NÃO ACOMPANHA TANQUE IBC





	MIX-36610S	MIX-36620S
Rateio	3:1	5:1
Vazão	20 L/min	25 L/min
Propulsora	MIX-35160	MIX-36063
Suporte de Propulsora	☑	
Suporte para Bandeja coletora	☑	
Bandeja coletora	☒	
Adaptador de Tampão	☒	
Tubo De Sucção Flexível	☒	
Tubo De Sucção Rígido	☒	
VáLvuLa	☒	
NippLe	1/2" (M) x 1/2" (M)	
Regulador de Ar	☒	
Comando Digital	☑	
Peso	48 Kg	49 Kg

MANGUEIRA DE ABASTECIMENTO DE 5 A 30 METROS COM 1/2” SAE 100R1 - 1 TRAMA DE AÇO E 2.320 PSI



ÓLEO ÁGUA

POLEGADA	TERMINAIS	PRESSÃO DE TRABALHO
1/2”	2 Fixos em alumínio	160 BAR (2.320 PSI)

C/ 5 METROS CÓDIGO	C/ 10 METROS CÓDIGO
MIX-M125	MIX-M1210
C/ 15 METROS CÓDIGO	C/ 20 METROS CÓDIGO
MIX-M1215	MIX-M1220
C/ 25 METROS CÓDIGO	C/ 30 METROS CÓDIGO
MIX-M1225	MIX-M1230

MANGUEIRA DE ABASTECIMENTO DE 5 A 30 METROS COM 1/2” SAE 100R2 - 2 TRAMAS DE AÇO E 4.000 PSI



ÓLEO ÁGUA

POLEGADA	TERMINAIS	PRESSÃO DE TRABALHO
1/2”	2 Fixos em alumínio	275,8 BAR (4.000 PSI)

C/ 5 METROS CÓDIGO	C/ 10 METROS CÓDIGO
MIX-MR2125	MIX-MR21210
C/ 15 METROS CÓDIGO	C/ 20 METROS CÓDIGO
MIX-MR21215	MIX-MR21220
C/ 25 METROS CÓDIGO	C/ 30 METROS CÓDIGO
MIX-MR21225	MIX-MR21230

MANGUEIRA DE ABASTECIMENTO DE 5 A 30 METROS COM 3/4” SAE R1AT - 2 TRAMAS DE AÇO E 1.500 PSI



ÓLEO ÁGUA

- **Cravação em Baixo ReLevo**

POLEGADA	TERMINAIS	PRESSÃO DE TRABALHO
3/4”	2 Fixos em alumínio	103,4 BAR (1.500 PSI)

C/ 5 METROS CÓDIGO	C/ 10 METROS CÓDIGO
MIX-M34R15	MIX-M34R110
C/ 15 METROS CÓDIGO	C/ 20 METROS CÓDIGO
MIX-M34R115	MIX-M34R120
C/ 25 METROS CÓDIGO	C/ 30 METROS CÓDIGO
MIX-M34R125	MIX-M34R130

JARRA COM BICO SANFONADO DE 1 A 5 LITROS

CÓDIGO
MIX-19PF1

ÓLEO | DIVERSOS FLUIDOS

Em polipropileno podendo ser utilizada com diversos fluidos. Para Lubrificação, abastecimento ou armazenamento.



CAPACIDADE
1 Litro

MATERIAL
polipropileno

PESO
110 g

Confira outras Listagens



2 LITROS
CÓDIGO
MIX-19PF2



3 LITROS
CÓDIGO
MIX-19PF3



5 LITROS
CÓDIGO
MIX-19PF5

VISOR DE NÍVEL 3D EM AÇO 1/2" NPT

CÓDIGO
MIX-34199

ÓLEO

- 1/2" NPT



LENTE
TERMOPLÁSTICO

TEMPERATURA MÁX. DE OPERAÇÃO
150° C

VISOR DE NÍVEL 3D EM AÇO 1" NPT

CÓDIGO
MIX-34202

ÓLEO

- 1" NPT



LENTE
TERMOPLÁSTICO

TEMPERATURA MÁX. DE OPERAÇÃO
150° C

VISOR DE NÍVEL 3D EM AÇO 3/4" NPT

CÓDIGO
MIX-34201

ÓLEO

- 3/4" NPT



LENTE
TERMOPLÁSTICO

TEMPERATURA MÁX. DE OPERAÇÃO
150° C

INDICADOR DE NÍVEL PARA TAMBORES DE ÓLEO DE 3/4”

CÓDIGO
MIX-INF-DLI34N

ÓLEO

O indicador de nível para tambores de óleo foi desenvolvido para facilitar a verificação do nível de fluido no tambor, proporcionando uma leitura aproximada do volume de líquido. Seu flutuador em polietileno permite a utilização com diversos fluidos. O indicador possui marcações em Litros e galões.



CONEXÃO	MARCAÇÃO	PESO
3/4”	0 a 210 Litros	170 g

TORNEIRA PARA TAMBORES

CÓDIGO
MIX-FAU02

ÓLEO | DIVERSOS FLUIDOS | ARLA 32 | ÁGUA



CONEXÃO	PESO	MATERIAL
2”	310 g	Polietileno

INDICADOR DE NÍVEL DE TAMBOR PARA TORNEIRA DE 2”

CÓDIGO
MIX-INFAU02

ÓLEO





Exemplo de utilização
Não acompanha a torneira

O indicador de nível para tambor possui um tubo transparente com moldura de alumínio fundido. Conta com uma conexão de entrada de 1" e é indicado para uso em torneiras de 2".

CONEXÃO	PESO	MEDIDAS
1”	500 g	(A) 500 mm x (L) 30 mm

CINTA TÉRMICA DE SILICONE 220 V COM TERMOSTATO PARA TAMBORES DE 200 L

CÓDIGO
MIX-CT220-200L





A Cinta Térmica de Silicone Lubmix MIX-CT220-200L é desenvolvida para o aquecimento e a manutenção da temperatura de produtos em tambores de 200 litros. Fabricada em silicone de alta resistência e equipada com termostato ajustável, garante aquecimento uniforme, seguro e eficiente.

Indicada para reduzir a viscosidade de fluidos como óleos, resinas, graxas, tintas, colas e outros produtos, facilitando o bombeamento e o manuseio. Sua instalação é simples e rápida, com fixação por molas, permitindo ajuste firme ao tambor.

Construída com materiais duráveis e de alta resistência térmica, é uma solução confiável para processos industriais que exigem controle de temperatura.



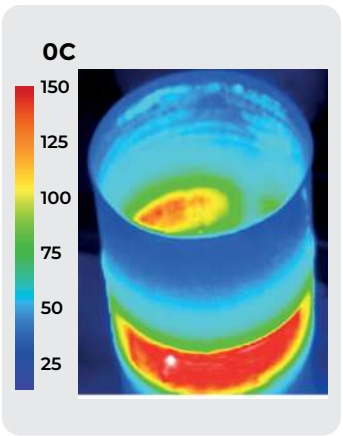

Capacidade / Tambor	200 L
Tensão	200 V
Potência	2.000 W
Faixa do Tremostato	30 ºC a 150ºC
Dimensões (C xL)	1.740 x 250 mm
Material	Silicone reforçado
Aplicação	Aquecimento de tambores

Aplicações: Tambores metálicos, tambores plásticos, tambores de mel, tambores de tinta e óleo vegetal usado (OVU).
Obs.: O fornecimento inclui somente a cinta térmica; o tambor não acompanha o produto.

BACIA DE CONTENÇÃO PARA RESERVATÓRIOS DE 1000 L OU 4 TAMBORES DE 200 L

Ideal para prevenir vazamentos e impedir que líquidos químicos, inflamáveis, ácidos ou corrosivos vazem dos tambores, evitando a contaminação do solo, do ambiente e das pessoas. Possui dreno de 1/2” rosca BSP, que possibilita o reaproveitamento do líquido. Fácil de transportar, desmontar e higienizar, é leve, atóxico e pode ser manuseado com empilhadeiras ou paleteiras.

CÓDIGO

MIX-BC1000

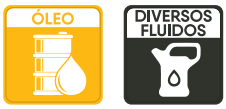

- **Em Polietileno**



CAPACIDADE	
1 Reservatório de 1.000 L ou 4 Tambores de 200 L	
PESO	MEDIDAS
100 Kg	(A) 630 mm x (L) 1.400 mm x (C) 2.030 mm

BACIA DE CONTENÇÃO COM PINGADOR PARA RESERVATÓRIOS DE 1000 L OU 4 TAMBORES DE 200 L

CÓDIGO

MIX-BC1000-P

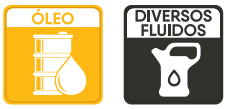

- **Em Polietileno**



CAPACIDADE	
1.300 Kg ou 1 Reservatório de 1.000 L ou 4 Tambores de 200 L	
PESO	MEDIDAS
80 Kg	(A) 940 mm x (L) 1.200 mm x (C) 1.700 mm

BACIA DE CONTENÇÃO PARA 1 TAMBOR DE 200 LITROS

CÓDIGO
MIX-BC1T



- **Em Polietileno**



MEDIDAS
(A) 270 mm x (L) 710 mm x (C) 710 mm

PESO	MATERIAL
15 Kg	Polietileno

BACIA DE CONTENÇÃO PARA 2 TAMBORES DE 200 LITROS

CÓDIGO
MIX-BC2T



- **Em Polietileno**



MEDIDAS
(A) 320 mm x (L) 1.337 mm x (C) 720 mm

PESO	MATERIAL
23 Kg	Polietileno

BACIA DE CONTENÇÃO PARA 4 TAMBORES DE 200 LITROS

CÓDIGO
MIX-BC4T



- **Em Polietileno**



MEDIDAS
(A) 330 mm x (L) 1.334 mm x (C) 1.334 mm

PESO	MATERIAL
43 Kg	Polietileno

CAIXA SEPARADORA EM PEAD PARA ÁGUA E ÓLEO 1.500 L/H

CÓDIGO
MIX-CX1500



Fabricada em polietileno de alta densidade (PEAD), oferece resistência química e mecânica, atendendo a exigência do CONAMA - Resolução 430/2011.
Compacta, de fácil instalação e manutenção de acordo com as normas ambientais, este equipamento possui um sistema coaLescente lavável que permite a remoção de óleo solubilizado na água. Pode ser aplicada em efluentes que contenham misturas e/ou derivados de óleo.

VAZÃO LIVRE	TUBULAÇÃO
1500 L/h	PVC esgoto 50 mm
PESO	**MEDIDAS**
22 Kg	(A) 760 mm x (L) 560 mm x (C) 860 mm

CAIXA SEPARADORA EM PEAD PARA ÁGUA E ÓLEO 3.000 L/H

CÓDIGO
MIX-CX3000



Fabricada em polietileno de alta densidade (PEAD), proporciona resistência química e resistência mecânica. Este equipamento separador de água e óleo, segue a exigência do CONAMA - Resolução 430/2011 e está de acordo com as normas ambientais.

Compacta, de fácil instalação e manutenção, conta com sistema coaLescente lavável que permite melhor retirada de óleo que estiver solubilizado na água. Pode ser apLicado em qualquer efLuente como em aLgum tipo de mistura e/ou derivados de óleo.

VAZÃO LIVRE	TUBULAÇÃO
3000 L/h	PVC esgoto 50 mm
PESO	**MEDIDAS**
35 Kg	(A) 1.100 mm x (L) 700 mm x (C) 970 mm

PINGADEIRA COM PORTA FUNIS DE 35 LITROS

CÓDIGO
MIX-00135

ÓLEO



Pingadeira comporta funis, fabricada em aço carbono para garantir maior resistência e durabilidade. Possui um reservatório com capacidade para 35 Litros e uma torneira para facilitar o escoamento ou remoção do Fluido. É uma opção ideal para oficinas, concessionárias e trocadoras de óleo.

CAPACIDADE	PESO
35 Litros	7 Kg

MEDIDAS
(A) 1.075 mm x (L) 70 mm

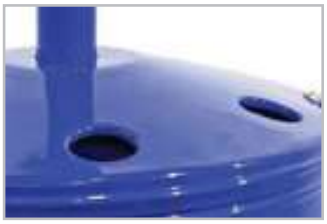





CONFIGURAÇÕES ALTERNATIVAS

COLETOR DE ÓLEO COM CARRINHO



Reservatório com capacidade para 50 Litros. Acompanha carrinho.

ÓLEO

CÓDIGO
MIX-00150

EMPILHADEIRA MANUAL PARA TRANSPORTE DE TAMBOR 200 L SUPORTA ATÉ 450 KG

CÓDIGO

MIX-ET-450



A empilhadeira MIX-ET-450 é uma soLução robusta e eficiente para movimentação de tambores de até 450 Kg. Este equipamento proporciona precisão excepcional, com uma margem de apenas 0,05%. Projetada para tambores de até 200 Litros, oferece versatilidade e segurança no manuseio de diversos fluidos. Simplifique suas operações Logísticas com esta empilhadeira confiável, garantindo eficiência e desempenho consistentes.



CAPACIDADE	LARGURA DO GARFO
450 Kg	1.100 mm
PESO	**ALTURA DE LEVANTAMENTO**
180 Kg	1.500 mm
TIPOS DE GALÕES SUPORTADOS	
Aço e PLástico	



CARRINHO PARA TRANSPORTE DE TAMBOR

CÓDIGO
MIX-C400

• Para tambores de até 400 Kg



RODA DE APOIO	RODA MACIÇA	CAPACIDADE DE CARGA
200	200 x 50 mm	400 Kg
ALTURA DA MÃO	**LARGURA**	**PESO**
1.200 mm	740 mm	18 Kg

CÓDIGO
MIX-C350

• Para tambores de até 350 Kg





CAPACIDADE DE CARGA	DIÂMETRO DA RODA DE APOIO	LARGURA
350 Kg	200 mm	740 mm
PNEU DE BORRACHA MACIÇA	**ALTURA DA MÃO**	**PESO LÍQUIDO**
200 x 50 mm	1.200 mm	21 Kg

CÓDIGO
MIX-9214

• Para tambores de 200 L

Estrutura em aço
com pintura Epóxi



CAPACIDADE DE CARGA	RODAS
200 Kg	1 Maciça giratória e 2 pneumáticas fixas
PESO	**MEDIDAS**
31 Kg	(A) 1.070mm x (L) 860mm x (C) 1.000mm

CÓDIGO
MIX-3053

• Para tambores de 200 L

3 Funções em 1



CAPACIDADE DE CARGA	RODAS
200 Kg	3 Maciças (2 fixas e 1 giratória)
PESO	**MEDIDAS**
17 Kg	(A) 950mm x (L) 570mm x (C) 750mm

CABEÇOTE PARA INSTALAÇÃO EM LINHA

CÓDIGO
MIX-CPIL12F

ÓLEO DIESEL

Donaldson





CAPACIDADE
12 FILTROS
(filtros não incLuso)

CONEXÃO	VAZÃO LIVRE
4” ANSI 150 Flange 8 furos	2.650 L/min
PRESSÃO DE TRABALHO	**TEMPERATURA**
10 BAR (150 PSI)	-40°C até 118°C

INDICADOR VISUAL DE SATURAÇÃO

CÓDIGO
MIX-ISV

ÓLEO DIESEL

Donaldson



EXEMPLO DE UTILIZAÇÃO



COMPATÍVEL COM
CABEÇOTE MIX-CS34

PRESSÃO DE ABERTURA DA VÁLVULA	TEMPERATURA MÁXIMA
1,72 BAR (25 PSI)	82°C
MEDIDAS	**PESO**
(A) 16mm x (L) 16mm x (C) 64mm	33 g

CONJUNTO DE SUCÇÃO PARA TAMBORES DE 200 L

CÓDIGO
MIX-CJ34

ÓLEO DIESEL



COM MANGUEIRA E
ADAPTADOR

MANGUEIRA	MATERIAL
1,5m / 3/4”	Aço
MEDIDAS	**PESO**
(A) 1.200mm	4,7 Kg

INDICADOR DE SATURAÇÃO ELÉTRICO

CÓDIGO
MIX-ISE

ÓLEO DIESEL

Donaldson





COMPATÍVEL COM
CABEÇOTE MIX-CS34

PRESSÃO DE ABERTURA DA VÁLVULA	TENSÃO MÁXIMA
1,72 BAR (25 PSI)	30 Vdc
MEDIDAS	**PESO**
(C) 221mm	300 g

CABEÇOTES PARA FILTROS

• SIMPLES 3/4”

CÓDIGO **MIX-CS34** — ÓLEO

Sem By-Pass e Indicador de Saturação



Donaldson.

CAPACIDADE	VAZÃO LIVRE
1 Elemento FiLtrante	95 L/min
PRESSÃO DE TRABALHO	TEMPERATURA
69 BAR (1.000 PSI)	- 29°C até 121°C
Entrada para manômetro: 9/16” UNF	

• SIMPLES 1.1/4”

CÓDIGO **MIX-CS114** — ÓLEO / DIESEL

Sem By-Pass



Donaldson.

CAPACIDADE	VAZÃO LIVRE
1 Elemento FiLtrante	246 L/min
PRESSÃO DE TRABALHO	TEMPERATURA
24 BAR (350 PSI)	- 40°C até 118°C
Entrada para manômetro: 9/16” UNF	

• DUPLO 1.1/2”

CÓDIGO **MIX-CD112** — ÓLEO / DIESEL

Sem By-Pass
(Flange 61 com furo e roscas SAE 4)



Donaldson.

CAPACIDADE	VAZÃO LIVRE
2 Elementos Filtrantes	473 L/min
PRESSÃO DE TRABALHO	TEMPERATURA
24 BAR (350 PSI)	- 40°C até 118°C
Entrada para manômetro: 9/16” UNF	

• DUPLO 1.1/2”

CÓDIGO **MIX-CDIS112** — ÓLEO / DIESEL

Com By-Pass e Indicador de Saturação



Donaldson.

CAPACIDADE	VAZÃO LIVRE
2 Elementos Filtrantes	473 L/min
PRESSÃO DE TRABALHO	TEMPERATURA
24 BAR (350 PSI)	- 40°C até 118°C
Flange 61 com furo e rosca SAE 4 (7/16” UNF)	

• INSTALAÇÃO EM LINHA

CÓDIGO **MIX-CPIL4F** — ÓLEO / DIESEL

(filtros não incLuso)

CAPACIDADE
4 FILTROS



Donaldson.

MANÔMETRO	VAZÃO LIVRE
0 a 11 BAR (0 a 160 PSI)	946 L/min
PRESSÃO DE TRABALHO	TEMPERATURA
63 BAR (920 PSI)	- 40°C até 118°C
Conexão: 2” ANSI 150 Flange 4 furos	

• INSTALAÇÃO EM LINHA

CÓDIGO **MIX-CPIL8F** — ÓLEO / DIESEL

(filtros não incLuso)

CAPACIDADE
8 FILTROS



Donaldson.

MANÔMETRO	VAZÃO LIVRE
0 a 11 BAR (0 a 160 PSI)	1.893 L/min
PRESSÃO DE TRABALHO	TEMPERATURA
63 BAR (920 PSI)	- 40°C até 118°C
Conexão: 4” ANSI 150 Flange 8 furos	

ELEMENTOS FILTRANTES PARA ABSORÇÃO DE PARTÍCULAS

• Até 4 µ Micra

CÓDIGO
MIX-DN066

ÓLEO
DIESEL

MODELO	VISCOSIDADE RECOMENDADA
Spin-on	<6000 cSt



VAZÃO MÁXIMA	TEMPERATURA
246 L/min	- 40°C até 118°C
PRESSÃO DE TRABALHO	**VALOR ISO DE LIMPEZA**
24 BAR (350 PSI)	14/13/11

• Até 7µ Micra

CÓDIGO
MIX-DN065

ÓLEO
DIESEL

MODELO	VISCOSIDADE RECOMENDADA
Spin-on	<500 cSt



VAZÃO MÁXIMA	TEMPERATURA
246 L/min	- 40°C até 118°C
PRESSÃO DE TRABALHO	**VALOR ISO DE LIMPEZA**
24 BAR (350 PSI)	16/14/11

• Até 25µ Micra

CÓDIGO
MIX-DN064

ÓLEO
DIESEL

MODELO	VISCOSIDADE RECOMENDADA
Spin-on	<6000 cSt



VAZÃO MÁXIMA	TEMPERATURA
246 L/min	- 40°C até 118°C
PRESSÃO DE TRABALHO	**VALOR ISO DE LIMPEZA**
24 BAR (350 PSI)	18/16/13

• Absorção de Água

CÓDIGO
MIX-DN048

ÁGUA
ÓLEO
DIESEL

MODELO	VISCOSIDADE RECOMENDADA
Spin-on	< 500 cSt



VAZÃO MÁXIMA	TEMPERATURA
246 L/min	- 40°C até 118°C
PRESSÃO DE TRABALHO	**EFICIÊNCIA**
24 BAR (350 PSI)	Beta 2000

• Até 6 µ Micra

CÓDIGO
MIX-FAP6MS

ÓLEO

MODELO	VISCOSIDADE RECOMENDADA
Spin-on	< 2.000 cSt



Donaldson

VAZÃO MÁXIMA	TEMPERATURA
95 L/min	- 29°C até 120°C
PRESSÃO DE TRABALHO	**VALOR ISO DE LIMPEZA**
69 BAR (1.000 PSI)	13/9/5

• Até 23µ Micra

CÓDIGO
MIX-FAP23M

ÓLEO

MODELO	VISCOSIDADE RECOMENDADA
Spin-on	< 2.000 cSt



Donaldson

VAZÃO MÁXIMA	TEMPERATURA
95 L/min	- 29°C até 120°C
PRESSÃO DE TRABALHO	**VALOR ISO DE LIMPEZA**
69 BAR (1.000 PSI)	20/16/10

UNIDADE MÓVEL PARA FILTRAGEM ELÉTRICA - VAZÃO 25 L/MIN

CÓDIGO

MIX-UM220-ECO

• 220 V

ÓLEO | DIESEL | ATÉ SAE 90



Indicada para transferência e filtragem de óleo lubrificante e diesel, auxiliando na retenção de partículas sólidas. Possui bomba de engrenagem, motor elétrico trifásico 220 V, vazão livre de 25 L/min e dois elementos filtrantes MIX-DN064, com classificação Beta 2000 e grau de filtragem de 25 µm. Sua estrutura compacta com rodas e mangueiras de sucção e retorno facilita o transporte e a utilização em operações industriais e de manutenção.

MOTOR	PRESSÃO MÁXIMA DE TRABALHO
Trifásico 1150 RPM	8 BAR (116 PSI)
VAZÃO	**FILTROS**
25 L/ min	2 elementos (25 µm / 7 µm)
EFICIÊNCIA	**MARCADORES**
β2000	2 Indicadores de Saturação
TIPO DE BOMBA	**VISCOSIDADE MÁXIMA**
Engrenagem com Válvula By-Pass	SAE 90 (320 CST)
VOLTAGEM	**CABO DE ALIMENTAÇÃO**
220V - Trifásico	2 m + Plug 32 A (3P + T)
TEMPERATURA DE TRABALHO	**PESO**
-10 °C a 80 °C	75 Kg
MEDIDAS	
(A) 1070 mm x (L) 860 mm x (C) 1000 mm	

• Filtragem Portátil para Óleo Lubrificante Industrial e Automotivo

• Elementos Fltrantes Opcionais como Retenção de Partículas 4 µm e Absorção de Água, Consultar Equipe Técnica

• Sob encomenda: fabricação e fornecimento conforme necessidade do cliente.





UNIDADE MÓVEL PARA FILTRAGEM ELÉTRICA - VAZÃO 40 L/MIN

CÓDIGO
MIX-UMF220
• 220 V

CÓDIGO
MIX-UMF380
• 380 V

CÓDIGO
MIX-UMF440
• 440 V

ÓLEO

ATÉ SAE 90

Compactas e eficientes, as Unidades Móveis Elétricas para Filtragem Lubmix realizam a filtragem de óleo lubrificante com dois elementos filtrantes (25 µm e 7 µm), sendo ideais para processos contínuos sem a necessidade de interromper o funcionamento dos equipamentos. Atendem às Normas ISO 4406 16/14/11 e NAS 1638 Classe 5 assegurando alto desempenho no controle de contaminação. De fácil transporte e operação, são a solução perfeita para aplicações industriais e automotivas.



MOTOR	PRESSÃO MÁXIMA DE TRABALHO
Trifásico 1150 RPM	8 BAR (116 PSI)
VAZÃO	**FILTROS**
40 L/ min	2 elementos (25 µm / 7 µm)
EFICIÊNCIA	**MARCADORES**
β2000	2 Indicadores de Saturação
TIPO DE BOMBA	**VISCOSIDADE MÁXIMA**
Engrenagem com Válvula By-Pass	SAE 90 (320 CST)
VOLTAGEM	**CABO DE ALIMENTAÇÃO**
220V / 380V / 440 V	2 m + Plug 32 A (3P + T)
TEMPERATURA DE TRABALHO	**PESO**
-10 °C a 80 °C	75 Kg
MEDIDAS	
(A) 1070 mm x (L) 860 mm x (C) 1000 mm	

• Filtragem Portátil para Óleo Lubrificante Industrial e Automotivo

• Elementos Fltrantes Opcionais como Retenção de Partículas 4 µm e Absorção de Água, Consultar Equipe Técnica

• Sob encomenda: fabricação e fornecimento conforme necessidade do cliente.



UNIDADE MÓVEL PARA FILTRAGEM PNEUMÁTICA - VAZÃO 20 L/MIN

CÓDIGO
MIX-UMP35

ÓLEO

ATÉ SAE 140



Unidade Móvel Pneumática Lubmix MIX--UMP35 – Filtragem de Óleo com Alta Eficiência. Sistema portátil com vazão de até 20 L/min, ideal para filtragem e transferência de óleo lubrificante sem parar o equipamento. Equipada com 2 filtros em linha (25 µm e 7 µm) e propulsora pneumática MIX-50053, **atende às Normas ISO 4406 e NAS 1638**, oferecendo robustez e confiabilidade em ambientes industriais e automotivos.

VAZÃO LIVRE	PROPULSORA PNEUMÁTICA
20 L/min	MIX-50053
ATÉ SAE	**PESO**
140 (680 CST)	75 Kg
PRESSÃO ENTRADA DE AR	
8 BAR (116 PSI)	



Confira Também



PROPULSORA PNEUMÁTICA ADAPTÁVEL À PAREDE

Vazão Livre: 20 L/min
(Óleo até SAE 240)

CÓDIGO
MIX-36061

ÓLEO



FILTRO PARA ABSORÇÃO DE PARTÍCULAS

Eficiência: 25 µ micras
Viscosidade Recomendada 6.000 cSt

CÓDIGO
MIX-DN048

ÓLEO

UNIDADE MÓVEL PARA FILTRAGEM ELÉTRICA - ALTA VAZÃO 45 L/MIN

CÓDIGO
MIX-UMF4-220M
• 220 V

CÓDIGO
MIX-UMF-220M
• 220 V

CÓDIGO
MIX-UMF4-440M
• 440 V

ÓLEO | DIESEL | ATÉ SAE 90

As Unidades Móveis Elétricas de Filtragem possuem carrinho em aço reforçado com rodas pneumáticas dianteiras e roda traseira maciça com trava. São equipadas com bomba de engrenagem 1" com válvula de alívio, luva elástica, protetor e motor Elétrico Trifásico blindado IRC 3CV 6P (1150 RPM) nas tensões 220V, 380V e 440V, além de painel on/off.

O sistema utiliza 4 filtros Spin-on β2000 (2 elementos de 25 µm e 2 elementos de 7 µm) em dois cabeçotes duplos com by-pass, cada um com indicador de contaminação e manômetro. Compatíveis com óleo lubrificante e diesel, são indicadas para transferência, filtragem e diálise de fluidos em aplicações industriais e automotivas. Atendem às Normas ISO 16/14/11 (ISO 4406 e NAS 1638).



• Sistema Quádruplo com Alta Eficiência

VAZÃO LIVRE	MANGUEIRA SUCÇÃO
45 L/min	5 m de 1"
MANGUEIRA ABASTECIMENTO	**PRESSÃO MÁXIMA DE TRABALHO**
5m de 1"	116 PSI (8 BAR)
FILTROS	**EFICIÊNCIA**
2 x 25 µm e 2 x 7 µm	β2000
VOLTAGEM	**CABO DE ALIMENTAÇÃO**
220V / 380V / 440V	2 m + Plug 32 A (3P + T)
PESO	**MEDIDAS**
100 Kg	(A) 1070 mm x (L) 860 mm x (C) 1000 mm

• Elementos Filtrantes Opcionais como Retenção de Partículas 4 µm e Absorção de Água, Consultar Equipe Técnica







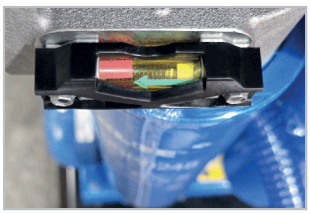



UNIDADE MÓVEL PARA FILTRAGEM ELÉTRICA - ALTA VAZÃO 45 L/MIN

CÓDIGO	CÓDIGO
MIX-UMF4-220	MIX-UMF4-380M
• 220 V	• 380 V

ÓLEO | DIESEL | SAE 140

As Unidades Móveis Elétricas de Filtragem possuem carrinho em aço reforçado com rodas pneumáticas dianteiras e roda traseira maciça com trava. São equipadas com bomba de engrenagem 1" com válvula de alívio, luva elástica, protetor e motor Elétrico Trifásico blindado IRC 3CV 6P (1150 RPM) nas tensões 220V, 380V e 440V, além de painel on/off.

O sistema utiliza 4 filtros Spin-on β2000 (2 elementos de 25 µm e 2 elementos de 7 µm) em dois cabeçotes duplos com by-pass, cada um com indicador de contaminação e manômetro. Compatíveis com óleo lubrificante e diesel, são indicadas para transferência, filtragem e diálise de fluidos em aplicações industriais e automotivas. Atendem às Normas ISO 16/14/11 (ISO 4406 e NAS 1638).



• Sistema Quádruplo com Alta Eficiência

VAZÃO LIVRE	MANGUEIRA SUCÇÃO
45 L/min	5 m de 1"
MANGUEIRA ABASTECIMENTO	**PRESSÃO MÁXIMA DE TRABALHO**
5m de 1"	116 PSI (8 BAR)
FILTROS	**EFICIÊNCIA**
2 x 25 µm e 2 x 7 µm	β2000
VOLTAGEM	**CABO DE ALIMENTAÇÃO**
220V / 380V / 440V	2 m + Plug 32 A (3P + T)
PESO	**MEDIDAS**
100 Kg	(A) 1070 mm x (L) 860 mm x (C) 1000 mm

• Elementos Fltrantes Opcionais como Retenção de Partículas 4 µm e Absorção de Água, Consultar Equipe Técnica







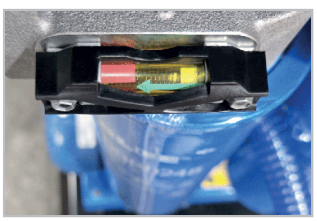



UNIDADE MÓVEL DE FILTRAGEM E ABASTECIMENTO PNEUMÁTICA COM 4 ELEMENTOS FILTRANTES DE 25 E 7 MICRA E VISOR DE SATURAÇÃO

CÓDIGO

MIX-UNI-ABST-PN



A Unidade Móvel de Filtragem e Abastecimento Pneumática Lubmix MIX-UNI-ABST-PN é indicada para filtragem, abastecimento, transferência e recirculação de óleo lubrificante. Construída em aço inoxidável, conta com cabeçotes duplos com indicador de saturação e filtros de 25 e 7 micra, incluindo elemento filtrante Lubmix com eficiência Beta 2000 (99,95%). O sistema contribui para alcançar níveis de limpeza NAS 5 | ISO 16/14/11, auxiliando na proteção dos componentes e na redução de contaminantes.

A MIX-UNI-ABST-PN possui bomba pneumática Ecodora certificada EX para áreas classificadas e Lubrefil com regulador de ar. Para facilitar a operação em campo, conta com carretel com 15 m de mangueira de ar, além de 10 m de mangueira de entrada de 1" e 10 m de mangueira de saída de 3/4", ambas com engates rápidos.

CE Ex II 2 GD

VAZÃO LIVRE	RATEIO
200 L /min	1:1
PRESSÃO DO AR	**TEMPERATURA DE OPERAÇÃO**
2 a 6 BAR	-10°C a 65°C
MEMBRANAS, ESFERAS E ASSENTOS	**FUNCIONAMENTO**
Hytrel®	Pneumático
MEDIDAS	
(A) 386mm x (L) 286mm x (C) 238mm	







PRATELEIRA DE LUBRIFICAÇÃO COM 5 RESERVATÓRIOS DE 70L, TRIPLA FILTRAGEM ATÉ 7 MICRA E BOMBAS TRIFÁSICAS 380V

CÓDIGO

MIX-PTL-5

ÓLEO







- **1 medidor digital por linha, resistente a choques, com conexão de 1/2"**
- **5 respiros dessecantes com elemento filtrante, conexão de 1" NPT**

A Prateleira de Lubrificação Lubmix MIX-PTL-5 é indicada para armazenamento, filtragem, recirculação e abastecimento de óleos lubrificantes. Possui 5 reservatórios translúcidos de 70 litros, com circuitos independentes, bombas de engrenagens e tripla filtragem de 7 µm. Conta com medidores digitais, indicadores de saturação e respiros dessecantes, auxiliando no controle da contaminação. Sua estrutura em aço carbono possui bacia de contenção de 80 litros, painel elétrico IP55 e alimentação trifásica de 380 V. Compatível com óleos até ISO VG 320, proporciona organização e

CAPACIDADE TOTAL NOMINAL	RESERVATÓRIOS
350 L	5 Unidades de 70 L/min
Nº de CIRCUITOS	BOMBAS
5 Independentes	5 Bombas de Engranagens
ALIMENTAÇÃO	SISTEMA DE FILTRAGEM
380 V trifásico, 60 Hz	Tripla filtragem por linha - 7 µm
MEDIDOR POR LINHA	VISCOSIDADE MÁXIMA
Digital - 1/2”	ISO VG 320
FLUIDOS COMPATÍVEIS	
Óleos minerais, sintéticos e de grau alimentício	

KIT PORTÁTIL DE ANÁLISE E DIAGNÓSTICO DE FLUIDOS DE LUBRIFICANTES E CONTAMINAÇÃO

CÓDIGO
MIX-X009329

ÓLEO



O Kit Portátil de Análise de Fluidos MIX-X009329 é a solução ideal para técnicos, engenheiros e profissionais de manutenção que desejam monitorar a condição de lubrificantes e identificar contaminação e desgaste de componentes em equipamentos industriais e automotivos. Com ele, é possível realizar análises precisas de partículas diretamente no local, obtendo resultados confiáveis em apenas 10 minutos. O Kit permite atribuir rapidamente o Código de Limpeza ISO 4406-1999 a qualquer amostra de fluido, garantindo um monitoramento eficiente da saúde do seu sistema. Ele vem em um case resistente, portátil e leve, facilitando o transporte e armazenamento.

PRINCIPAIS BENEFÍCIOS

- Fácil de usar: projetado para técnicos e engenheiros, não requer equipamento eletrônico caro.
- Resultados rápidos: obtenha análises de partículas em apenas 10 minutos.
- Medição precisa de partículas: identifica desgaste e contaminação em fluidos lubrificantes.
- Monitoramento confiável: permite acompanhar a eficiência da filtragem e a saúde do sistema.
- Economia: alternativa acessível aos dispositivos eletrônicos portáteis de análise de fluidos.

COMPONENTES INCLUSOS E ESPECIFICAÇÕES TÉCNICAS

- Pinça para Filtro de Membrana
- Microscópio
- Filtro para Solvente - Frasco Dosador (Qtd. 3)
- Frascos para Amostra (Qtd. 6): 120 ml
- Frasco dosador de Solvente: 500 ml
- Pen Drive com informações de referência (sob a tubulação plástica)
- Filtros de Membrana (Qtd. 100): 5 mícrons e 1,2 mícron
- Marcador Sharpie
- Cartões de Análise de Testes (Qtd. 50): 3"x5"
- Patch Covers (Qtd. 150)
- Suporte para Membrana e Conjunto de Funil
- Mangueira Plástica (aproximadamente 1,52 m)
- Bomba de Amostragem

DIMENSÕES DA MALETA:

ALTURA	LARGURA
14,5” / 368,3 mm	19,25” / 489 mm
PROFUNDIDADE	PESO DO CASE
7,75” / 197 mm	9,95 lbs / 4,51 kg

APLICAÇÕES RECOMENDADAS: Manutenção preventiva de equipamentos industriais e automotivos, monitoramento de sistemas hidráulicos e lubrificação de motores, controle de qualidade em processos industriais, identificação de contaminação em fluidos críticos.

UNIDADE DE DESIDRATAÇÃO A TERMOVÁCUO, FILTRAGEM E MONITORAMENTO DE ÓLEO LUBRIFICANTE

CÓDIGO
MIX-105783

ÓLEO



O Sistema de Tratamento de Óleo por TermoVácuo foi desenvolvido para realizar a remoção de umidade, gases dissolvidos e partículas contaminantes em óleos industriais, preservando suas propriedades e aumentando a confiabilidade dos equipamentos. O sistema combina aquecimento controlado, câmara de vácuo e filtração de alta eficiência (5 microns), permitindo a recuperação e purificação do óleo durante a operação. Com vazão de até 50 L/min, estrutura robusta em aço carbono e painel elétrico integrado, é ideal para aplicações em manutenção industrial, sistemas hidráulicos, turbinas e equipamentos críticos que exigem alta pureza do fluido.

VAZÃO LIVRE	TEMPERATURA MÁXIMA DO ÓLEO
50 L/min	65 °C
NÍVEL DE VÁCUO OPERACIONAL	**GRAU DE INFILTRAÇÃO**
300 Pa	5 microns
ALIMENTAÇÃO	**MOTOR ELÉTRICO**
460 V / TRIFÁSICO / 60Hz	1,5 kW







LINHA DE EQUIPAMENTOS

Sensei

AUTOMAÇÃO, PRATICIDADE E SEGURANÇA



LubmiX



Monitore o Desempenho de seus Equipamentos Industriais - Linha Trico Sensei



SENSEI GATEWAY

O Sensei Gateway é o núcleo do sistema de monitoramento de desempenho. Ele funciona como a ponte entre os dispositivos Sensei® e a plataforma Sensei (um banco de dados seguro na nuvem com recursos analíticos), onde os dados são armazenados para monitoramento. Esse elemento essencial é responsável por transmitir os dados dos dispositivos de ponta para a nuvem, utilizando um dos tipos de conexão disponíveis, como rede celular, Wi-Fi ou LAN.



SENSEI REPEATER®

Os Sensei Repeaters funcionam como amplificadores de sinal para sensores industriais, ajudando os dados a percorrer distâncias maiores sem se perder ou enfraquecer. Em fábricas ou plantas industriais de grande porte, alguns sensores podem estar muito distantes do Sensei Gateway ou posicionados em locais de difícil acesso. Sem assistência, seus sinais podem ser fracos demais para alcançar o gateway.

ESPECIFICAÇÕES

Voltagem	12V/24V CC - 1-2 A
Dimensões	6" x 6" x 2"
Material	Aço Revestido
Montagem	Imã de Ø 2"
Conexão	2.4 GHz - Baixo Consumo
Dispositivos	Até 64 Dispositivos
Protocolos	MQTT



SENSEI MOBILE APP

O aplicativo móvel Sensei desempenha um papel fundamental na simplificação da entrada manual de dados e no rastreamento de eventos de equipamentos, aprimorando o processo de monitoramento e análise de dados. Ele permite que os usuários registrem informações essenciais, como desligamentos de equipamentos, inspeções, trocas de óleo e atividades de filtração, garantindo uma documentação completa das atividades de manutenção.

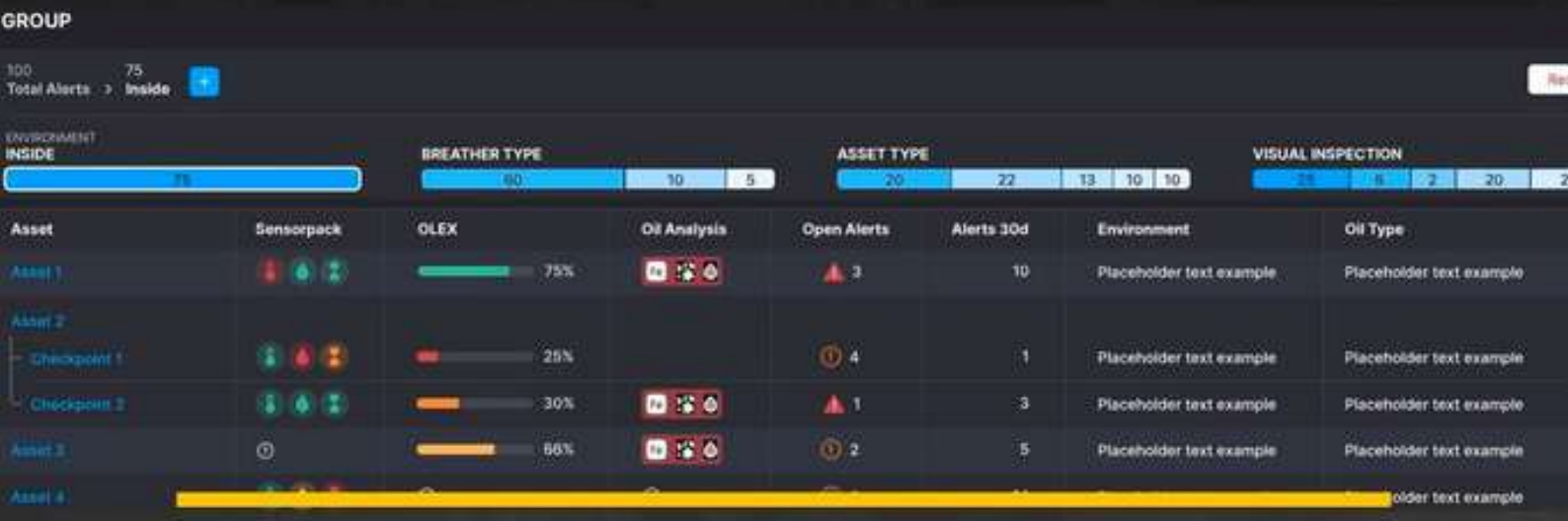

SENSEI WEB PLATFORM

A Sensei Web Platform oferece monitoramento e análise em tempo real da saúde dos equipamentos, integrando dados dos dispositivos Sensei conectados. Ela fornece acesso instantâneo a leituras de sensores ao vivo, permitindo a detecção imediata de problemas como flutuações de pressão, variações de temperatura ou padrões de vibração incomuns.



SPECTRUM BULK STORAGE INTELLIGENT SYSTEM

O Spectrum Bulk Oil Storage System - Intelligent Stack é uma solução eficiente e econômica para armazenamento e dispensação de lubrificantes em fábricas e plantas. Com um tanque de capacidade de 65 galões, ele elimina desperdícios de espaço, tempo e recursos, quando comparado aos tradicionais tambores de 55 galões.

Controle de Contaminação: O sistema segue as melhores práticas para controle de contaminação. Cada tanque possui filtração interna e de circuito de rins, bomba individual, linhas de lubrificante separadas e bicos de aço inoxidável, evitando contaminação cruzada entre lubrificantes. A filtração inline e do circuito de rins reduz a concentração de contaminantes enquanto o óleo é armazenado.

Recursos Sensei: O sistema é Sensei Enabled, o que permite conectar o Intelligent Stack à plataforma Sensei via Internet para monitoramento remoto. Através da plataforma, é possível acompanhar parâmetros como nível de óleo, consumo, vida útil do filtro, últimas trocas de filtro, pressão de entrada e saída, e mais, garantindo total visibilidade e controle da operação.



Cód.: MIX-38130

SENSEI OPTO-MATIC OILER

O Sensei Opto-Matic Oiler é como um indicador virtual de nível de óleo, projetado especificamente para monitorar os níveis de óleo nos tradicionais lubrificadores Trico de nível constante em tempo real. Assim como no processo de lubrificação, os técnicos de manutenção verificam se há óleo na lâmpada de vidro, mas agora o nível de óleo de cada lubrificador na sua planta pode ser visualizado de uma vez, em uma única tela. Esse tipo de informação é extremamente valiosa quando se envia pessoal para fazer reabastecimentos ou inspeções. As prioridades podem ser decididas rapidamente, determinando quais equipamentos verificar, em vez de um passeio demorado que faz com que os técnicos de manutenção percorram a planta por horas, às vezes dias.

O Sensei Opto-Matic Oiler também pode acompanhar o histórico de reabastecimento, o consumo de óleo dos equipamentos e apresentar os "reincidentes" que frequentemente exigem manutenção programada para corrigir o problema. Esses lubrificadores podem ser adaptados para instalações existentes do Opto-Matic Oiler (sistemas fechados ou ventilados), o que significa que você pode deixar o conjunto inferior do lubrificador montado no local atual e substituir apenas o conjunto superior do reservatório. Esses lubrificadores também são classificados para locais perigosos.



Cód.: MIX-38100

SENSEI MACHINE VITALS

O Machine Vitals é uma solução avançada para monitoramento contínuo da saúde de máquinas industriais, especialmente aquelas com componentes rotativos, como bombas, ventiladores e unidades hidráulicas. Ele utiliza sensores sofisticados para medir diversos parâmetros, como temperatura, pressão, umidade relativa, variação aceleratória e análise acústica.

- **Temperaturas Ambientais e de Equipamento:** Monitora tanto as temperaturas internas quanto externas para detectar superaquecimento ou impacto ambiental.
- **Umidade Relativa Interna e Externa:** Avalia os níveis de umidade ao redor e dentro da máquina, prevenindo problemas relacionados à corrosão e contaminação.
- **Pressão Atmosférica e de Equipamento:** Detecta variações de pressão que podem indicar vazamentos ou falhas no sistema.
- **Análise Acústica:** Identifica desvios nos sons operacionais normais, sinalizando possíveis defeitos.
- **Variação Aceleratória:** Detecta vibrações incomuns que podem ser sinais de falhas mecânicas iminentes.

Benefícios:

- **Entendimento Holístico:** Monitorar esses parâmetros inter-relacionados oferece uma visão completa da condição do equipamento.
- **Detecção Precoce de Problemas:** A identificação precoce de anomalias permite a ação preventiva, evitando paradas inesperadas e custos elevados.
- **Descoberta de Problemas Ocultos:** Parâmetros múltiplos ajudam a revelar falhas que podem passar despercebidas por análises convencionais.

Esse sistema promove uma abordagem proativa para a manutenção, otimizando o desempenho e garantindo a confiabilidade a longo prazo dos equipamentos.

RESPIRO DESSECANTE DE EXTREMA UMIDADE 10 CFM 1”

CÓDIGO

MIX-WB-060410-EX



Em ambientes com umidade extrema, os Lubrificantes e outros fluidos armazenados em diversos equipamentos precisam de respiradores dessecantes para remover vapor d'água e partículas sólidas. No entanto, pequenas variações de temperatura podem aspirar ar úmido e reduzir desnecessariamente a vida útil do respirador. Os Respiradores de Umidade Extrema Watchdog® incorporam válvulas de retenção. A adição de válvulas de retenção é ideal para operações intermitentes e de baixa vazão em condições de alta umidade.

CAPACIDADE DA VÁVULA DE RETENÇÃO	NÍVEL DE FILTRAGEM
0,1 PSI de entrada/saída	3 Mícrons
TEMPERATURA MÁXIMA	**ABSORÇÃO DE GEL DE SÍLICA**
-28°C a 93°C	Até 40% do seu peso em água
MATERIAL	
ABS, Nylon, polipropileno e Buna	

RESPIRO DESSECANTE COM SILICA GEL AZUL 7 CFM 3/8”

CÓDIGO

MIX-WB-040207-S



Os Respiradores Dessecantes Watchdog® são um sistema excLusivo de filtragem de partículas e remoção de água. Eles impedem a entrada de contaminantes destrutivos em equipamentos industriais à medida que o ar é inaLado devido à expansão térmica ou a variações no nível do Fluido. Ao permitir a entrada apenas de ar Limpo e seco em equipamentos industriais, os Respiradores Dessecantes Watchdog prolongam a vida útil do Fluido, reduzem o desgaste abrasivo e diminuem o tempo de inatividade e os custos de reparo.

MATERIAL	NÍVEL DE FILTRAGEM
ABS, Nylon, polipropileno e Buna	3 Mícrons
TEMPERATURA MÁXIMA	**ABSORÇÃO DE GEL DE SÍLICA**
-28°C a 93°C	Até 40% do seu peso em água
TAXA DE FLUXO DE AR NOMINAL	
7 CFM (52 gpm de variação do volume do Fluido)	

FERRAMENTA PARA ALINHAMENTO À LASER

CÓDIGO
MIX-36470

- 3/4” NPT



Fabricada em alumínio com componentes em aço inoxidável, esta ferramenta é projetada para Lubrificadores de nível constante.

TEMPERATURA DE OPERAÇÃO	CONEXÃO
75°C	3/4” NPT
PONTOS	PESO
06	250 g

ADAPTADOR COLETA DE AMOSTRAGEM

CÓDIGO
MIX-36133

- 1/4” NPT



Este adaptador é utilizado para conectar-se em tubos de Pitot ou Minimess, permitindo uma Coleta segura e representativa de óleo através de bombas de vácuo.

MATERIAL	ESCAMA
Aço banhado de zinco	Tubo de 1/4”
CONEXÃO	MEDIDAS
M16 x 2F	(A) 17 mm x (C) 50 mm

TUBO DE PITOT 1/4” (M) NPT COM VISOR DE NÍVEL

CÓDIGO
MIX-36204

CÓDIGO
MIX-36307

- COM VISOR DE NÍVEL



Em aço carbono, com adaptador giratório para tambor.

MATERIAL TUBO DE PITOT	MATERIAL INDICADOR DE NÍVEL
Aço Inox	Bronze
VEDAÇÕES	TEMPERATURA MÁX. DE OPERAÇÃO
Viton	120°C
COMPRIMENTO DO TUBO	COMPRIMENTO DO VISOR DE COLUNA
304 mm	127 mm

VISOR DE NÍVEL DE COLUNA ABERTO

CÓDIGO
MIX-BG-0150-2

- 1/4” NPT



Os conectores de montagem com base reta proporcionam fácil visualização do nível de líquido em uma variedade de aplicações industriais. São especialmente indicados para uso em rolamentos, transformadores e diversas aplicações de baixa pressão. Fabricados em latão e equipados com tubos de vidro, garantem uma vida útil prolongada.

VISOR DE NÍVEL COM LENTE DE VIDRO SEM DEFLETOR

CÓDIGO
MIX-34320
- 1/2” NPT

CÓDIGO
MIX-34321
- 3/4” NPT

CÓDIGO
MIX-34352
- 3/4” NPT

CÓDIGO
MIX-34322
- 1” NPT



Visores com Lentes de vidro sem defletores. Utilizado para monitorar o nível de óleo no interior do motor ou do equipamento. É possível remover a Lente de vidro para Limpeza.

TEMPERATURA MÁX. DE OPERAÇÃO	CORPO
150°C	Aço Zincado

VISOR DE NÍVEL COM LENTE DE VIDRO E DEFLETOR

CÓDIGO
MIX-34341
- 1/2” NPT

CÓDIGO
MIX-34342
- 3/4” NPT

CÓDIGO
MIX-34343
- 1” NPT



CORPO	VISOR
Latão	Vidro

TEMPERATURA MÁX. DE OPERAÇÃO	PRESSÃO MÁX. DE OPERAÇÃO
150°C	3,44 BAR (50 PSI)

ESCOVA DE LUBRIFICAÇÃO EM NYLON

CÓDIGO
MIX-36051
- 1/8” NPT



TEMPERATURA DE OPERAÇÃO	MEDIDAS
72°C	(A) 60mm x (L) 14mm x (C) 47mm

ESCOVA DE LUBRIFICAÇÃO EM AÇO INOX 1/8” NPT

CÓDIGO
MIX-36054



CONEXÃO DA ROSCA	TEMPERATURA	MEDIDAS (MM)
1/8” NPT	ATÉ 70° C	(A)60 x (L)14 x (C)47

TUBO DE PITOT 1/4” PARA COLETA DE ÓLEO DE 45 CM

CÓDIGO
MIX-36207

COM TAMPA E VÁLVULA DE RETENÇÃO



As Portas de Amostragem para Tubo de Pitot da Trico são projetadas para fornecer um método seguro, simples e eficaz de amostragem de fluidos de equipamentos rotativos e reservatórios. Elas garantem que as amostras de óleo sejam extraídas da "zona turbulenta" de forma segura, repetível e eficiente. O tubo de parede espessa pode ser dobrado e direcionado para o local ideal de amostragem com o uso de um adaptador giratório.

PRESSÃO MÁXIMA	VEDAÇÃO	TEMPERATURA MÁXIMA
500 PSI	Viton®	-20°C a 200°C

MATERIAL	VáLvuLa de retenção de esfera
Aço carbono ou aço inoxidável	Aço inoxidável

BOMBA MANUAL PARA COLETA DE AMOSTRAS PARA FLUIDOS VISCOSOS

CÓDIGO
MIX-36800



Bomba para Coleta de Amostras Lubmix MIX--36800 para fluidos viscosos, fluidos viscosos à vácuo e tampa de Nylon.

PESO	TAMPA
160 g	Em Nylon

Confira Também

CÓDIGO
MIX-36813



FRASCO DE AMOSTRAGEM DE ÓLEO 120 ML

TEMPERATURA MÁX. DE OPERAÇÃO
88°C

CAPACIDADE
120 ml

CÓDIGO
MIX-36806



MANGUEIRA PARA AMOSTRAGEM DE ÓLEO

CONEXÃO DA MANGUEIRA
1/4”

DIMENSÃO
2 m

FRASCO MONITOR PURGADOR

CÓDIGO
MIX-31341
- 1/8” NPT

CÓDIGO
MIX-31342
- 1/4” NPT



Capacidade de 120 ml. Indicado para instaLações de Drenos em máquinas.

CAPACIDADE
120 ml

LUBRIFICADOR POR GRAVIDADE REMOTO DE 500 ML A 1 L

CÓDIGO
MIX-31416
Capacidade 500ml
Rosca 3/8” (M) NPT

CÓDIGO
MIX-35563
Capacidade 660ml
Rosca 1/4” (M) NPT

CÓDIGO
MIX-35565
Capacidade 1L
Rosca 1/4” (M) NPT



TEMPERATURA DE TRABALHO	VOLUME / CICLO
75°C	Lubrificação Contínua

LUBRIFICADOR POR GRAVIDADE REMOTO DE 3,8 L

CÓDIGO
MIX-35569
- 1/4” (M) NPT



TEMPERATURA DE TRABALHO	VOLUME / CICLO
75°C	Lubrificação contínua
CAPACIDADE	MEDIDAS
3,8 Litros	(A) 634 mm x () 145 mm

DISPENSER DE VIDRO DE 1 L

CÓDIGO
MIX-35574-B
- Capacidade 1 Litro



MATERIAL	TENSÃO	TEMPERATURA MÁXIMA
Latão	120V (60hz)	250°C
CONEXÃO	MEDIDAS	
1/4”	(A) 500 mm x (ø) 140 mm	

LUBRIFICADOR OPTO-MATIC COM REVESTIMENTO DE ZINCO

CÓDIGO
MIX-30003
- 1/4” 120 ml

CÓDIGO
MIX-30005
- 1/4” 240 ml

CÓDIGO
MIX-30010
- 1/4” 480 ml



MATERIAL
Revestimento em Zinco

Usado para manter os níveis de óleo precisos. Possui múltiplas ranhuras de ventilação para funcionamento adequado em todos os momentos.

TEMPERATURA MÁX. DE OPERAÇÃO	VOLUME / CICLO
122°C	Lubrificação contínua

CONEXÃO	TUBULAÇÃO	PONTOS
1/4” (M) NPT	N/A	01

LUBRIFICADOR OPTO-MATIC DE 120 A 240 ML

CÓDIGO
MIX-30203
- 1/4” 120 ml

CÓDIGO
MIX-30205
- 1/4” 240 ml



Possui conexões Laterais e inferiores para instalação simplificada e medidor de visão com 2” para fácil visualização do nível de óleo.

CONEXÃO	TEMPERATURA DE TRABALHO
1/4” (M) NPT	160°C

VOLUME/ CICLO	PROGRAMAÇÃO	TUBULAÇÃO
Lubrificação contínua	N/A	N/A

PONTOS	PESO	MEDIDAS
01	520 g	(A) 170 mm x (ø) 81 mm

LUBRIFICADOR DE NÍVEL CONSTANTE DE 120 A 480 ML

CÓDIGO
MIX-40061
Capacidade 120 ml

CÓDIGO
MIX-40291
Capacidade 240 ml

CÓDIGO
MIX-40394
Capacidade 480 ml



LUBRIFICADOR DE NÍVEL CONSTANTE DE 240 ML

CÓDIGO
MIX-40102
- Capacidade 240 ml



LUBRIFICADOR DE SISTEMA FECHADO E NÍVEL CONSTANTE DE 480 ML

CÓDIGO
MIX-30210

• Capacidade 480 ml

ÓLEO
TRICO
ATÉ SAE 90



ROSCA	TEMPERATURA DE TRABALHO
1/4” (M) NPT	160°C

VOLUME / CICLO	PROGRAMAÇÃO	TUBULAÇÃO
Lubrificação Contínua	N/A	N/A

PONTOS	PESO	MEDIDAS
01	730 g	(A) 192 mm x (ø) 81 mm

GRADE DE PROTEÇÃO PARA LUBRIFICADOR

CÓDIGO
MIX-30020

TRICO
ÓLEO
ATÉ SAE 90



Em aço inoxidável é utilizada para proteger os reservatórios de vidro em Lubrificadores Opto-Matic e Lubrificadores de Sistema fechado.

CONJUNTO COMPLETO PARA INSTALAÇÃO DE LUBRIFICADORES

CÓDIGO
MIX-40103
Capacidade 120 ml

CÓDIGO
MIX-40105
Capacidade 240 ml

CÓDIGO
MIX-40110
Capacidade 480 ml

TRICO
ÓLEO
ATÉ SAE 90



CONEXÃO
1/4” NPT

Conjunto com câmara de expansão equalizadora, secador de óleo e Lubrificador de nível constante com grade de proteção.

LUBRIFICADOR DE SISTEMA FECHADO E NÍVEL CONSTANTE COM 1/2”

CÓDIGO
MIX-31818

• Capacidade 120 ml

ÓLEO
TRICO
ATÉ SAE 90



VISOR DE NÍVEL INTEGRAL

TUBULAÇÃO	TEMPERATURA DE OPERAÇÃO	PONTOS
1/2” NPT	160°C	01

VOLUME / CICLO	MEDIDAS
Lubrificação Contínua	(A) 105 mm x (ø) 159 mm

LUBRIFICADOR DE SISTEMA FECHADO E NÍVEL CONSTANTE COM 3/4”

CÓDIGO
MIX-31824

• Capacidade 120 ml



VISOR DE NÍVEL INTEGRAL

ROSCA	TEMPERATURA DE TRABALHO	PONTOS
3/4” NPT	160°C	01

VOLUME / CICLO	MEDIDAS
Lubrificação Contínua	(A) 86 mm x (ø) 165 mm

LUBRIFICADOR DE SISTEMA FECHADO E NÍVEL CONSTANTE COM 1”

CÓDIGO
MIX-31825

• Capacidade 120 ml



VISOR DE NÍVEL INTEGRAL

ROSCA	TEMPERATURA DE TRABALHO	PONTOS
1” NPT	160°C	01

VOLUME / CICLO	MEDIDAS
Lubrificação Contínua	(A) 86 mm x (ø) 165 mm

TOALHA ABSORVENTE PARA TAMBOR

CÓDIGO
MIX-30179



Utilizado na parte superior de Tambores a fim de evitar acúmulo de óleo em operações de manuseio de fluidos.

TAMANHO	CAPACIDADE DE ABSORÇÃO
22”	1 L/toalha
PESO	EMBALAGEM
2,7 Kg	25 Unidades

ROLO DE TOALHA ABSORVENTE

CÓDIGO
MIX-30178



Utilizado para absorver vazamentos em superfícies maiores.

TAMANHO	CAPACIDADE DE ABSORÇÃO
750mm x 50mm	2 L/toalha
PESO	EMBALAGEM
12,25 Kg	RoLo com 66 toalhas

BARREIRA ABSORVENTE ORGÂNICA

CÓDIGO
MIX-30185



Barreira absorvente orgânica produzida de milho. Indicada para absorção e contenção de vazamentos de fluidos.

TAMANHO	CAPACIDADE DE ABSORÇÃO
3” x 1,2 metros	2,25 L/toalha
PESO	EMBALAGEM
27 Kg	40 Unidades

CORREIAS DE SEGURANÇA PARA BOMBAS DE TAMBOR

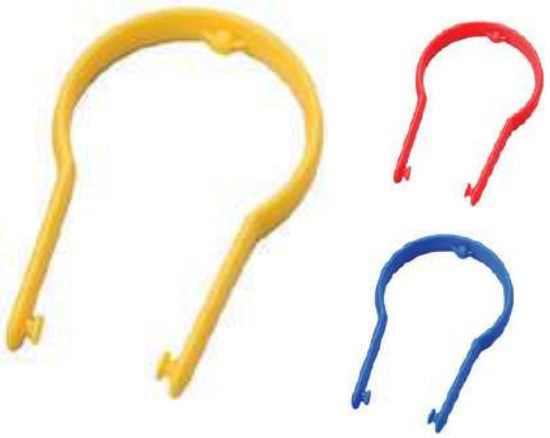



TRICO

ÓLEO

CÓDIGO
MIX-36983
MIX-36984
MIX-36985
MIX-36986
MIX-36987

Correias de segurança 2” (M) NPT para bombas Ezi Action de tambor, utilizadas em conformidade com o sistema de codificação de cores para Lubrificação.

TARJETA PARA IDENTIFICAÇÃO DE FLUIDOS



TRICO

ÓLEO

CÓDIGO
MIX-37077
MIX-37075
MIX-37079
MIX-37078
MIX-37076
MIX-37084

MATERIAL	COR
PVC	Diversas

MEDIDAS
(A) 100 mm x (L) 50 mm

BOMBA MANUAL DE TRANSFERÊNCIA PARA RECIPIENTES DE ABASTECIMENTO

CÓDIGO
MIX-34463

• Para Transferência de Lubrificantes de Média Viscosidade.

ÓLEO

TRICO





MANGUEIRA	PESO	MEDIDAS
1,5 m	740 g	(A) 400 mm

CÂMARA DE EXPANSÃO EQUALIZADORA PARA SISTEMAS FECHADOS COM 3/8”

CÓDIGO
MIX-31815

ÓLEO

TRICO



Em aço inoxidável.

CONEXÃO	EXPANSÃO	TEMPERATURA MÁXIMA
3/8’’ NPT x 7/8’’	25’’ Pol³	175º C

PESO	MEDIDAS
300 g	(A) 117 mm x (ø) 103 mm

CÂMARA DE EXPANSÃO EQUALIZADORA PARA SISTEMAS FECHADOS COM 1/2”

CÓDIGO
MIX-31816

ÓLEO

TRICO



Em aço inoxidável.

CONEXÃO	EXPANSÃO	TEMPERATURA MÁXIMA
1/2’’ NPT x 1’’	25’’ Pol³	175º C

PESO	MEDIDAS
300 g	(A) 120 mm x (ø) 103 mm

RECIPIENTES GRADUADOS PARA LUBRIFICAÇÃO

Fabricados em Polietileno, os recipientes graduados para Lubrificação possuem graduação Lateral, 03 alças para os dedos, apoio para o braço e formato retangular para maior estabilidade. Ideais para o armazenamento e transferência de Lubrificantes.

TRICO

ÓLEO



Recipiente de Fácil Manuseio



CÓDIGO	MIX-34460

• 8 Litros



CAPACIDADE	PESO
8 Litros	0,96 Kg

MEDIDAS
(A) 254 mm x (L) 381 mm x (C) 159 mm

CÓDIGO	MIX-34461

• 11 Litros



CAPACIDADE	PESO
11 Litros	1,2 Kg

MEDIDAS
(A) 279 mm x (L) 432 mm x (C) 203 mm

CÓDIGO	MIX-34462

• 15 Litros



CAPACIDADE	PESO
15 Litros	2 Kg

MEDIDAS
(A) 305 mm x (L) 464 mm x 2 (C) 28 mm

TAMPA PARA RECIPIENTE DE BICO PEQUENO COM 1/4”

TRICO

ÓLEO



CÓDIGO
MIX-34400
MIX-34401
MIX-34402
MIX-34403
MIX-34404
MIX-34405

Tampa em Polietileno, com anel de vedação de Borracha Nitrílica (Buna-N) contra contaminação. Adaptável para filtros de óleo e pequenos reservatórios.

PESO	MEDIDAS
340 g	(A) 170 mm x (L) 270 mm

TAMPA PARA RECIPIENTE DE BICO MÉDIO COM 1/2”

TRICO

ÓLEO



CÓDIGO
MIX-34410
MIX-34411
MIX-34412
MIX-34413
MIX-34414
MIX-34415

Tampa em Polietileno, com anel de vedação de Borracha Nitrílica (Buna-N) contra contaminação. Adaptável para filtros de óleo e pequenos reservatórios.

PESO	MEDIDAS
340 g	(A) 160 mm x (L) 275 mm

TAMPA PARA RECIPIENTE DE BICO GRANDE COM 1”

TRICO

ÓLEO



CÓDIGO
MIX-34420
MIX-34421
MIX-34422
MIX-34423
MIX-34424
MIX-34425

Tampa em Polietileno, com anel de vedação de Borracha Nitrílica (Buna-N) contra contaminação. Adaptável para filtros de óleo e pequenos reservatórios.

PESO	MEDIDAS
350 g	(A) 160 mm x (L) 290 mm

TAMPA MULTIUSO

TRICO

ÓLEO



CÓDIGO
MIX-34430
MIX-34431
MIX-34432
MIX-34433
MIX-34434
MIX-34435

Tampa em Polietileno, com anel de vedação de Borracha Nitrílica (Buna-N) contra contaminação. Adaptável para utilização com a Bomba manual MIX-34463

PESO	MEDIDAS
240 g	(A) 100 mm x (ø) 150 mm

COMBUSTÍVEIS

SOLUÇÕES QUE GARANTEM
DESEMPENHO, PROTEÇÃO E
CONTINUIDADE PARA
SUA OPERAÇÃO.



SUMÁRIO DA SEÇÃO

COMBUSTÍVEIS


Logística


Agricultura


Mineração


Indústria


Postos

Bicos de Abastecimento 168
Bicos de Alta Vazão 177
Ponteiras para Bicos de Abastecimento 179
Mangueiras para Abastecimento 180
Mangotes para Abastecimento 183
Terminais em Alumínio e Latão 184
Válvulas Breakaway 185
União Giratória 186
Capas e Protetores Anti Respingo 187
Suporte para Mangueiras 187
Baldes Graduados em Inox 188
Galões Reforçados 189
Filtro Separador de Água 190
Elemento do Filtro de Combustível 190
Filtros para Combustíveis Fill-Rite 192
Carcaças para Elementos Filtrantes 194
Tubos Flexíveis Metálicos 198
Aferidores 199
Medidores Mecânicos 200
Medidores Digitais 205
Medidores Mecânicos Registradores 212
Numerador Registrador 214
Medidor de Pulso e de Engrenagem 216
Medidores Mecânicos Fill-Rite 217
Blocos Volumétricos Registradores 219
Carretéis Automáticos 221
Carretéis de Retração Elétrica 224
Carretéis Manuais 227
Bombas de Transferência Manual 228
Bombas de Transferência Rotativa 229
Bombas de Transferência Elétricas 232
Bombas de Duplo Diafragma 235
Bombas de Transfer. Elétrica Fill-Rite 237
Kit de Abastecimento Fill-Rite 242
Estações de Abastecimento Elétricas 248
Mini Dispensers 253
Tampas e Joelho para Descarga 255
Unidades de Abastec. Elétrica com IBC 256
Kit de Descarga Móvel 259
Unidade Móvel de Abasteci. e Filtragem 261

BICO DE ABASTECIMENTO AUTOMÁTICO COM PONTEIRA DE 3/4”





Bico de abastecimento automático com entrada e ponteira de 3/4" com 18 cm e capa protetora. Fabricado em alumínio de alta qualidade, proporciona um abastecimento seguro. Recomendado para uso no varejo de combustíveis e em várias aplicações comerciais. Fácil de instalar e manusear é ideal para o abastecimento de veículos como carros e motos.

CÓDIGO
MIX-BI34-VD
MIX-BI34-CZ
MIX-BI34-VM
MIX-BI34-PT
MIX-BI34-AM
MIX-BI34-AZ

VAZÃO LIVRE	PONTEIRA
75 L/min	3/4”
CONEXÃO DE ENTRADA	**PRESSÃO MÁX. DE OPERAÇÃO**
3/4” NPT	3,45 BAR (50 PSI)
PESO	**MEDIDAS**
1,2 Kg	(A) 130mm x (L) 355mm

BICO DE ABASTECIMENTO AUTOMÁTICO COM PONTEIRA DE 1/2”





Bico de abastecimento automático m entrada de 3/4", ponteira de 1/2" com cm e capa protetora. Fabricado em alu-ínio de alta qualidade, proporciona astecimento seguro. Recomendado ra uso no varejo de combustíveis e em rias aplicações comerciais. Fácil de ins-ar e manusear é ideal para o abasteci-ento de veículos como carros e motos.

CÓDIGO
MIX-BI12-VD
MIX-BI12-CZ
MIX-BI12-VM
MIX-BI12-PT
MIX-BI12-AM
MIX-BI12-AZ

VAZÃO LIVRE	PONTEIRA
75 L/min	1/2”
CONEXÃO DE ENTRADA	**PRESSÃO MÁX. DE OPERAÇÃO**
3/4” NPT	3,45 BAR (50 PSI)
PESO	**MEDIDAS**
1,2 Kg	(A) 130mm x (L) 355mm

BICO DE ABASTECIMENTO AUTOMÁTICO COM PONTEIRA DE 1”

CÓDIGO

MIX-BI1-PT





Bico de abastecimento automático com entrada e ponteira de 1" com 18 cm e capa protetora. Desenvolvido em alumínio de alta qualidade, garante um abastecimento seguro. Indicado tanto para o varejo de combustíveis quanto para diversas aplicações comerciais. Fácil de instalar e manuse-ar é ideal para o abastecimento de caminhões e caminhonetes.



VAZÃO LIVRE	
175 L/min	1”
CONEXÃO DE ENTRADA	**PRESSÃO MÁX. DE OPERAÇÃO**
1” NPT	3,45 BAR (50 PSI)
PESO	**MEDIDAS**
1,6 Kg	(A) 150mm x (L) 360mm

BICO DE ABASTECIMENTO AUTOMÁTICO COM ENTRADA E SAÍDA DE 3/4" E SISTEMA POR PRESSURIZAÇÃO

DIESEL · BIODIESEL · GASOLINA · ETANOL · METANOL · QUEROS

OPW A DOVER COMPANY



CÓDIGO
MOW-11B-VD
MOW-11B-CZ
MOW-11B-VM
MOW-11B-PT
MOW-11B-AM
MOW-11B-AZ

CORPO	VAZÃO LIVRE
Alumínio	75 L/min
ENTRADA E SAÍDA	**PRESSÃO MÁX. DE OPERAÇÃO**
3/4" NPT	3,45 BAR (50 PSI)

BICO DE ABASTECIMENTO AUTOMÁTICO COM ENTRADA E SAÍDA DE 3/4" E GATILHO ALIVIADO

DIESEL · BIODIESEL · GASOLINA · ETANOL · METANOL · QUEROS

OPW A DOVER COMPANY



CÓDIGO
MOW-11A-VD
MOW-11A-CZ
MOW-11A-VM
MOW-11A-PT
MOW-11A-AM
MOW-11A-AZ

CORPO	VAZÃO LIVRE
Alumínio	75 L/min
ENTRADA E SAÍDA	**PRESSÃO MÁX. DE OPERAÇÃO**
3/4" NPT	3,45 BAR (50 PSI)

BICO DE ABASTECIMENTO AUTOMÁTICO COM ENTRADA E SAÍDA DE 3/4" E PONTEIRA DE 30 CM

DIESEL BIODIESEL GASOLINA ETANOL METANOL QUEROSENE

OPW A DOVER COMPANY LATIN AMERICA



CÓDIGO
MOW-11AL-PT
MOW-11AL-AM

CORPO	VAZÃO LIVRE
Alumínio	75 L/min
ENTRADA E SAÍDA	**PRESSÃO MÁX. DE OPERAÇÃO**
3/4” NPT	3,45 BAR (50 PSI)

BICO DE ABASTECIMENTO AUTOMÁTICO COM PONTEIRA DE 1/2” E RODILHO

DIESEL BIODIESEL GASOLINA ETANOL METANOL QUEROSENE

OPW A DOVER COMPANY LATIN AMERICA



CÓDIGO
MOW-11APW-VD
MOW-11APW-CZ
MOW-11APW-VM
MOW-11APW-PT
MOW-11APW-AM
MOW-11APW-AZ

CORPO	VAZÃO LIVRE
Alumínio com Rodilho	75 L/min
CONEXÃO DE ENTRADA	**PRESSÃO MÁX. DE OPERAÇÃO**
3/4” NPT	3,45 BAR (50 PSI)

BICO DE ABASTECIMENTO AUTOMÁTICO COM PONTEIRA DE 1/2" E SISTEMA POR PRESSURIZAÇÃO

DIESEL · BIODIESEL · GASOLINA · ETANOL · METANOL · QUEROSENE

OPW A DOVER COMPANY LATIN AMERICA

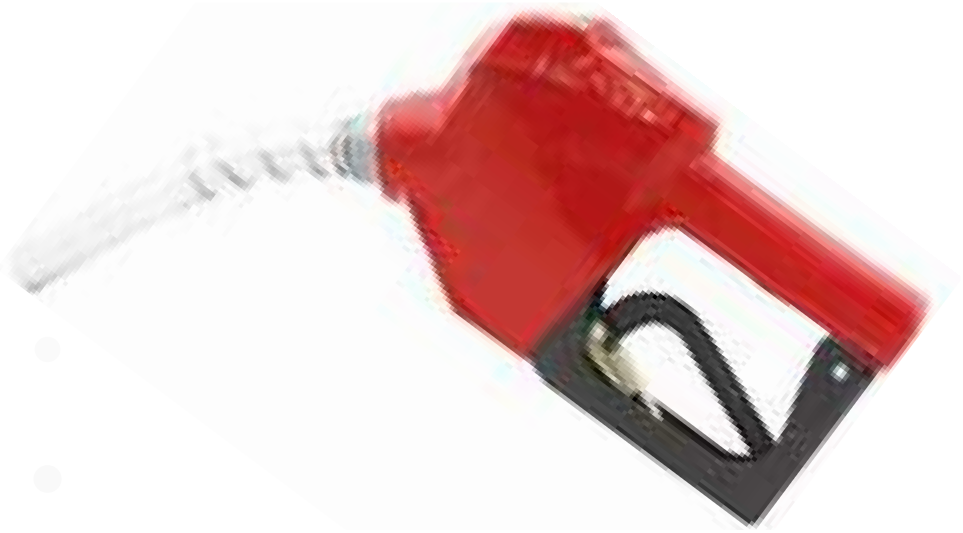

CÓDIGO
MOW-11BP-VD
MOW-11BP-CZ
MOW-11BP-VM
MOW-11BP-PT
MOW-11BP-AM
MOW-11BP-AZ

CORPO	VAZÃO LIVRE
Alumínio	75 L/min
CONEXÃO DE ENTRADA	**PRESSÃO MÁX. DE OPERAÇÃO**
3/4” NPT	3,45 BAR (50 PSI)

BICO DE ABASTECIMENTO AUTOMÁTICO COM PONTEIRA DE 1/2" E GATILHO ALIVIADO

DIESEL · BIODIESEL · GASOLINA · ETANOL · METANOL · QUEROSENE

OPW A DOVER COMPANY LATIN AMERICA



CÓDIGO
MOW-11AP-VD
MOW-11AP-CZ
MOW-11AP-VM
MOW-11AP-PT
MOW-11AP-AM
MOW-11AP-AZ

CORPO	VAZÃO LIVRE
Alumínio	75 L/min
CONEXÃO DE ENTRADA	**PRESSÃO MÁX. DE OPERAÇÃO**
3/4” NPT	3,45 BAR (50 PSI)

BICO DE ABASTECIMENTO AUTOMÁTICO COM PONTEIRA DE 1/2” E RE-CUPERAÇÃO DE VAPOR

DIESEL · BIODIESEL · GASOLINA · ETANOL · METANOL · QUEROSENE

OPW A DOVER COMPANY LATIN AMERICA



CÓDIGO
MOW-VW-VD
MOW-VW-VM
MOW-VW-AM
MOW-VW-AZ

• Possui um mecanismo para coletar o vapor liberado a partir da ponteira no momento do abastecimento.

CORPO	VAZÃO LIVRE
Alumínio e Aço Inox	45 L/min

CONEXÃO DE ENTRADA
1/2” NPT

BICO DE ABASTECIMENTO AUTOMÁTICO COM ENTRADA E SAÍDA DE 1"

DIESEL · BIODIESEL · GASOLINA · ETANOL · METANOL · QUEROSENE

OPW A DOVER COMPANY LATIN AMERICA



CÓDIGO
MOW-7HB-VD
MOW-7HB-CZ
MOW-7HB-PT
MOW-7HB-AM
MOW-7HB-AZ

CORPO	VAZÃO MÁXIMA
Alumínio	200 L/min

ENTRADA E SAÍDA	PRESSÃO MÁX. DE OPERAÇÃO
1” NPT	3,45 BAR (50 PSI)

BICO DE ABASTECIMENTO AUTOMÁTICO DE 1" E PONTEIRA DE 30 CM

DIESEL · BIODIESEL · GASOLINA · ETANOL · METANOL · QUEROSENE

OPW A DOVER COMPANY LATIN AMERICA



CÓDIGO: **MOW-7HL-PT**

CORPO	VAZÃO MÁXIMA
Alumínio	200 L/min

CONEXÃO DE ENTRADA	PRESSÃO MÁX. DE OPERAÇÃO
1" NPT	3,45 BAR (50 PSI)

BICO DE ABASTECIMENTO AUTOMÁTICO DE 1" E PONTEIRA DE 18 CM

DIESEL · GASOLINA · ETANOL · QUEROSENE

OPW A DOVER COMPANY LATIN AMERICA



CÓDIGO: **MOW-7H-PT**

CORPO	PONTEIRA	CONEXÃO DE ENTRADA
Alumínio	1"	1" NPT

VAZÃO MÁXIMA	PRESSÃO MÁX. DE OPERAÇÃO	PESO
200 L/min	3,45 BAR (50 PSI)	1,25Kg

BICO DE ABASTECIMENTO AUTOMÁTICO COM SISTEMA POR PRESSURIZAÇÃO E PONTEIRA DE 1/2"

CÓDIGO: **MIX-BI12B**

DIESEL · ETANOL · GASOLINA · QUEROSENE



CORPO	PONTEIRA	CONEXÃO DE ENTRADA
Alumínio	1/2"	3/4" NPT

VAZÃO MÁXIMA	PRESSÃO MÁX. DE OPERAÇÃO	PESO
75 L/min	3,45 BAR (50 PSI)	1,25Kg

CÓDIGO

- **MIX-BI12B-VD**
- **MIX-BI12B-CZ**
- **MIX-BI12B-VM**
- **MIX-BI12B-PT**
- **MIX-BI12B-AM**
- **MIX-BI12B-AZ**
- **MIX-BI12B-AZC**
- **MIX-BI12B-LJ**

BICO DE ABASTECIMENTO AUTOMÁTICO PARA RECUPERAÇÃO DE VAPOR COM PONTEIRA DE 1/2”



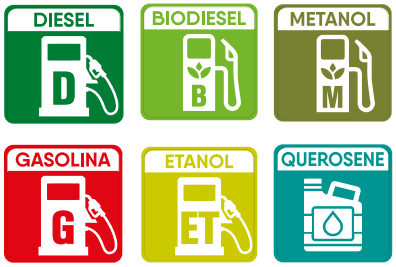

CÓDIGO
MIX-BVP34-VD
MIX-BVP34-VM
MIX-BVP34-AZ
MIX-BVP34-AM

Bico de abastecimento automático com recuperação de vapor. Possui um mecanismo para coletar o vapor liberado a partir da ponteira no momento do abastecimento. Conta com fechamento automático conforme a posição do abastecimento.

VAZÃO LIVRE	PONTEIRA
45 L/min	1/2”

CONEXÃO DE ENTRADA E SAÍDA
3/4”

MATERIAL PONTEIRA	CORPO E GUARDA PROTETORA
Alumínio e Aço Inox	Alumínio

BICO DE ABASTECIMENTO AUTOMÁTICO DE 1.1/2” NPT COM ALTA VAZÃO DE 500 L/MIN

CÓDIGO
MIX-10225



DIESEL | GASOLINA | ETANOL | QUEROSENE

VAZÃO LIVRE	PONTEIRA
500 L/min	1.1/2” NPT
CONEXÃO DE ENTR.	**PRESSÃO MÁX. DE OPERAÇÃO**
1.1/2” NPT	5 BAR (75 PSI)
PESO	**MEDIDAS**
3,65 Kg	(A) 270mm x (L) 370mm

BICO DE ABASTECIMENTO AUTOMÁTICO DE 1.1/2” NPT COM ALTA VAZÃO DE 260 L/MIN

CÓDIGO
MIX-BI112



DIESEL | GASOLINA | ETANOL | QUEROSENE

VAZÃO LIVRE	PONTEIRA
260 L/min	1.1/2” NPT
CONEXÃO DE ENTR.	**PRESSÃO MÁX. DE OPERAÇÃO**
1.1/2” NPT	2,4 BAR (35 PSI)
PESO	**MEDIDAS**
2,3 Kg	(A) 350mm x (L) 520mm

BICO DE ABASTECIMENTO MANUAL DE 1.1/2” NPT COM ALTA VAZÃO DE 300 L/MIN

CÓDIGO
MOW-295SC



DIESEL | BIODIESEL | GASOLINA | ETANOL | METANOL | QUEROSENE

OPW A DOVER COMPANY LATIN AMERICA

• Acompanha junta giratória e válvula de retenção embutida.

CORPO	VAZÃO LIVRE
Alumínio	300 L/min
PRESSÃO MÁX. DE OPERAÇÃO	**ENTRADA E SAÍDA**
3,45 BAR (50 PSI)	1.1/2” (F) NPT

BICO DE ABASTECIMENTO AUTOMÁTICO DE 1.1/2” NPT COM ALTA VAZÃO DE 300 L/MIN

CÓDIGO
MOW-1290



DIESE | GASOLINA | ETANOL | QUEROSENE

OPW A DOVER COMPANY LATIN AMERICA

CORPO	VAZÃO LIVRE
Alumínio	300 L/min
PRESSÃO MÁX. DE OPERAÇÃO	**ENTRADA E SAÍDA**
3,45 BAR (50 PSI)	1.1/2” NPT

BICO DE ABASTECIMENTO MANUAL DE 1.1/2” NPT COM ALTA VAZÃO DE 300 L/MIN

CÓDIGO
MOW-295SA

OPW A DOVER COMPANY LATIN AMERICA

AVGAS | QAV



Em alumínio anodizado, este bico conta com válvula dupla e é exclusivamente projetado para o abastecimento de aeronaves e jatos.

CONEXÃO DE ENTRADA	
1.1/2” NPT	
PRESSÃO MAX. TRABALHO	**PESO**
7,58 BAR (110 PSI)	3,5 Kg

BICO DE ABASTECIMENTO MANUAL DE 1.1/2” NPT E ALTA VAZÃO DE 300 L/MIN

CÓDIGO
MOW-295SAJ

OPW A DOVER COMPANY LATIN AMERICA

AVGAS | QAV



COM BICO DE PATO

Em alumínio anodizado, este bico conta com válvula dupla e é exclusivamente projetado para o abastecimento de aeronaves e jatos.

CONEXÃO DE ENTRADA	
1.1/2” NPT	
PRESSÃO MAX. TRABALHO	**PESO**
7,58 BAR (110 PSI)	3,5 Kg

BICO DE ABASTECIMENTO MANUAL DE 2" COM ALTA VAZÃO DE 540 L/MIN

CÓDIGO
MOW-190-0115

DIESEL · BIODIESEL · GASOLINA · ETANOL · METANOL · QUEROSENE

OPW A DOVER COMPANY LATIN AMERICA



Em alumínio anodizado com válvula dupla, exclusivamente para abastecimento de aeronaves e jatos.

CORPO	VAZÃO LIVRE
Alumínio	540 L/min

CONEXÃO DE ENTRADA
2”

PRESSÃO MÁX. DE OPERAÇÃO	PESO
3,45 BAR (50 PSI)	3,5 Kg

PONTEIRAS PARA BICO DE ABASTECIMENTO

DIESEL · GASOLINA · ETANOL · QUEROSENE

OPW A DOVER COMPANY LATIN AMERICA



Ponteiras em alumínio adaptáveis ao modelo do respectivo bico de abastecimento.

Código	Compatibilidade	Quantidade	Diâmetro	Comprimento
MOW-7H-PTC	7H	1	1”	180 mm
MOW-7H-PTL	7HL	1	1”	300 mm
MOW-11A-PTC	11A	1	3/4”	180 mm
MOW-11AP-PTC	11AP	1	1/2”	180 mm
MOW-11B-PTC	11B	1	3/4”	180 mm
MOW-11BP-PTC	11BP	1	1/2”	180 mm

PONTEIRA PARA BICO DE ABASTECIMENTO AUTOMÁTICO

CÓDIGO
MIX-2100-PB
• 1” Adaptável a MIX-B11-PT

CÓDIGO
MIX-B112-01
• 1/2” com Anel de Vedação



DIESEL · ETANOL · GASOLINA · QUEROSENE

A Ponteira para Bico Automático Lubmix MIX-2100-PB com diâmetro de 1” e 1/2’’ garantem encaixe firme, fluxo constante e alta durabilidade. Fabricada com materiais resistentes e design ergonômico, é compatível com diversos modelos de bicos automáticos, oferecendo desempenho seguro e eficiente em operações de abastecimento.

BICO DE ABSTECIMENTO	PESO
MIX-B11-PT	290 g

MEDIDAS
Diâmetro 1” - (C) 25,4 mm / Diâmetro 1/2” - (C) 12,7 mm

MANGUEIRA PARA ABASTECIMENTO 1 1/2" DE 40 METROS SEM TERMINAIS

CÓDIGO
MIX-112H



DIESEL · BIODIESEL · GASOLINA · ETANOL · METANOL · QUEROSENE

Disponível apenas na cor:

Mangueira para Abastecimento Lubmix 1.1/2" MIX-112H em borracha com 2 tramas de aço. Rolo de 40 metros, ideal para transferência de combustíveis e derivados de petróleo. Alta resistência, flexibilidade e vazão constante para aplicações industriais, postos e caminhões-tanque.

MATERIAL	CONEXÃO DE ENTRADA E SAÍDA
Borracha	1 1/2" (49,7mm)

MANGUEIRA
40m com 2 Tramas de aço

MANGUEIRA PARA ABASTECIMENTO 3/4” DE 5 A 30 METROS

- HOMOLOGADA PELO INMETRO
- CRAVAÇÃO EM BAIXO RELEVO
- RECOMENDADA PARA POSTO DE COMBUSTÍVEL



Disponível nas cores:



• COM 5 METROS

CÓDIGO

MIX-M34AP5

Terminal em Alumínio

• COM 10 METROS

CÓDIGO

MIX-M34AP10

Terminal em Alumínio

• COM 15 METROS

CÓDIGO

MIX-M34AP15

Terminal em Alumínio

Mangueiras 3/4” para Abastecimento, com 5, 10 e 15 metros de comprimento. Homologadas pelo INMETRO, possuem trama em aço e fio antiestático com excelente resistência ao arraste e pressão. Indicadas, para bombas mecânicas e elétricas em aplicações comerciais ou industriais.

CÓDIGO

MIX-M34LP5

Terminal em Latão



PESO	TERMINAIS	CONEXÃO DE ENTRADA
3,45 Kg	1 Fixo e 1 Giratório	3/4” NPT

CERTIFICAÇÃO	MANGUEIRA
Homologada pelo INMETRO	Trama de Aço e Fio Antiestático

MANGUEIRA PARA ABASTECIMENTO 1” DE 5 A 30 METROS

- HOMOLOGADA PELO INMETRO
- CRAVAÇÃO EM BAIXO RELEVO
- RECOMENDADA PARA POSTO DE COMBUSTÍVEL



Disponível apenas na cor:



• COM 5 METROS

CÓDIGO

MIX-M1AP5

Terminal em Alumínio

• COM 10 METROS

CÓDIGO

MIX-M1AP10

Terminal em Alumínio

• COM 15 METROS

CÓDIGO

MIX-M1AP15

Terminal em Alumínio

Mangueiras 1” para Abastecimento, com 5, 10 e 15 metros de comprimento. Homologadas pelo INMETRO, possuem trama em aço e fio antiestático com excelente resistência ao arraste e pressão. Indicadas, para bombas mecânicas e elétricas em aplicações comerciais ou industriais.

CÓDIGO

MIX-M1LP5

Terminal em Latão



PESO	TERMINAIS	CONEXÃO DE ENTRADA
4 Kg	1 Fixo e 1 Giratório	3/4” NPT

CERTIFICAÇÃO	MANGUEIRA
Homologada pelo INMETRO	Trama de Aço e Fio Antiestático

MANGUEIRA PARA ABASTECIMENTO COM RECUPERAÇÃO DE VAPOR DE 5 METROS

CÓDIGO
MIX-M34-VP



DIESEL QUEROSENE GASOLINA ETANOL

Disponível nas cores:

Mangueira para abastecimento com recuperação de vapor, feita de borracha sintética nitrílica, com cobertura termoplástica revestida por trama de nylon e aço. Apresenta exclusiva gravação negativa em baixo relevo e sistema de tubo interno projetado para recuperar vapores do bico de abastecimento. Oferece alta resistência e excelente fluidez.

GRAVAÇÃO	CONEXÃO DE ENTRADA E SAÍDA
Negativa (baixo relevo)	3/4” x 1,5 macho

MANGOTES PARA ABASTECIMENTO

PRETO
CÓDIGO
MIX-MANPR



VERMELHO
CÓDIGO
MIX-MANVM



AMARELO
CÓDIGO
MIX-MANAM



VERDE
CÓDIGO
MIX-MANVD



AZUL
CÓDIGO
MIX-MANAZ



DIESEL QUEROSENE GASOLINA ETANOL

O Mangote para abastecimento é fabricado com mangueira 3/4" certicada pelo INMETRO. Possui trama de aço e acompanha dois terminais fixos em alumínio de alta qualidade.

COMPRIMENTO LINEAR	TERMINAIS FIXOS
220 mm	3/4” (M) NPT

PESO
300 g

TERMINAIS EM ALUMÍNIO E LATÃO FIXOS DE 3/4”

DIESEL BIODIESEL GASOLINA ETANOL METANOL QUEROSENE

CÓDIGO	CÓDIGO
MIX-TRM-A34-F	MIX-TRM-L34-F
ALUMÍNIO	LATÃO





PARA MANGUEIRA DE	CONEXÃO
3/4”	3/4”
PESO	**MEDIDAS**
73 g	(A) 70mm x (L) 40mm

TERMINAIS EM ALUMÍNIO E LATÃO FIXOS DE 1”

DIESEL BIODIESEL GASOLINA ETANOL METANOL QUEROSENE

CÓDIGO	CÓDIGO
MIX-TRM-A1-F	MIX-TRM-L1-F
ALUMÍNIO	LATÃO





PARA MANGUEIRA DE	CONEXÃO
1”	1”
PESO	**MEDIDAS**
73 g	(A) 83mm x (L) 45mm

TERMINAIS EM ALUMÍNIO E LATÃO GIRATÓRIOS DE 3/4”

DIESEL BIODIESEL GASOLINA ETANOL METANOL QUEROSENE

CÓDIGO	CÓDIGO
MIX-TRM-A34-G	MIX-TRM-L34-G
ALUMÍNIO	LATÃO





PARA MANGUEIRA DE	CONEXÃO
3/4”	3/4”
PESO	**MEDIDAS**

TERMINAIS EM ALUMÍNIO E LATÃO GIRATÓRIOS DE 1”

DIESEL BIODIESEL GASOLINA ETANOL METANOL QUEROSENE

CÓDIGO	CÓDIGO
MIX-TRM-A1-G	MIX-TRM-L1-G
ALUMÍNIO	LATÃO





PARA MANGUEIRA DE	CONEXÃO
1”	1”
PESO	**MEDIDAS**

VÁLVULA BREAKAWAY DE 3/4" NPT

CÓDIGO
MOW-66



Não reconectável. Projetada para ser instalada em mangueiras de bombas de combustíveis.

ROSCAS
3/4"(F) NPT - 3/4"(F) NPT
TRAÇÃO DE ROMPIMENTO
300 Libras (135 Kg)

VÁLVULA BREAKAWAY DE 3/4" NPT

CÓDIGO
MIX-VBR634



Não reconectável. Projetada para ser instalada em mangueiras de bombas de combustíveis.

CORPO	VAZÃO LIVRE
Alumínio	60 L/min
PESO	**MEDIDAS**
174 g	(A) 109mm x (L) 41mm

VÁLVULA BREAKAWAY DE 3/4" NPT

CÓDIGO
MIX-VBS634



Não reconectável. Projetada para ser instalada em mangueiras de bombas de combustíveis.

VAZÃO LIVRE	CORPO
60 L/min	Alumínio
PESO	**MEDIDAS**
250 g	(A) 120mm x (L) 40mm

VÁLVULA BREAKAWAY DE 1" NPT

CÓDIGO
MOW-66V



Não reconectável. Projetada para ser instalada em mangueiras de bombas de combustíveis.

ROSCAS
Fêmea 1" NPT - Fêmea 1" NPT
TRAÇÃO DE ROMPIMENTO
300 Libras (135 Kg)

VÁLVULA BREAKAWAY DE 1" NPT

CÓDIGO
MIX-VBR61



Não reconectável. Projetada para ser instalada em mangueiras de bombas de combustíveis.

CORPO	VAZÃO LIVRE
Alumínio	120 L/min
PESO	**MEDIDAS**
300 g	(A) 110mm x (L) 47mm

VÁLVULA BREAKAWAY DE 3/4" NPT

CÓDIGO
MIX-VSBR



Facilmente reconectável. Projeto exclusivo de dupla válvula.

VAZÃO LIVRE	CORPO	PESO
60 L/min	Alumínio	250 g
MEDIDAS		
(A) 120mm x (L) 40mm		

VÁLVULA BREAKAWAY DE 3/4” NPT

CÓDIGO

MOW-66REC



DIESEL · GASOLINA · ETANOL · QUEROSENE · BIODIESEL · METANOL

Facilmente reconectável. Projeto exclusivo de dupla válvula.

ROSCAS
3/4”(F) NPT - 3/4”(F) NPT

TRAÇÃO DE ROMPIMENTO	PESO
300 Libras (135 Kg)	250 g

VÁLVULA BREAKAWAY DE 1” NPT

CÓDIGO

MOW-66-RB



DIESEL · GASOLINA · ETANOL · QUEROSENE · BIODIESEL · METANOL

Facilmente reconectável. Projeto exclusivo de dupla válvula.

ROSCAS
1”(F) NPT - 1”(F) NPT

TRAÇÃO DE ROMPIMENTO
300 Libras (135 Kg)

UNIÃO GIRATÓRIA

- 3/4”

CÓDIGO

MIX-UG634P

- 1”

CÓDIGO

MIX-UG61P

DIESEL · GASOLIN · ETANOL · QUEROSEN



Rosca Macho e Fêmea NPT

CORPO	GIRO
Alumínio	360°

UNIÃO GIRATÓRIA OPW

- 3/4”

CÓDIGO

MOW-0241

- 1”

CÓDIGO

MOW-5075

DIESEL · GASOLINA · METANOL · ETANOL · BIODIESEL · QUEROSENE

OPW



Rosca Macho e Fêmea NPT

CORPO	GIRO
Alumínio	360°

CAPAS DE PROTEÇÃO

CÓDIGO
MIX-C34VD
MIX-C34CZ
MIX-C34VM
MIX-C34PT
MIX-C34AM
MIX-C34AZ

• Para bicos de 3/4



CORPO	EMBALAGEM
Plástico Vinil	1 Unidade
PESO	MEDIDAS
106 g	(A) 260mm x (L) 140mm

DIESEL · GASOLINA · ETANOL · METANOL · QUEROSENE

• Para bicos de 1

CÓDIGO
MIX-C1PT



PESO	MEDIDAS
150 g	(A) 280mm x (L) 160mm

PROTETOR ANTI-RESPINGO

• Para bicos de 3/4

CÓDIGO
MIX-P34VD
MIX-P34CZ
MIX-P34VM
MIX-P34PT
MIX-P34AM
MIX-P34AZ



GASOLINA · ETANOL · DIESEL · BIODIESEL · QUEROSENE · ARLA 32 · DIVERSOS FLUIDOS

• Para bicos de 1

CÓDIGO
MIX-P1PT



CORPO	EMBALAGEM
Plástico Vinil	1 Unidade
PESO	MEDIDAS
106 g	(A) 260mm x (L) 140mm

SUPORTE PARA MANGUEIRAS

• Para bicos de 3/4

CÓDIGO
MIX-S34VD
MIX-S34CZ
MIX-S34VM
MIX-S34PT
MIX-S34AM
MIX-S34AZ



GASOLINA · ETANOL · DIESEL · BIODIESEL · QUEROSENE · ARLA 32 · DIVERSOS FLUIDOS

Proporciona maior firmeza e proteção ao bico de combustível, além de identificar o modelo e o tipo de combustível utilizado. Também possibilita que a mangueira seja guardada próxima à bomba, ajudando a evitar acidentes.

CORPO	EMBALAGEM
Plástico Vinil	1 Unidade
PESO	MEDIDAS
106 g	(A) 260mm x (L) 140mm

BALDES GRADUADOS EM INOX COM BICO DE 5 E 10 LITROS

CÓDIGO
MIX-BG5B

DIESEL GASOLINA QUEROSENE ETANOL



CAPACIDADE	PESO	MEDIDAS
5 Litros	700 g	(A) 210mm x (L) 350mm

CÓDIGO
MIX-BG10B

DIESEL GASOLINA QUEROSENE ETANOL



CAPACIDADE	PESO	MEDIDAS
10 Litros	950 g	(A) 290mm x (L) 380mm

BALDES GRADUADOS EM INOX COM BICO DE 15 E 20 LITROS

CÓDIGO
MIX-BG15B

DIESEL GASOLINA QUEROSENE ETANOL



CAPACIDADE	PESO	MEDIDAS
15 Litros	1,25 Kg	(A) 400mm x (L) 410mm

CÓDIGO
MIX-BG20B

DIESEL GASOLINA QUEROSENE ETANOL



CAPACIDADE	PESO	MEDIDAS
20 Litros	1,55 Kg	(A) 400mm x (L) 430mm

GALÃO REFORÇADO 5 LITROS, BICO FLEXÍVEL E TRAVA DE SEGURANÇA

CÓDIGO
MIX-GL5



O Galão Reforçado para Combustíveis MIX-GL5, com capacidade de 5 litros, é fabricado em plástico reforçado e indicado para o armazenamento e transporte de combustíveis. Possui bico flexível, trava de segurança e design ergonômico, facilitando o abastecimento e o manuseio

CAPACIDADE	PESO	MEDIDAS
5 Litros	0,8 g	(A) 263mm x (L) 120mm x (C) 250mm

GALÃO REFORÇADO 20 LITROS, BICO FLEXÍVEL E TRAVA DE SEGURANÇA

CÓDIGO
MIX-GL20



O Galão Reforçado para Combustíveis MIX-GL20, com capacidade de 20 litros, é indicado para o armazenamento e transporte de combustíveis. Possui estrutura reforçada, bico flexível, trava de segurança e design ergonômico, facilitando o abastecimento e o manuseio.

CAPACIDADE	PESO	MEDIDAS
20 Litros	1,70 Kg	(A) 460mm x (L) 165mm x (C) 331mm

FILTRO COALESCENTE PARA ABSORÇÃO DE ÁGUA E PARTÍCULAS

CÓDIGO
MIX-1702N-PRO

DIESEL ÓLEO



VAZÃO LIVRE
70 L/Min
MICRAGEM
30 Micra
PRESSÃO MÁX. DE OPERAÇÃO
4,83 BAR (70 PSI)

FILTRO SEPARADOR DE ÁGUA COM VAZÃO DE 100 L/MIN

CÓDIGO
MIX-1702N

DIESEL GASOLINA



VAZÃO LIVRE
100 L/Min
MICRAGEM
10 Micra
PRESSÃO MÁX. DE OPERAÇÃO
10.34 BAR (150 PSI)

ELEMENTO DO FILTRO DE COMBUSTÍVEL

CÓDIGO
MIX-19L10-PRO

DIESEL ÓLEO



VAZÃO LIVRE
70 L/Min
MICRAGEM
30 Micra
PRESSÃO MÁX. DE OPERAÇÃO
4,83 BAR (70 PSI)

ELEMENTO FILTRANTE DE ALTA VAZÃO DE ATÉ 12 MICRA

CÓDIGO
MIX-PL60H12M

DIVERSOS FLUIDOS



VAZÃO LIVRE
70 L/Min
MICRAGEM
12 Micra
MEDIDAS
Aprox. 1.50 m

FILTRO SEPARADOR DE ÁGUA 1”

CÓDIGO

MIX-FIL07

- Com válvula



VAZÃO LIVRE	CAPACIDADE DE RETENÇÃO	PRESSÃO MÁX. DE OPERAÇÃO
150 L/min	10 µ nominal	2 BAR (29 PSI)

MATERIAL	PESO	MEDIDAS
Alumínio	3 Kg	(A) 410mm x (L) 140mm

ELEMENTO FILTRANTE 1”

CÓDIGO

MIX-EFIL07



ÁREA FILTRANTE	EFICIÊNCIA
7,420 cm ²	96%

MICRAS	ENTRADA E SAÍDA
10 µ	1”

FILTRO SEPARADOR DE ÁGUA E PARTÍCULAS DE ATÉ 30 µ

CÓDIGO

MIX-17001

ALTA EFICIÊNCIA NA REMOÇÃO DE CONTAMINANTES



VAZÃO LIVRE	ENTRADA E SAÍDA	PRESSÃO MÁX. DE OPERAÇÃO
70 L/min	1” BSP/NPT	3,5 BAR (50 PSI)

MATERIAL	PESO	MEDIDAS
Alumínio	12 Kg	44 cm x 50 cm x 20 cm

FILTRO SEPARADOR DE ÁGUA E PARTÍCULAS DE ATÉ 30 µ

CÓDIGO

MIX-17010

ALTA EFICIÊNCIA NA REMOÇÃO DE CONTAMINANTES



VAZÃO LIVRE	ENTRADA E SAÍDA	PRESSÃO MÁX. DE OPERAÇÃO
70 L/min	1” BSP/NPT	3,5 BAR (50 PSI)

MATERIAL	PESO	MEDIDAS
Alumínio	12 Kg	44 cm x 50 cm x 15 cm

FILTRO DETECTOR DE ÁGUA COM RETENÇÃO DE PARTÍCULAS DE ATÉ 10 µ

CÓDIGO
MIX-10322

FILL-RITE
FUEL MANAGEMENT SYSTEM

DIESEL GASOLINA



Filtro Detector de Água para Combustível Fill-Rite MIX-10322, com retenção de partículas até 10 micra, desenvolvido para remoção de sólidos e detecção de água em sistemas de transferência de combustíveis. Utiliza a tecnologia Hidrosorb, que impede a passagem de água, protegendo o sistema de abastecimento. Possui corpo transparente para inspeção visual imediata, vazão de até 80 L/min e conexão 1" (F) NPT . Compatível com diesel, gasolina, B20 (Biodisel) e E15 (Etanol), é indicado para aplicações industriais e comerciais que exigem segurança, eficiência e confiabilidade ope-

VAZÃO MÁXIMA	CONEXÃO
80 L/min	1" (F) NPT
MICRA	PESO
até 10 µ	770 g

FILTRO PARA COMBUSTÍVEL 3/4" EM METAL - 100 L/MIN

CÓDIGO
MIX-10326

FILL-RITE
FUEL MANAGEMENT SYSTEM

GASOLINA



VAZÃO LIVRE	ENTRADA E SAÍDA
100 L/min	3/4"
MICRAS	zPESO
10 µ	2,17 Kg

FILTRO PARA COMBUSTÍVEL 3/4" EM METAL - 100 L/MIN

CÓDIGO
MIX-10321

FILL-RITE
FUEL MANAGEMENT SYSTEM

GASOLINA

DIESEL



VAZÃO LIVRE	CONEXÃO
100 L/min	3/4"
MICRAS	PESO
10 µ	2,66 Kg



EQUIPAMENTOS PARA FILTRAGEM DE FLUIDOS

APRESENTAÇÃO

Desde 2012, com a mudança na legislação ambiental, tornou-se obrigatório o uso de percentuais de biodiesel na composição do diesel, além da adequação dos motores a combustão para reduzir a emissão de monóxido de carbono na atmosfera. Antes da implementação dessas medidas, a média de emissões era de 54 g/km, enquanto hoje esse índice caiu para apenas 0,4 g/km.

No entanto, esse processo trouxe um aumento expressivo na contaminação do diesel, tornando-o extremamente higroscópico. Esse fator aumentou significativamente a presença de contaminantes, comprometendo a eficiência dos processos de filtração existentes.

É um produto desenvolvido com o objetivo de proporcionar uma filtração de melhor qualidade, especialmente para o diesel. Através de testes rigorosos, pesquisas com diversos tipos de diesel e aplicações em diferentes cenários — desde instalações estacionárias e móveis até máquinas de diálise para limpeza e recuperação de combustível — desenvolvemos um elemento filtrante de altíssima qualidade.

1. Maior desempenho do equipamento: com o sistema de Filtração de profundidade de 1 mícron, aumenta a capacidade de retenção de partículas e umidade, além de prolongar a vida útil do elementos filtrantes durante o processo de filtração, melhorando substancialmente a qualidade do diesel.
2. Eficiência no consumo: melhora a performance dos equipamentos, otimizando o consumo de combustível, no que tange Km/L ou hora trabalhada.
3. Redução de manutenção: diminui em 90% a manutenção de bicos injetores e bombas, bem como a contaminação dos tanques.
4. Maior durabilidade dos filtros: aumenta a vida útil dos filtros dos motores de máquinas, geradores e veículos em mais de 70%.
5. Preservação do óleo Lubrificante: diminui a perda de viscosidade do óleo lubrificante (QUEIMA 100% LIMPA).
6. Meio Ambiente: menos emissões de poluentes - diminui a liberação de contaminantes pelo sistema de escapamento.
7. Maior vida útil do motor: protege o motor e seus componentes, prolongando sua durabilidade.
8. Eficiência energética: Reduz o consumo de energia em comparação com sistemas como filtro prensa ou similares, pois o processo de filtração é dimensionado conforme a vazão exigida, sem sobrecarregar as bombas na sucção.

MIX-0085

MEDIDAS: 240 MM
CAPACIDADE: 3 MICRA

APLICAÇÃO: PARA FILTRO 400 BR



INOVAÇÃO EM EQUIPAMENTOS PARA FILTRAÇÃO DE FLUÍDOS

CARCAÇAS PARA ELEMENTOS FILTRANTES

Código	A (mm)	B (mm)	C (mm)	Entrada e Saída
MIX-0110-AI	275	355	89	3/4" pol
MIX-0120-AI	525	605	89	3/4" pol



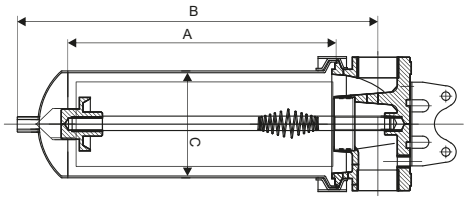

Código	A (mm)	B (mm)	C (mm)	D (mm)	E (mm)	F (mm)	Entrada e Saída	Dreno
MIX-0310-AI	120	220	600	170	219	230	1"	1/2" pol
MIX-0320-AI	120	220	850	170	219	230	1"	1/2" pol
MIX-0520-AI	120	220	860	200	248	260	1"	1/2" pol
MIX-0530-AI	120	220	1110	200	248	260	1" 1/2	1/2" pol
MIX-0540-AI	120	220	1360	200	248	260	2"	1/2" pol

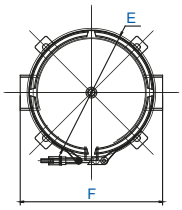

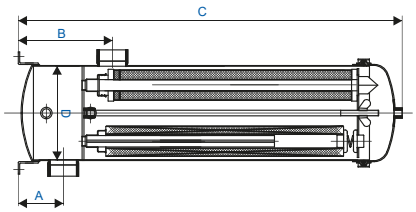

Código	A (mm)	B (mm)	C (mm)	D (mm)	E (mm)	F (mm)	Entrada e Saída	Dreno
MIX-0740-AI	120	800	1410	250	310	410	2" Rosca F	1/2" pol
MIX-2740-AI	150	800	1450	450	510	630	3" ANSI Flange	3/4" pol

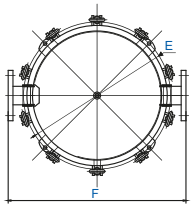

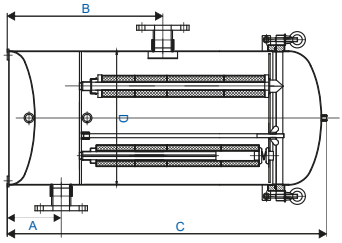



SISTEMAS DE FILTRAÇÃO

1. Disponível em tamanhos de 10", 20", 30" e 40", composto pelo elemento filtrante de 1 micron. Garanta a máxima eficiência na filtração de diesel, promovendo um desempenho superior e prolongando a vida útil dos equipamentos.

Código	Polegadas	Micragem (µm)	Vazão Livre	Entrada e Saída	Vida útil (Aprox.)*
MIX-0110-AI-SF	10” pol	1 Micron	8 a 10 L/m	3/4” pol	10 a 15m³
MIX-0120-AI-SF	20” pol	1 Micron	16 a 20 L/m	3/4” pol	20 a 30m³





Código	Polegadas	Micragem (µm)	Vazão Livre	Entrada e Saída	Vida útil (Aprox.)*
MIX-0310-AI-SF	10” pol	1 Micron	24 a 30 L/m	1”	30 a 45m³
MIX-0320-AI-SF	20” pol	1 Micron	48 a 60 L/m	1”	60 a 90m³
MIX-0520-AI-SF	20” pol	1 Micron	80 a 100 L/m	1” 1/2	100 a 150m³
MIX-0530-AI-SF	30” pol	1 Micron	120 a 150 L/m	1” 1/2	150 a 225m³
MIX-0540-AI-SF	40” pol	1 Micron	160 a 200 L/m	2”	200 a 300m³



Código	Polegadas	Micragem (µm)	Vazão Livre	Entrada e Saída	Vida útil (Aprox.)*
MIX-0740-AI-SF	40” pol	1 Micron	224 a 280 L/m	2”	280 a 420m³
MIX-2740-AI-SF	40” pol	1 Micron	864 a 1080 L/m	3” Flange	1.080 a 1.620m³

* 1m³ = 1.000 litros - Vida útil aproximada - de 1 a 1,5 m³ por polegada

ELEMENTOS FILTRANTES 1 MICRON



Código	Medida	Capacidade
MIX-0055	10” pol	1 Micron
MIX-0046	20” pol	1 Micron
MIX-0048	30” pol	1 Micron
MIX-0049	40” pol	1 Micron

ELEMENTOS FILTRANTES 3 MICRA

Código	Medida	Capacidade
MIX-0084	110 mm	3 Micra
MIX-0086	150 mm	3 Micra
MIX-0085	240 mm	3 Micra



ELEMENTOS FILTRANTES 1 MICRON PARA ARLA

Código	Medida	Capacidade
MIX-0087	110 mm	1 Micron
MIX-0088	150 mm	1 Micron

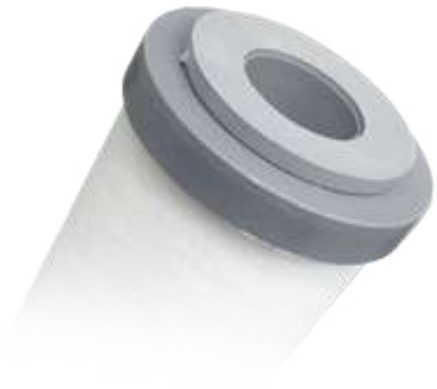

TUBO FLEXÍVEL METÁLICO PARA POSTOS DE COMBUSTÍVEIS



O Tubo Flexível Metálico para Linhas Hidráulicas da Lubmix é projetado para interligar com segurança as linhas subterrâneas de combustível aos tanques, filtros ou bombas, absorvendo pequenos movimentos do solo e prevenindo danos aos equipamentos e tubulações.

Recomendado para aplicações com tanques de gasolina, biodiesel, óleo lubrificante e diesel, especialmente em volumes entre 400 e 1.500 litros, o tubo oferece resistência, durabilidade e segurança.

Fabricado em aço inoxidável AISI-304/321, possui estrutura corrugada, ponteira giratória e rosca BSP, garantindo facilidade na instalação e vedação eficiente. Disponível em diversos comprimentos: 40 cm, 50 cm, 70 cm, 80 cm e 120 cm, para atender diferentes necessidades operacionais.

CÓDIGOS

CÓDIGO	CONEXÃO	TAMANHO	CARACTERÍSTICAS
MIX-FLEX-MF-112-40	1.1/2" Z(MF)	40 cm	Tubo flexível metálico Fixo / Giratório (FG)
MIX-FLEX-MF-112-50	1.1/2" (MF)"	50 cm	Tubo flexível metálico Fixo / Giratório (FG)
MIX-FLEX-MF-112-70	1.1/2" (MF)	70 cm	Tubo flexível metálico Fixo / Giratório (FG)
MIX-FLEX-MF-112-80	1.1/2" (MF)	80 cm	Tubo flexível metálico Fixo / Giratório (FG)
MIX-FLEX-M2-F112-40	2" (M) 1.1/2" (F)	40 cm	Tubo flexível metálico Fixo / Giratório (FG)
MIX-FLEX-M2-F112-50	2" (M) 1.1/2" (F)	50 cm	Tubo flexível metálico Fixo / Giratório (FG)
MIX-FLEX-M2-F112-70	2" (M) 1.1/2" (F)	70 cm	Tubo flexível metálico Fixo / Giratório (FG)
MIX-FLEX-M2-F112-80	2" (M) 1.1/2" (F)	80 cm	Tubo flexível metálico Fixo / Giratório (FG)
MIX-FLEX-MF2-40	2" (MF)	40 cm	Tubo flexível metálico Fixo / Giratório (FG)
MIX-FLEX-MF2-50	2" (MF)	50 cm	Tubo flexível metálico Fixo / Giratório (FG)
MIX-FLEX-MF2-70	2" (MF)	70 cm	Tubo flexível metálico Fixo / Giratório (FG)
MIX-FLEX-MF2-80	2" (MF)	80 cm	Tubo flexível metálico Fixo / Giratório (FG)
MIX-FLEX-MM112-50	1.1/2" (MM)	50 cm	Tubo flexível metálico Fixo / Giratório (FG)
MIX-FLEX-MMF112-50	1.1/2" (MM)	50 cm	Tubo flexível metálico Fixo / Fixo (FF)
MIX-FLEX-MM2-120	2" (MM)	120 cm	Tubo flexível metálico Fixo / Giratório (FG)
MIX-FLEX-MM2-50	2" (MM)	50 cm	Tubo flexível metálico Fixo / Giratório (FG)
MIX-FLEX-MM2-70	2" (MM)	70 cm	Tubo flexível metálico Fixo / Fixo (FF)

AFERIDOR DE 20 LITROS PARA COMBUSTÍVEIS

CÓDIGO
MIX-AF20



DIESEL | QUEROSENE | ÓLEO | DIVERSOS FLUIDOS

O Aferidor de 20 Litros para Combustíveis Lubmix é fabricado em chapa de aço carbono revestida com pintura epóxi vermelha. Possui visor de vidro e escala de graduação individualmente aprovada e aferida pelo INMETRO, garantindo precisão e confiabilidade na medição de combustíveis.

PESO	CAPACIDADE
7 Kg	20 Litros

MEDIDAS
(A) 680mm x (L) 340mm

AFERIDOR DE 500 LITROS PARA COMBUSTÍVEIS

CÓDIGO
MIX-AF500



DIESEL | QUEROSENE | ÓLEO | DIVERSOS FLUIDOS

O Aferidor de 500 Litros para Combustíveis Lubmix é fabricado em chapa de aço pintada. Possui visor de vidro e escala de graduação individualmente aprovada e aferida pelo INMETRO, garantindo precisão e confiabilidade na medição de combustíveis.

PESO	CAPACIDADE
220 Kg	500 Litros

MEDIDAS
(A) 2.000mm x (L) 1.000mm x (C) 1.200mm

MEDIDOR MECÂNICO DE 3 DÍGITOS ENTRADA 1” E VAZÃO DE 120 L/MIN

CÓDIGO
MIX-MD63D



O Medidor Mecânico Lubmix MIX-MD63D foi desenvolvido especialmente para aplicações com óleo diesel, oferecendo medição confiável e precisa com vazão de até 120 L/Min. Fabricado em alumínio resistente, conta com registrador mecânico composto por 3 dígitos retornáveis a zero e totalizador de 6 dígitos não retornável, facilitando o controle do consumo ao longo do tempo. Projetado para instalação em sistemas por gravidade ou em linha, o MIX-MD63D oferece versatilidade e praticidade na operação.

VAZÃO LIVRE	PRESSÃO MÁX. DE TRABALHO
10 a 120 L/min	3,5 BAR (50 PSI)
ENTRADA E SAÍDA	PESO
1" BSP	2,2 Kg
PRECISÃO	TEMPERATURA DE TRABALHO
± 1%	-20° C a 60° C
MEDIDAS	
(L) 196mm x (A) 157mm x (C) 134mm	

MEDIDOR MECÂNICO DE 4 DÍGITOS ENTRADA 1” E VAZÃO DE 120 L/MIN

CÓDIGO
MIX-MD64D



O Medidor Mecânico para Diesel Lubmix MIX-MD64D é uma solução confiável e de fácil leitura para controle de abastecimento em aplicações com sistemas de gravidade ou pressurizados. Com estrutura em alumínio e visor mecânico, conta com registrador de 4 dígitos reinicializáveis e totalizador de 8 dígitos fixos, permitindo o monitoramento preciso do volume total dispensado ao longo do tempo. Indicado para utilização em tanques estacionários, unidades móveis e sistemas de abastecimento agrícola ou industrial.

VAZÃO LIVRE	PRESSÃO MÁX. DE TRABALHO
10 a 120 L/min	3,5 BAR (50 PSI)
ENTRADA E SAÍDA	PESO
1” BSP	2,2 Kg
PRECISÃO	TEMPERATURA DE TRABALHO
± 1%	-20° C a 60° C
MEDIDAS	
(L) 196mm x (A) 157mm x (C) 134mm	

MEDIDOR MECÂNICO 1” COM 3 DÍGITOS DE 75 L/MIN

CÓDIGO
MIX-50108

FILL-RITE
FUEL MANAGEMENT SYSTEM

GASOLINA · ETANOL · DIESEL · BIODIESEL · QUEROSENE · DIVERSOS FLUÍDOS



O Medidor Mecânico MIX-50108 Fill-Rite é projetado para transferência de diversos combustíveis como gasolina, diesel, querosene, solventes minerais, solventes de Stoddard e heptano. Construído com alumínio fundido, sua estrutura robusta garante durabilidade e resistência à corrosão. Possui um display de 3 dígitos de fácil leitura, portas de fluxo ajustáveis para maior flexibilidade de um contator de 5 dígitos para o volume total transferido. Ideal para equipamentos como tanques de combustíveis pequenos.

VAZÃO LIVRE	CONEXÃO DE ENTRADA E SAÍDA
19 a 75 L/min	1” (F) NPT
DISPLAY	PRECISÃO
3 Dígitos	± 1%
TEMPERATURA DE TRABALHO	PESO
-26° C até 66° C	2 Kg
MEDIDAS DA EMBALAGEM	
(A) 150mm x (L) 175 mm x (C) 125mm	

MEDIDOR MECÂNICO 1” COM 3 DÍGITOS DE 76 L/MIN

CÓDIGO
MIX-50101

FILL-RITE
FUEL MANAGEMENT SYSTEM

GASOLINA · BIODIESEL · DIESEL · QUEROSENE · DIVERSOS FLUÍDOS

ALIMENTADO POR GRAVIDADE



O MIX-501 é um medidor mecânico de transferência de combustível, alimentado por gravidade. Este medidor é equipado com roscas NPT e foi projetado para registrar de 19 a 76 litros por minuto com precisão de +/- 1%. Construído em alumínio fundido, sua estrutura robusta garante durabilidade e resistência à corrosão. Possui um Display de 3 dígitos de fácil leitura, portas de fluxo ajustáveis para maior flexibilidade e um contador de 5 dígitos para o volume total transferido. Ideal para equipamentos com tanques de combustível pequenos.

VAZÃO LIVRE	CONEXÃO DE ENTRADA E SAÍDA
19 a 76 L/min	1” NPT
DISPLAY	PRECISÃO
3 Dígitos	± 1%
TEMPERATURA DE TRABALHO	PESO
-26° C até 66° C	2,35 Kg
MEDIDAS DA EMBALAGEM	
(A) 187,5mm x (L) 184mm x (C) 266,7mm	

MEDIDOR MECÂNICO 1” COM 3 DÍGITOS DE 76 L/MIN

CÓDIGO
MIX-50085

FILL-RITE
FUEL MANAGEMENT SYSTEM

GASOLINA · ETANOL · DIESEL · BIODIESEL · QUEROSENE · DIVERSOS FLUÍDOS

A PROVA DE EXPLOSÃO



O Medidor Mecânico MIX-50085 Fill-Rite é projetado para transferência de diversos combustíveis como gasolina, diesel, querosene, solventes minerais, solventes de Stoddard e heptano. Construído com alumínio fundido, sua estrutura robusta garante durabilidade e resistência à corrosão. Possui um display de 3 dígitos de fácil leitura, portas de fluxo ajustáveis para maior flexibilidade de um contator de 5 dígitos para o volume total transferido. Ideal para equipamentos como tanques de combustíveis pequenos.

VAZÃO LIVRE	CONEXÃO DE ENTRADA E SAÍDA
19 a 76 L/min	1” (F) NPT
DISPLAY	PRECISÃO
3 Dígitos	± 1%
TEMPERATURA DE TRABALHO	PESO
-26° C até 66° C	2 Kg
MEDIDAS DA EMBALAGEM	
(A) 150mm x (L) 175 mm x (C) 125mm	

MEDIDOR MECÂNICO 3/4” COM 3 DÍGITOS DE 76 L/MIN

CÓDIGO
MIX-50086

FILL-RITE
FUEL MANAGEMENT SYSTEM

GASOLINA · ETANOL · DIESEL · BIODIESEL · QUEROSENE · DIVERSOS FLUÍDOS



O Medidor Mecânico MIX-50086 Fill-Rite é projetado para transferência de diversos combustíveis como gasolina, diesel, querosene, solventes minerais, solventes de Stoddard e heptano. Construído em alumínio fundido, sua estrutura robusta garante durabilidade e resistência à corrosão. Possui um Display de 3 dígitos de fácil leitura, portas de fluxo ajustáveis para maior flexibilidade e um contador de 5 dígitos para o volume total transferido. Ideal para equipamentos com tanques de combustíveis pequenos.

VAZÃO LIVRE	CONEXÃO DE ENTRADA E SAÍDA
19 a 76 L/min	3/4” NPT
DISPLAY	PRECISÃO
3 Dígitos	± 1%
TEMPERATURA DE OPERAÇÃO	PESO
-26° C até 66° C	2,26 Kg
MEDIDAS DA EMBALAGEM	
(A) 150mm x (L) 176mm x (C) 125mm	

MEDIDOR MECÂNICO 1” COM 4 DÍGITOS DE 151 L/MIN

CÓDIGO
MIX-50071

FILL-RITE
FUEL MANAGEMENT SYSTEM

GASOLINA · ETANOL · DIESEL · QUEROSENE · DIVERSOS FLUIDOS



O Medidor Mecânico MIX-50071 Fill-Rite é projetado para transferência de diversos combustíveis, como gasolina, diesel, querosene, solventes minerais, solventes de Stoddard e heptano. Construído em alumínio fundido, sua estrutura robusta garante durabilidade e resistência à corrosão. Possui um display de 4 dígitos de fácil leitura, portas de fluxo ajustáveis para maior flexibilidade e um contador de 7 dígitos para o volume total transferido. Ideal para aplicações de alto volume.

VAZÃO LIVRE	CONEXÃO DE ENTRADA E SAÍDA
23 a 151 L/min	1” BSPT
DISPLAY	PRECISÃO
4 Dígitos	± 2%
TEMPERATURA DE OPERAÇÃO	PESO
-26° C até 66° C	3,5 Kg
MEDIDAS DA EMBALAGEM	
(A) 187mm x (L) 184mm x (C) 266,7mm	

MEDIDOR MECÂNICO 1.1/2” COM 4 DÍGITOS DE 151 L/MIN

CÓDIGO
MIX-50084

FILL-RITE
FUEL MANAGEMENT SYSTEM

GASOLINA · ETANOL · DIESEL · QUEROSENE · DIVERSOS FLUIDOS



O Medidor Mecânico MIX-50071 Fill-Rite é projetado para transferência de diversos combustíveis, como gasolina, diesel, querosene, solventes minerais, solventes de Stoddard e heptano. Construído em alumínio fundido, sua estrutura robusta garante durabilidade e resistência à corrosão. Possui um display de 4 dígitos de fácil leitura, portas de fluxo ajustáveis para maior flexibilidade e um contador de 7 dígitos para o volume total transferido. Ideal para aplicações de alto volume.

VAZÃO LIVRE	CONEXÃO DE ENTRADA E SAÍDA
23 a 151 L/min	1.1/2” BSPT
DISPLAY	PRECISÃO
4 Dígitos	± 2%
TEMPERATURA DE TRABALHO	PESO
26° C até 66° C	3,76 Kg
MEDIDAS DA EMBALAGEM	
(A) 184mm x (L) 187mm x (C) 266mm	

MEDIDOR MECÂNICO EM LINHA PARA COMBUSTÍVEL COM ENTRADA DE 1.1/2" E ALTA VAZÃO DE 230 L/MIN

CÓDIGO
MIX-50103

FILL-RITE
FUEL MANAGEMENT SYSTEM

GASOLINA | DIESEL | BIODIESEL | QUEROSENE | DIVERSOS FLUIDOS



O Medidor Mecânico em Linha Fill-Rite MIX--50103 é indicado para medição de combustíveis em operações que exigem alta vazão e robustez. Possui conexão de 1 1/2" NPT, visor mecânico de 4 dígitos e tecnologia de deslocamento positivo por disco nutante. Opera com vazão de 23 a 230 L/min e precisão de ±2%, oferecendo desempenho confiável em aplicações de alta demanda.

VAZÃO LIVRE	CONEXÃO DE ENTRADA E SAÍDA
23 a 60 L/min	1.1/2" (F) NPT

DISPLAY	PRESSÃO DE OPERAÇÃO	PRECISÃO
4 Dígitos	10,34 BAR (150 PSI)	± 2%

TEMPERATURA DE OPERAÇÃO	PESO
-26° C até 82° C	3,5 Kg

MEDIDAS DA EMBALAGEM
(A) 190mm x (L) 165mm x (C) 165mm

MEDIDOR MECÂNICO DE ENGRENAGEM OVAL 1" E VAZÃO DE 120 L/MIN

CÓDIGO
MIX-999935

DIESEL | GASOLINA | ÓLEO | DIVERSOS FLUIDOS



O Medidor Mecânico de Engrenagem Oval Lubmix 1" MIX-999935 garante alta precisão e durabilidade na medição de combustíveis, lubrificantes e outros fluidos. Com vazão de até 120 L/min, pressão máxima de 50 PSI (3,5 BAR) e precisão de ±0,5%, oferece leitura com 4 dígitos resetáveis e 8 dígitos totais não resetáveis, facilitando o controle do consumo. Fabricado em alumínio e plástico de alta resistência, é ideal para aplicações industriais e comerciais, sendo fácil de instalar, calibrar e operar.

VAZÃO LIVRE	CONEXÃO DE ENTRADA E SAÍDA
20 a 120 L/min	1" (25 mm)

DISPLAY	PRECISÃO
4 Dígitos	± 0,5%

PRESSÃO MÁX. DE TRABALHO	PESO
50 PSI (3,5 BAR)	2,5 Kg

MEDIDAS
(A) 235 mm x (L) 75 mm x (C) 70 mm

MEDIDOR DIGITAL PROGRAMÁVEL PRESET EX 1” E VAZÃO DE 120 L/MIN

12 V	220 V
CÓDIGO	CÓDIGO
MIX-EX-OGM-12V	MIX-EX-OGM-220V



CE Ex II 2 GD

GASOLINA ETANOL DIESEL BIODIESEL QUEROSENE DIVERSOS FLUÍDOS

O Medidor Programável Preset de Engrenagem Oval oferece alta precisão, operação simples e manutenção prática. Possui **Certificação EX**, que garante segurança em atmosferas explosivas, e tecnologia avançada para aplicações em veículos, depósitos de óleo, fazendas e fábricas. Equipado com tela LCD e funções de dosagem predefinida e totalização, proporciona maior controle e eficiência no abastecimento. Seu design assegura medição suave, precisa e confiável, com excelente performance e segurança operacional.

VAZÃO LIVRE	PRECISÃO
20 a 120 L/min	± 0,5%
PRESSÃO MÁXIMA DE OPERAÇÃO	PESO
34 BAR (493 PSI)	2,26 Kg
TEMPERATURA DE OPERAÇÃO	MEDIDAS DA EMBALAGEM (MM)
até 55°C	(A) 135 x (L) 130 x (C) 170

• SISTEMA DE MEDIÇÃO ENGRENAGEM OVAL E CERTIFICAÇÃO EX

CARACTERÍSTICAS:

- Medidor de vazão de engrenagem oval com preço de volume predefinido
- Adequado para uso com produtos químicos compatíveis com gasolina, diesel, IP ou biodiesel.
- Baixa queda de pressão
- Pressão máxima 1” (25,4 mm): 34 BAR (493 PSI)
- Precisão: 0,5%
- Faixa de preço unitário: 0-99,99
- Faixa de volume: 0-99999,99 L
- Intervalo de valores: 0-999999,99
- Totalizador: Volume: 9 dígitos, Valor: 11 dígitos



MEDIDOR PROGRAMÁVEL DIGITAL PRESET 1” E VAZÃO DE 120 L/MIN

12 V	220 V
CÓDIGO	CÓDIGO
MIX-OGM-12V	MIX-OGM-220V





O Medidor Programável Digital Preset de Engrenagem Oval 12V e 220V oferece medição precisa e confiável para óleos, combustíveis e outros líquidos, sejam viscosos ou não viscosos. Com vazão de até 120 L/min e precisão de ±0,5%, é ideal para sistemas automatizados ou manuais que exigem controle rigoroso do volume transferido. Sua construção robusta, em materiais resistentes à corrosão, garante alta durabilidade e excelente desempenho mesmo em ambientes industriais severos.

O equipamento conta com uma tela LCD intuitiva que exibe informações em tempo real, facilitando o monitoramento da operação. Também possui funções quantitativas avançadas, como dosagem predefinida e totalização, que proporcionam maior controle e eficiência no abastecimento. Projetado para entregar medição suave, precisa e altamente confiável, destaca-se pela performance e pela segurança operacional.

• SISTEMA DE MEDIÇÃO
ENGRENAGEM OVAL 12 V E 220 V

• PRESET (LITROS):

Pressione “L/P”, selecione L, defina o volume e pressione Iniciar. O bico desliga automaticamente ao atingir os litros programados.

• PREÇO PREDEFINIDO:

Pressione “L/P”, selecione P, defina o valor e pressione Iniciar. O Bico desliga automaticamente ao alcançar o preço definido.







VAZÃO LIVRE	PRECISÃO
20 a 120 L/min	± 0,5%
PRESSÃO MÁXIMA DE OPERAÇÃO	PESO
34 BAR (493 PSI)	2,26 Kg
TEMPERATURA DE OPERAÇÃO	MEDIDAS DA EMBALAGEM (MM)
-26° C até 66° C	(A) 135 x (L) 130 x (C) 170

MEDIDOR DIGITAL PROGRAMÁVEL PRESET 1 1/2” E VAZÃO DE 250 L/MIN

12 V	220 V
CÓDIGO	CÓDIGO
MIX-OGM-250-12V	MIX-OGM-250-220V

GASOLINA · ETANOL · DIESEL · BIODIESEL · QUEROSENE · DIVERSOS FLUIDOS

O medidor de fluxo de engrenagem oval com preço e volume pré-definidos é indicado para a transferência de combustíveis como gasolina, diesel, querosene, biodiesel e produtos químicos.

Fabricado em alumínio e aço inoxidável, oferece alta durabilidade e resistência à corrosão. Possui totalizador de volume de 9 dígitos e indicador de quantidade de 11 dígitos de fácil leitura, sendo ideal para indústrias, áreas agrícolas e veículos.

Viscosidade máxima: 1000 cps



VAZÃO LIVRE	ENTRADA E SAÍDA
250 L/min	1 1/2” (40 mm)
TENSÃO	PRECISÃO
12 V / 220 V	± 0,03%
PRESSÃO MÁXIMA	MEDIDAS
261 PSI (18 BAR)	(A) 135 x (L) 130 x (C) 155

• SISTEMA DE MEDIÇÃO
ENGRENAGEM OVAL 12 V E 220 V

• CARACTERÍSTICAS:

· Instalação fácil: conexão por rosca BSPP Fêmea para instalação rápida em postos de combustíveis.
· Display visível: display LCD eletrônico para fluxo e totalização de fácil leitura.
· Material durável: construído em PPS, alumínio fundido e aço inoxidável 304 para durabilidade.
· Ampla faixa de medição: faixa de fluxo de 20-300 Litros/min e de 0-999999,99 para versa-tilidade.
· Contador de óleo / Contador de óleo para postos / precisão de contagem: precisão de 0,03% para contagem precisa de óleo diesel e diesel.



MEDIDOR DIGITAL PROGRAMÁVEL PRESET 2” E VAZÃO DE 300 L/MIN

12 V	220 V
CÓDIGO	CÓDIGO
MIX-OGM-300-12V	MIX-OGM-300-

GASOLINA · ETANOL · DIESEL · BIODIESEL · QUEROSENE · DIVERSOS FLUIDOS

O medidor de fluxo de engrenagem oval com preço e volume pré-definidos é indicado para a transferência de combustíveis como gasolina, diesel, querosene, biodiesel e produtos químicos.

Fabricado em alumínio e aço inoxidável, oferece alta durabilidade e resistência à corrosão. Possui totalizador de volume de 9 dígitos e indicador de quantidade de 11 dígitos de fácil leitura, sendo ideal para indústrias, áreas agrícolas e veículos.

Viscosidade máxima: 1000 cps

VAZÃO LIVRE	ENTRADA E SAÍDA
300 L/min	2” (50 mm)
TENSÃO	PRECISÃO
12 V / 220 V	± 0,03%
PRESSÃO MÁXIMA	MEDIDAS
261 PSI (18 BAR)	(A) 135 x (L) 130 x (C) 155



• SISTEMA DE MEDIÇÃO
ENGRENAGEM OVAL 12 V E 220 V

CARACTERÍSTICAS:

• Instalação fácil: conexão por rosca BSPP Fêmea para instalação rápida em postos de combustíveis.
• Display visível: display LCD eletrônico para fluxo e totalização de fácil leitura.
• Material durável: construído em PPS, alumínio fundido e aço inoxidável 304 para durabilidade.
• Ampla faixa de medição: faixa de fluxo de 20-300 Litros/min e de 0-999999,99 para versa-tilidade.
• Contador de óleo / Contador de óleo para postos / precisão de contagem: precisão de 0,03% para contagem precisa de óleo diesel e diesel.



MEDIDOR DIGITAL NIQUELADO 1” COM 4 DÍGITOS 132 L/MIN

CÓDIGO
MIX-50069

FILL-RITE
FUEL MANAGEMENT SYSTEM

GASOLINA · ETANOL · DIESEL · ÁGUA · QUEROSENE · DIVERSOS FLUIDOS



O Medidor Digital MIX-50069 Fill-Rite para transferência de combustível é extremamente preciso e resistente, projetado para vazões de até 132L/min. Fabricado em alumínio niquelado, este medidor bidirecional possui um display LCD com 4 dígitos que gira 180°, permitindo contagem em ambas as direções. Pode ser instalado em linha ou diretamente na bomba. Equipado com baterias AA substituíveis e alta capacidade de medição, garante funcionamento contínuo, reduzindo o tempo de inatividade.

VAZÃO LIVRE	CONEXÃO DE ENTRADA E SAÍDA
8 a 132 L/min	1” BSPP
DISPLAY	PRECISÃO
4 Dígitos	± 1%
TEMPERATURA DE TRABALHO	PESO
-40° C até 60° C	5,9 Kg
MEDIDAS DA EMBALAGEM	
(A) 188mm x (L) 157mm x (C) 76mm	

MEDIDOR DIGITAL REGISTRADOR COM 4 DÍGITOS 150 L/MIN

• 1”
CÓDIGO
MIX-50100

• 1 1/2”
CÓDIGO
MIX-10325

FILL-RITE
FUEL MANAGEMENT SYSTEM

GASOLINA · BIODIESEL · DIESEL · QUEROSENE · DIVERSOS FLUIDOS



O Medidor Digital Fill-Rite para transferência de combustível é extremamente preciso e resistente, projetado para vazões de até 150 L/min. Fabricado em alumínio niquelado, este medidor bidirecional possui um display LCD com 4 dígitos que gira 180°, permitindo contagem em ambas as direções. Pode ser instalado em linha ou diretamente na bomba. Equipado com baterias AA substituíveis e alta capacidade de medição, garante funcionamento contínuo, reduzindo otempo de inatividade.

VAZÃO LIVRE	CONEXÃO DE ENTRADA E SAÍDA
23 a 150 L/min	1” NPT / 1 1/2” NPT
DISPLAY	PRECISÃO
4 Dígitos	± 1,25%
TEMPERATURA DE TRABALHO	PESO
-40°C até 60°C	3,0 Kg
MEDIDAS	
(A) 177mm x (L) 241mm x (C) 107mm	

MEDIDOR DIGITAL DE TURBINA DE ALTA VAZÃO DE 100 ATÉ 500 L/MIN

Até 100 L/min, 1 1/2"

CÓDIGO

MIX-999955

Até 280 L/min, 1"

CÓDIGO

MIX-999954

Até 500 L/min, 2"

CÓDIGO

MIX-999953





Os Medidores Digitais de Turbina Lubmix MIX-999955, MIX-999954 e MIX-999953 realizam medições precisas de fluidos com vazão entre 100 L/min e 500 L/min, apresentando os resultados em um visor digital de 4 dígitos (subtotais até 9.999,9 e total acumulado até 999.999). Compactos, leves e de fácil instalação, são ideais para aplicações industriais e comerciais, garantindo medições confiáveis e alto desempenho na transferência de óleos leves, como diesel e gasolina.

VAZÃO LIVRE	CONEXÃO DE ENTRADA E SAÍDA
8 a 132 L/min	1" - 1 1/2" - 2"
DISPLAY	PRECISÃO
4 Dígitos	± 1%
TEMPERATURA DE TRABALHO	PESO
-40° C até 60° C	5,9 Kg
MEDIDAS DA EMBALAGEM	
(A) 188 mm x (L) 157 mm x (C) 76 mm	

MEDIDOR DIGITAL DE ENGRENAGEM OVAL 1" E VAZÃO DE 100 L/MIN

CÓDIGO

MIX-104434





O Medidor Digital de Engrenagem Oval Lubmix MIX-104434 é indicado para a medição e controle de gasolina, diesel e querosene em operações de abastecimento e transferência. Possui vazão de até 100 L/min, conexão de 1" BSP, precisão de aproximadamente ±0,5% e visor digital LCD para acompanhamento das medições. Conta com registro parcial, totalizador, funções de calibração e proteção IP55, sendo indicado para bombas, tanques, unidades móveis e linhas de abastecimento.

VAZÃO LIVRE	CONEXÃO
Até 100 L/min	1" BSP
DISPLAY	PRECISÃO
Digital LCD - 5 Dígitos	± 0,5%
ALIMENTAÇÃO	PESO
2 baterias de 1,5 V	1,10 Kg
MEDIDAS	
(A) 113 mm x (L) 102 mm	

MEDIDOR DIGITAL PARA DIESEL DE 3/4” 90 L/min

CÓDIGO
MIX-37710



ECODORA

DIESEL

Medidor digital de combustível diesel com corpo em alumínio, projetado para medir vazões de até 90 litros por minuto. Possui conexões de entrada e saída com rosca 3/4" (f), sendo ideal para aplicações que exigem precisão e durabilidade no controle do abastecimento.

VAZÃO	MATERIAL DAS ENGRENAGENS
90 L/min	POM
CONEXÃO DE ENTRADA E SAÍDA	PRESSÃO MÁX. DE TRABALHO
3/4” (f)	1015 PSI
PRECISÃO	PESO
± 0,3%	790g
TEMPERATURA MÁX. DE OPERAÇÃO	
-10 a 60°C	
MEDIDAS DA EMBALAGEM	
(A) 94mm x (L) 90mm x (C) 75,5mm	

MEDIDOR DIGITAL PARA DIESEL DE 1” 120 L/min

CÓDIGO
MIX-37711



ECODORA

DIESEL

Medidor digital de combustível diesel com vazão de até 120 litros por minuto, equipado com conexões roscadas 1" (f) e flange para fácil instalação. Possui corpo em alumínio, garantindo leveza, resistência e durabilidade, sendo ideal para aplicações industriais e comerciais que exigem medição precisa do fluxo de diesel.

VAZÃO	MATERIAL DAS ENGRENAGENS
120 L/min	POM
CONEXÃO DE ENTRADA E SAÍDA	PRESSÃO MÁX. DE TRABALHO
1” (f)	1015 PSI
PRECISÃO	PESO
± 0,3%	1,100 Kg
TEMPERATURA MÁX. DE OPERAÇÃO	
-10 a 60°C	

MEDIDOR MECÂNICO REGISTRADOR 1 1/2" COM ALTA VAZÃO DE 250 L/MIN

CÓDIGO
MIX-999940

• 5 DÍGITOS



DIESEL | GASOLINA | QUEROSENE | ÓLEO | DIVERSOS FLUIDOS

DÍGITOS	VAZÃO LIVRE	ENTRADA / SAÍDA
05	25-250 L/min	1 1/2"

REPETIBILIDADE	PRECISÃO	PRESSÃO MÁX.
± 0,005%	± 0,2%	10 BAR (150 PSI)

VOLUME	MATERIAL
0,309 L / Rev.	Alumínio e Vedação em Viton

MEDIDOR MECÂNICO REGISTRADOR 2" COM ALTA VAZÃO DE 400 L/MIN

CÓDIGO
MIX-999960

• 5 DÍGITOS



DIESEL | GASOLINA | QUEROSENE | ÓLEO | DIVERSOS FLUIDOS

DÍGITOS	VAZÃO LIVRE	ENTRADA / SAÍDA
05	40-400 L/min	2"

REPETIBILIDADE	PRECISÃO	PRESSÃO MÁX.
± 0,005%	± 0,2%	10 BAR (150 PSI)

VOLUME	TEMPERATURA
0,4 L / Rev	-30° C a 60° C

• Ideal para produtos com viscosidade de até 800 cSt

MEDIDOR MECÂNICO REGISTRADOR 2" COM ALTA VAZÃO DE 550 L/MIN

CÓDIGO
MIX-999950

• 5 DÍGITOS



DIESEL | GASOLINA | QUEROSENE | ÓLEO | DIVERSOS FLUIDOS

DÍGITOS	VAZÃO LIVRE	ENTRADA / SAÍDA
05	55-550 L/min	2"

REPETIBILIDADE	PRECISÃO	PRESSÃO MÁX.
± 0,005%	± 0,2%	10 BAR (150 PSI)

VOLUME	MATERIAL
0,681 L / Rev.	Alumínio e Vedação em Viton

MEDIDOR MECÂNICO REGISTRADOR 3” COM ALTA VAZÃO DE 1.000 L/MIN

CÓDIGO
MIX-MR63

• 5 DÍGITOS



DIESEL | GASOLINA | QUEROSENE | ÓLEO

DÍGITOS	VAZÃO LIVRE	ENTRADA / SAÍDA
05	1.000 L/min	3”

SISTEMA DE MEDIÇÃO	PRECISÃO	PRESSÃO OPERAÇÃO
Palhetas	0,5%	10 BAR (150 PSI)

PESO	MEDIDAS
40 Kg	(A) 580mm x (L) 610mm

MEDIDOR MECÂNICO REGISTRADOR 4” COM ALTA VAZÃO DE 1.300 L/MIN

CÓDIGO
MIX-MR64

• 5 DÍGITOS



DIESEL | GASOLINA | QUEROSENE | ÓLEO | DIVERSOS FLUIDOS

DÍGITOS	VAZÃO LIVRE	ENTRADA / SAÍDA
05	1.300 L/min	4”

SISTEMA DE MEDIÇÃO	PRECISÃO	PRESSÃO OPERAÇÃO
Palhetas	0,5%	10 BAR (150 PSI)

PESO	MEDIDAS
70 Kg	(A) 760mm x (L) 720mm

MEDIDOR MECÂNICO REGISTRADOR DE 4” COM ALTA VAZÃO DE 1.700 L/MIN

CÓDIGO
MIX-999975



DIESEL | GASOLINA | QUEROSENE | ÓLEO | AVGAS | DIVERSOS FLUIDOS

VAZÃO LIVRE	PRECISÃO	PRESSÃO OPERAÇÃO
1.700 L/min	± 0,2%	10 BAR (150 PSI)

ENTRADA / SAÍDA	TENSÃO
4” (100 mm)	AC 220V / 50HZ, DC 12V / 24V

MEDIDOR DE VAZÃO INTELIGENTE COM CONTROLE ELETRÔNICO

CÓDIGO
MIX-999956



IoT conecta dispositivos físicos à internet, permitindo comunicação e troca de dados entre eles e a nuvem.*

DIESEL | GASOLINA | QUEROSENE | ÓLEO | AVGAS | DIVERSOS FLUIDOS

Este medidor de Vazão Inteligente utiliza *Tecnologia IoT** para medir e gerenciar abastecimentos com precisão. Opera por dinheiro, aplicativo ou cartão IC, com controle remoto, sincronização automática e dados em tempo real. Conta com design **à prova de explosão**, painel digital e operação estável para postos, frotas e aplicações industriais.

ALIMENTAÇÃO	CORRENTE	PRESSÃO OPERAÇÃO
220V CA, 50 ± 1 Hz	< 1A	180 - 110 kPa

COMUNICAÇÃO	FAIXA DE EXIBIÇÃO
4G-DTU	000000,00 a 999999,00 L

NUMERADOR MECÂNICO REGISTRADOR PARA MEDIDORES ALTA DE VAZÃO

CÓDIGO
MIX-999902

• 5 DÍGITOS



DIESEL | GASOLINA | QUEROSENE | ÓLEO | DIVERSOS FLUIDOS

VELOCIDADE MÁX.	DÍGITOS
250 RPM	05

PESO	MEDIDAS
8,5 Kg	(A) 280mm x (L) 340mm

NUMERADOR MECÂNICO REGISTRADOR PARA MEDIDORES DE ALTA VAZÃO

CÓDIGO
MIX-NR64

• 5 DÍGITOS



DIESEL

MATERIAL	DÍGITOS
Aço galvanizado	05

PESO	MEDIDAS
5,8 Kg	(A) 105mm x (L) 213mm

NUMERADOR MECÂNICO PARA BLOCO MEDIDOR

CÓDIGO

MIX-2100-NM

- 4 DÍGITOS



DIESEL

O Numerador Mecânico MIX-2100-NM possui **visor analógico de 4 dígitos** e construção em **aço galvanizado**, oferecendo resistência e durabilidade para aplicações industriais. Seu funcionamento é totalmente mecânico, dispensando o uso de energia elétrica. Compacto e preciso, é indicado para reposição em blocos medidores compatíveis e para sistemas de controle e medição de fluidos.

MATERIAL	DÍGITOS
Aço galvanizado	04
PESO	**MEDIDAS**
76 g	(A) 142mm x (L) 295mm

NUMERADOR MECÂNICO PARA BLOCOS VOLUMÉTRICOS

CÓDIGO

MIX-106157

- 4 DÍGITOS



DIESEL

Numerador mecânico com capa em aço galvanizado e totalizador de 4 dígitos, compatível com os medidores BRNC6, BRN61, 2100-MPBS e 2200-MPBS, indicado para controle de grandes volumes de diesel.

MATERIAL	DÍGITOS
Aço galvanizado	04
PESO	**MEDIDAS**
1,2 Kg	(A) 146mm x (L) 230mm x (C) 30mm

NUMERADOR MECÂNICO PARA BLOCO VOLUMÉTRICO DE ALTA VAZÃO

CÓDIGO

MIX-2100-NMC

- 4 DÍGITOS



DIESEL

Numerador mecânico com capa em aço e visor de 4 dígitos, indicado para medição e controle de grandes volumes de fluidos.

MATERIAL	DÍGITOS
Aço galvanizado	04
PESO	**MEDIDAS**
2,6 Kg	(A) 142mm x (L) 295mm x (C) 32mm

MEDIDOR DE PULSO COM ENGRENAGEM OVAL PARA FLUÍDOS VISCOSOS

CÓDIGO
MIX-999945



O Medidor de Pulso com Engrenagem Oval Lubmix MIX-999945 mede fluidos de alta viscosidade com precisão de ± 0,5%, alta vazão de até 300 L/min e pressão máxima de 261 PSI. Fabricado em alumínio com engrenagens ovais resistentes, pode ser instalado na horizontal ou vertical. Ideal para uso em caminhões, sistemas industriais e linhas de abastecimento, oferece durabilidade, confiabilidade e manutenção simples em campo.

VAZÃO LIVRE	PRESSÃO MÁX. DE TRABALHO
30 a 300 L/min	261 PSI (18 BAR)
ENTRADA E SAÍDA	PRECISÃO
2”	± 0,5 %
REPETIBILIDADE	VISCOSIDADE MÁXIMA
0,03 %	1.000 cps

MEDIDOR DE ENGRENAGEM OVAL DE PULSO 1” E VAZÃO DE 100 L/MIN

CÓDIGO
MIX-999974



O Medidor de Engrenagem Oval de Pulso Lubmix MIX-999974 garante alta precisão na medição de óleo diesel e lubrificantes, com vazão de até 100 L/min. Seu sistema de engrenagens ovais proporciona medições consistentes e controle preciso da distribuição de fluidos. Sem visor eletrônico, possui saída por pulso para integração com sistemas de gerenciamento externos. Essa funcionalidade permite o armazenamento e a leitura remota dos dados de consumo, otimizando o controle operacional. Compacto e confiável, é ideal para aplicações industriais e comerciais.

VAZÃO LIVRE	SISTEMA DE MEDIÇÃO
100 L/min	Engrenagem Oval
PULSOS	PRECISÃO
100/L	± 0,5%
REPETIBILIDADE	VISCOSIDADE DO FLUIDO
± 0,5%	1-2000 cst ou 5-5000 cst

MEDIDOR MECÂNICO 1 1/2" COM ALTA VAZÃO DE ATÉ 250 L/MIN

CÓDIGO
MIX-10323

FILL-RITE
FUEL MANAGEMENT SYSTEM

ÁGUA | BIODIESEL | DIESEL | GASOLINA | QUEROSENE | ÓLEO



Medidor Mecânico de Combustível Fill-Rite MIX-10323, ideal para transferência de combustíveis. Possui totalizador mecânico de 5 dígitos, vazão de até 250 L/min, repetibilidade de 0,05% e pressão máxima de 150 PSI. Construção em alumínio anodizado, vedações em Viton e conexões 1 1/2" fêmea NPT. Funcionamento totalmente mecânico, sem necessidade de energia elétrica, indicado para aplicações industriais, agrícolas e frotas

VAZÃO LIVRE	CONEXÃO DE ENTRADA E SAÍDA
250 L/min	1 1/2" (F) NPT
DISPLAY	REPETIBILIDADE
Mecânico - 5 Dígitos	± 0,05 %
TEMPERATURA DE TRABALHO	PESO
-40° C até 82° C	17,7 Kg
MEDIDAS DA EMBALAGEM	
(A) 609,6 mm x (L) 457,2 mm	

MEDIDOR MECÂNICO 2" COM ALTA VAZÃO DE ATÉ 600 L/MIN

CÓDIGO
MIX-10324

FILL-RITE
FUEL MANAGEMENT SYSTEM

ÁGUA | BIODIESEL | DIESEL | GASOLINA | QUEROSENE | ÓLEO



Medidor Mecânico de Combustível Fill-Rite MIX-10324, ideal para transferência de combustíveis. Possui totalizador mecânico de 5 dígitos, vazão de até 600 L/min, repetibilidade de 0,05% e pressão máxima de 150 PSI. Construção em alumínio anodizado, vedações em Viton e conexões 2" fêmea NPT. Funcionamento totalmente mecânico, sem necessidade de energia elétrica, indicado para aplicações industriais, agrícolas e frotas

VAZÃO LIVRE	CONEXÃO DE ENTRADA E SAÍDA
600 L/min	2" (F) NPT
DISPLAY	REPETIBILIDADE
Mecânico - 5 Dígitos	± 0,05 %
TEMPERATURA DE TRABALHO	PESO
-40° C até 82° C	21,3 Kg
MEDIDAS DA EMBALAGEM	
(A) 508 mm x (L) 457,2 mm	

MEDIDOR MECÂNICO REGISTRADOR 2” COM ALTA VAZÃO DE 567 L/MIN

CÓDIGO
MIX-50082

FILL-RITE
FUEL MANAGEMENT SYSTEM

GASOLINA · ETANOL · DIESEL · BIODIESEL · QUEROSENE · DIVERSOS FLUIDOS



Medidor Mecânico Registrador é um equipamento robusto e preciso, operando em uma faixa de vazão de 56 a 567 LPM, com repetibilidade de +/- 0,05% e pressão máxima de 150 PSI. Equipado com filtro, eliminador de ar e totalizador de 8 dígitos, ele é ideal para diversos fluidos, como diesel, gasolina, querosene, água não potável, óleos leves e biodiesel. Feito com materiais duráveis, incluindo alumínio anodizado e grafite de carbono, e operando em temperaturas de -40 a 180°F (-40 a 82°C), é uma solução confiável para transferências de grandes volumes em ambientes industriais exigentes.

VAZÃO LIVRE	MATERIAL
56 a 567 L/min	Aço inoxidável e Alumínio anodizado
PRESSÃO MÁX. DE TRABALHO	CONEXÃO DE ENTRADA E SAÍDA
10,3 BAR (150 PSI)	2” NPT
DISPLAY	TEMPERATURA DE TRABALHO
5 Dígitos	-40° C até 82° C
PESO	MEDIDAS DA EMBALAGEM
26,31 Kg	(A) 609mm x (L) 508mm x (C) 508mm

MEDIDOR MECÂNICO REGISTRADOR 3” COM ALTA VAZÃO DE 1.135 L/MIN

CÓDIGO
MIX-50083

FILL-RITE
FUEL MANAGEMENT SYSTEM

GASOLINA · ETANOL · DIESEL · BIODIESEL · QUEROSENE · DIVERSOS FLUIDOS



O Medidor Mecânico Registrador Fill-Rite MIX-50083 utiliza engrenagens ovais de alta precisão para medir líquidos, eliminando o contato de metal dentro da câmara e reduzindo o desgaste. Operando com uma vazão de 151 a 1135 LPM e repetibilidade de +/- 0,05%, ele possui conexões de 3" NPT fêmea e é compatível com diesel, gasolina, querosene, água não potável, óleos leves e biodiesel. Feito com alumínio anodizado e grafite de carbono, é durável e opera em temperaturas de -40 a 180°F (-40 a 82°C), sendo ideal para aplicações industriais.

VAZÃO LIVRE	MATERIAL
151 a 1.135 L/min	Aço inoxidável e Alumínio anodizado
PRESSÃO MÁX. DE TRABALHO	TEMPERATURA DE TRABALHO
10,3 BAR (150 PSI)	-40° C até 82° C
PESO	CONEXÃO DE ENTRADA E SAÍDA
51,26 Kg	3” NPT

BLOCO VOLUMÉTRICO REGISTRADOR DE 4 DÍGITOS COM 100 L/ MIN

CÓDIGO
MIX-BRN61





Fabricado em alumínio com vedações em Viton, este medidor mecânico conta com entrada e saída de 1". Muito utilizado em comboios (Melosa) para medir a vazão de diesel.

DÍGITOS	PESO
04 dígitos	14 Kg
VAZÃO LIVRE	PRESSÃO MÁX. DE TRABALHO
100 L/min	3,5 BAR (50 PSI)
ENTRADA E SAÍDA	PRECISÃO
1" / Flangeada a conexão	± 0,3 %

Confira Também

BLOCO PARA MEDIDOR DE PISTÃO
Entrada 2.1/2" e Saída 1"



CÓDIGO
MIX-BMP61

NUMERADOR MECÂNICO
Com 4 dígitos e capa em Aço



CÓDIGO
MIX-NCP64

BLOCO VOLUMÉTRICO REGISTRADOR COM NUMERADOR 1.1/2” DE 150 L/ MIN

CÓDIGO
MIX-BRNC6





Fabricado em alumínio com vedações em Viton, este medidor mecânico conta com entrada e saída de 1.1/2". Muito utilizado em comboios (Melosa) para medir a vazão de diesel.

VAZÃO LIVRE	PRESSÃO MÁX. DE TRABALHO
150 L/min	3,5 BAR (50 PSI)
ENTRADA E SAÍDA	**PRECISÃO**
1.1/2” / Flangeada a conexão	± 0,3 %
PESO	**MEDIDAS**
14 Kg	(A) 500mm x (L) 340mm

Confira Também

BLOCO PARA MEDIDOR DE PISTÃO
Entrada 2.1/2” e Saída 1”



CÓDIGO
MIX-BMP61S

NUMERADOR COM 04 DÍGITOS
Em aço galvanizado



CÓDIGO
MIX-N64D

CARRETEL AUTOMÁTICO PARA MANGUEIRA DE ABASTECIMENTO 3/4”

Mangueira 10 m	Mangueira 15 m
CÓDIGO	CÓDIGO
MIX-1956010M	MIX-1956015M





Este Carretel, feito em aço, é amplamente utilizado para diesel, gasolina e etanol. É forte e robusto, mas compacto o suficiente para caber facimente em espaços reduzidos. Possui um suporte resistente com dois braços de cada lado para maior segurança e, 4 pontos de fixação que permitem montagem na parede, teto ou chão, facilitando a liberação da mangueira na posição ideal. Sua estrutura de alta qualidade, com três rolamentos, garante durabilidade prolongada ao equipamento.

MANGUEIRA	PRESSÃO MÁX. DE OPERAÇÃO
10 e 15 metros 3/4”	100 BAR (1.450 PSI)

PESO	MEDIDAS
31 Kg	(A) 490mm x (L) 205mm x (C) 470mm

CARRETEL AUTOMÁTICO PARA MANGUEIRA DE ABASTECIMENTO 1”

Mangueira 10 m	Mangueira 15 m
CÓDIGO	CÓDIGO
MIX-1956110M	MIX-1956115M





Carretel automático em aço, amplamente utilizado para diesel, gasolina e etanol é forte e robusto, porém compacto o suficiente para caber facilmente em espaços reduzidos. Suporte resistente com dois braços de cada lado para maior segurança, além de 4 pontos de fixação que permitem montagem na parede, no teto ou no chão, possibilitando a liberação da mangueira na posição ideal. A estrutura de alta qualidade com três rolamentos, garante durabilidade e vida útil prolongada do equipamento.

MANGUEIRA	PRESSÃO MÁX. DE OPERAÇÃO
10 e 15 metros 1”	20 BAR (300 PSI)

PESO	MEDIDAS
39 Kg	(A) 500mm x (L) 340mm x (C) 465mm

CARRETEL AUTOMÁTICO PARA MANGUEIRA DE 3/4” E 1”

Mangueira 3/4”

CÓDIGO

MIX-54061

Mangueira 1”

CÓDIGO

MIX-54063

ECODORA

DIESEL



O Carretel Automático de Mangueira Ecodora é fabricado em aço pintado, com junta giratória e caminho de fluxo do carretel em aço zincado e vedação em poliuretano. **Resistente à Corrosão:** todos os componentes são pintados (pintura com revestimento em pó epóxi) ou finalizados com tratamento galvânico, ideal para trabalhos externos. Fácil de instalar em paredes, chão, teto e em veículos.

MANGUEIRA	CAPACIDADE
3/4”	Comp. máx. 15 m
1”	Comp. máx. 15 m

PRESSÃO	CONEXÃO DE ENTRADA	CONEXÃO DE SAÍDA
145 PSI	1” (F)	3/4” (M)

DIMENSÕES
(A) 420mm x (C) 460mm (L) 215mm

CARRETEL AUTOMÁTICO 1 1/2 ” PARA DIVERSAS MANGUEIRAS

CÓDIGO

MIX-640600

ECODORA

DIESEL ÓLEO ÁGUA AR COMPR.



O Carretel Automático Ecodora MIX-640600 é indicado para sistemas com ar comprimido, água e óleo diesel. Possui recolhimento automático por mola, pressão máxima de 20 bar, conexões de 1 1/2" fêmea e estrutura em aço pintado. É fornecido sem mangueira e pode ser instalado em paredes, tetos ou estruturas metálicas, atendendo aplicações industriais, agrícolas, automotivas, mineração e transportes.

MANGUEIRA	CAPACIDADE
3/4”	Comp. máx. 30 m
1”	Comp. máx. 25 m
1 1/4”	Comp. máx. 20 m
1 1/2”	Comp. máx. 15 m

PRESSÃO	CONEXÃO DE ENTRADA	CONEXÃO DE SAÍDA
20 BAR	1 1/2” (F)	1 1/2” (F)

DIMENSÕES
(A) 645mm x (C) 703mm (L) 240mm

OBS.: MANGUEIRA NÃO INCLUSA

CARRETEL AUTOMÁTICO PARA MANGUEIRA DE 1”

CÓDIGO
MIX-56064

ECODORA

DIESEL



O Carretel Automático de Mangueira Ecodora é fabricado em aço pintado, com junta giratória e caminho de fluxo do carretel em aço zincado e vedação em poliuretano. Resistente à Corrosão: todos os componentes são pintados (pintura com revestimento em pó epóxi) ou finalizados com tratamento galvânico, ideal para trabalhos externos. Fácil de instalar em paredes, chão, teto e em veículos.

MANGUEIRA	CAPACIDADE
1”	Comp. máx. 20 m

PRESSÃO	CONEXÃO DE ENTRADA	CONEXÃO DE SAÍDA
145 PSI	1” (F)	1” (M)

DIMENSÕES
(A) 510 mm x (C) 578 mm x (L) 475 mm

CARRETEL AUTOMÁTICO PARA MANGUEIRA DE 1”

CÓDIGO
MIX-56065

ECODORA

DIESEL



O Carretel Automático de Mangueira Ecodora é fabricado em aço pintado, com junta giratória e caminho de fluxo do carretel em aço zincado e vedação em poliuretano. Resistente à Corrosão: todos os componentes são pintados (pintura com revestimento em pó epóxi) ou finalizados com tratamento galvânico, ideal para trabalhos externos. Fácil de instalar em paredes, chão, teto e em veículos.

MANGUEIRA	CAPACIDADE
1”	Comp. máx. 30 m

PRESSÃO	CONEXÃO DE ENTRADA	CONEXÃO DE SAÍDA
145 PSI	1” (F)	1” (M)

DIMENSÕES
(A) 510 mm x (C) 578 mm x (L) 475 mm

CARRETEL DE RETRAÇÃO ELÉTRICA DE ÓLEO PARA MANGUEIRA DE 1”

CÓDIGO

MIX-530E1215

ECODORA

DIESEL | ÁGUA | AR COMPR.



Carretel de retração elétrica 12 V CC para aplicações com diesel é uma solução robusta e eficiente, projetada para operar em alta pressão, suportando até 20 bar (290 PSI). Fabricado em aço pintado e aço inox, oferece alta durabilidade e resistência. Conta com vedações em poliuretano, que garantem desempenho confiável e proteção contra vazamentos.

OBS.: MANGUEIRA NÃO INCLUSA

MANGUEIRA	CAPACIDADE
3/4”	Comp. máx. 15 m
1”	Comp. máx. 8 m

PRESSÃO	CONEXÃO DE ENTRADA	CONEXÃO DE SAÍDA
290 PSI	1” (F)	1” (F)

DIMENSÕES
(A) 535mm x (C) 640mm (L) 338mm

CARRETEL DE RETRAÇÃO ELÉTRICA DE ÓLEO PARA MANGUEIRA DE 1”

CÓDIGO

MIX-530E2415

ECODORA

DIESEL | ÁGUA | AR COMPR.



Carretel de retração elétrica 24 V CC, fabricado em aço pintado, projetado para aplicações com ar, água e diesel, com pressão máxima de trabalho de 20 bar. Possui conexões de entrada e saída com rosca 1” (F), junta giratória em latão e vedação em Viton®, oferecendo resistência a fluidos agressivos e altas temperaturas.

OBS.: MANGUEIRA NÃO INCLUSA

MANGUEIRA	CAPACIDADE
3/4”	Comp. máx. 15 m
1”	Comp. máx. 8 m

PRESSÃO	CONEXÃO DE ENTRADA	CONEXÃO DE SAÍDA
290 PSI	1/2” (F)	1” (F)

DIMENSÕES
(A) 535mm x (C) 640mm (L) 338mm

CARRETEL DE RETRAÇÃO ELÉTRICA DE ÓLEO PARA MANGUEIRA DE 1”

CÓDIGO

MIX-540E2410

AÇO PINTADO



ECODORA

DIESEL | ÁGUA | AR COMPR.

O Carretel de Retração Elétrica Ecodora para aplicações com diesel é uma solução robusta e eficiente, projetada para operar em alta pressão, suportando até 20 bar. Fabricado em aço pintado e aço inox, oferece alta durabilidade e resistência. Conta com vedações em poliuretano, que garantem desempenho confiável e proteção contra vazamentos. Este modelo é fornecido sem mangueira, sendo ideal pra integração em sistemas personalizados.

PRESSÃO	CONEXÃO ENTRADA
20 BAR (280 PSI)	1” (F)
MANGUEIRA	**CONEXÃO DE SAÍDA**
não acompanha	1” (F)
PESO DC / AC	**ALIMENTAÇÃO**
28,7 / 30,5 Kg	220 V AC

DIMENSÕES
(A) 535 mm x (C) 640 mm x (L) 439 mm

CARRETEL DE RETRAÇÃO ELÉTRICA DE ÓLEO PARA MANGUEIRA DE 1”

CÓDIGO

MIX-560E2310

AÇO PINTADO



ECODORA

DIESEL | ÁGUA | AR COMPR.

Carretel de retração elétrica de 220 V CA para aplicações com diesel é uma solução robusta e eficiente, projetada para operar em alta pressão, suportando até 20 bar. Fabricado em aço pintado e aço inox, oferece alta durabilidade e resistência. Conta com vedações em poliuretano, que garantem desempenho confiável e proteção contra vazamentos.

OBS.: MANGUEIRA NÃO INCLUSA

MANGUEIRA	CAPACIDADE
3/4”	Comp. máx. 60 m
1”	Comp. máx. 30 m

PRESSÃO	CONEXÃO DE ENTRADA	CONEXÃO DE SAÍDA
290 PSI	1” (F)	1” (F)

DIMENSÕES
(A) 540 mm x (C) 640 mm x (L) 628 mm

CARRETEL AUTOMÁTICO COM MOTOR HIDRÁULICO PARA DIESEL

ECODORA

DIESEL





SERIE	MOTOR	CONEXÃO ENTRADA	CONEXÃO SAÍDA	PESO	DIMENSÕES (A x C x L)
MIX-618600	Pneumático	1" (F)	1" (F)	70,4 Kg	621 mm x 692 mm x 555 mm
MIX-637600	Hidráulico	1. 1/2" (F)	1. 1/2" (F)	85 Kg	621 mm x 692 mm x 649 mm
MIX-638600	Pneumático	1" (F)	1" (F)	92,4 Kg	621 mm x 692 mm x 740 mm

CARRETEL AUTOMÁTICO COM MOTOR HIDRÁULICO 1.1/2"

CÓDIGO

MIX-617600

ECODORA

DIESEL



O carretel de retração hidráulica Ecodora é uma solução robusta e eficiente, projetada para operar em alta pressão, suportando até 10 bar. Resistente à corrosão, todos os componentes são pintados com tinta epóxi em pó (espessura mínima de 80 µ) ou recebem acabamento galvânico, tornando o equipamento ideal para uso externo. A instalação é fácil e versátil, podendo ser feita em paredes, pisos, tetos ou em veículos..

PRESSÃO	CONEXÃO ENTRADA
10 BAR (145 PSI)	1. 1/2" (F)
MANGUEIRA	**CONEXÃO DE SAÍDA**
não acompanha	1. 1/2" (F)
PESO	**MOTOR**
63 Kg	hidráulico
DIMENSÕES	
(A) 621 mm x (C) 692 mm x (L) 463 mm	

CARRETEL MANUAL PARA MANGUEIRA DE 1”



ECODORA

DIESEL

O carretel de mangueira manual Ecodora para diesel conta com junta giratória e caminho de fluxo em aço zincado, além de vedação em poliuretano. O tambor e o suporte são fabricados em aço pintado, o que garante maior resistência, inclusive em ambientes agressivos. Possui sistema de segurança padrão que bloqueia a rotação da manivela durante o desenrolamento da mangueira, prevenindo acidentes e danos materiais. Não acompanham mangueira.

CÓDIGO AÇO	CONEXÃO ENTRADA	CONEXÃO SAÍDA	PESO / LARGURA	DIMENSÕES (A x C x L)
MIX-7530060	1” (F)	1” (F)	14,5 Kg	456 mm x 415 mm x 420 mm
MIX-7540010	1” (F)	1” (F)	16	456 mm x 415 mm x 420 mm
MIX-7560010	1” (F)	1” (F)	17.3 Kg	456 mm x 415 mm x 420 mm

CARRETEL MANUAL PARA MANGUEIRA DE 1”



ECODORA

DIESEL

Os carretéis de mangueira Ecodora da Série 500 oferecem uma solução prática e eficaz para o manuseio de mangueiras de comprimento considerável. Graças à operação simples, não requerem manutenção regular. Construídos com materiais de alta qualidade e estrutura robusta, são uma alternativa econômica e confiável para aplicações que demandam maior extensão de mangueira.

CÓDIGO AÇO	CONEXÃO ENTRADA	CONEXÃO SAÍDA	PESO / LARGURA	DIMENSÕES (A x C x L)
MIX-0E7522001100	1” (F)	1” (F)	30 Kg / 240 mm	555 mm x 510 mm x 242 mm
MIX-0E7532001100	1” (F)	1” (F)	32,5 Kg / 320 mm	555 mm x 510 mm x 322 mm
MIX-0E7552001100	1” (F)	1” (F)	36,5 Kg / 460 mm	555 mm x 510 mm x 462 mm
MIX-0E7562001100	1” (F)	1” (F)	40 Kg / 600 mm	555 mm x 510 mm x 602 mm

BOMBA DE TRANSFERÊNCIA MANUAL TIPO PISTÃO PARA TAMBORES DE 25 A 200 LITROS

CÓDIGO
MIX-36982
• Adaptável a recipientes de 25 L

CÓDIGO
MIX-36980
• Adaptável a recipientes de 200 L



TRICO



A Bomba de Transferência Manual TRICO é ideal para tambores de 25 litros, sendo adequada para óleo, diesel, querosene e diversos fluidos. Fácil de instalar e manusear, é capaz de bombear fluidos de alta viscosidade com segurança, evitando desperdícios. Importante: não deve ser utilizada com gasolina, fluidos altamente inflamáveis ou solventes fortes.

BOMBA MANUAL DE ELEVAÇÃO VERTICAL 400 ML/CICLO

CÓDIGO
MIX-13P12

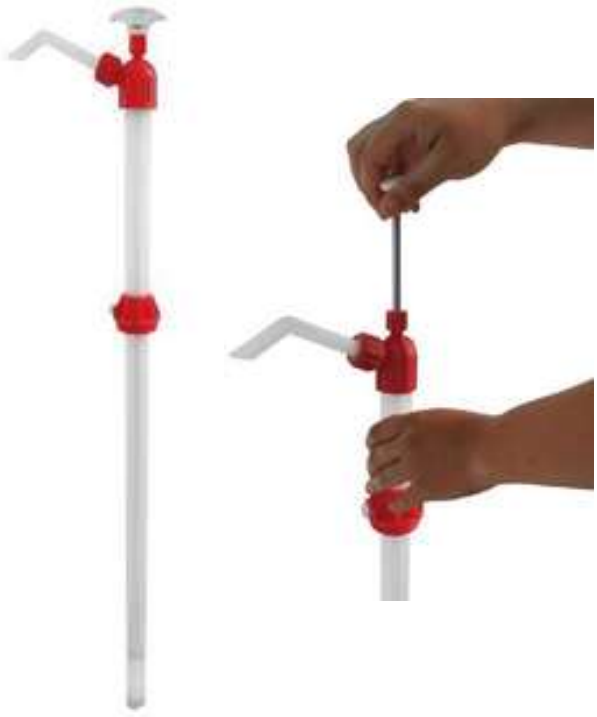



Bomba Manual de Elevação Vertical para Arla 32 Água e Diversos Fluidos Lubmix MIX-13P12 400ml/-ciclo. Em polipropileno e haste em aço Inox. Acionamento manual de elevação vertical. Acompanha adaptador de 2" para tambor em polipropileno. Adaptável a tambor de 200 litros. Vazão 400 ml por ciclo.

OBS.: Não utilizar com ácidos fortes, água sanitária, gasolina etc.

VAZÃO LIVRE	ADAPTÁVEL
400ml/ciclo	TAMBORES DE 50 A 200 LITROS
PESO	**MEDIDAS**
300g	(A) 560mm x (L) 55mm

BOMBA DE TRANSFERÊNCIA MANUAL ROTATIVA DE 250 ML/CICLO

CÓDIGO
MIX-1625T

DIESEL · QUEROSENE · ÓLEO · DIVERSOS FLUIDOS

ATÉ SAE 90



Esta Bomba de Transferência Manual é amplamente utilizada em todo o mundo, sendo a versão rotativa a mais popular. Ela oferece recursos como operação direcional dupla, permitindo esvaziar e reabastecer reservatórios. Feita de ferro fundido resistente, sua construção proporciona uma tração eficaz e uma entrega suave de líquidos.

TUBO DE SUCÇÃO	VAZÃO LIVRE
Telescópico	250 ml/ciclo
MATERIAL	**PESO**
Ferro Fundido	6,6 Kg
MEDIDAS	
(A) 1.260mm x (L) 205mm	

BOMBA DE TRANSFERÊNCIA MANUAL TIPO ALAVANCA DE 350 ML/CICLO

CÓDIGO
MIX-1604T



DIESEL · QUEROSENE · ÓLEO · DIVERSOS FLUIDOS

Bomba tipo Alavanca, com capacidade de 350 ml/ciclo. Fabricada em aço com vedações em Viton, adaptável a diversos tambores e indicada para uso profissional. Possui alavanca em aço revestida com punho de borracha para fácil manuseio. Ideal para a transferência de fluidos como arrefecimento, aguarrás, gasolina branca, etanol, querosene e lubrificantes.

ENTRADA	VAZÃO LIVRE
Telescópico 1.1/2" x 2"	350 ml/ciclo
MATERIAL	**PESO**
Aço	4 Kg
MEDIDAS	
(A) 1.110mm x (L) 460mm	

BOMBA DE TRANSFERÊNCIA MANUAL ROTATIVA 1” COM VAZÃO DE 380 ML/CICLO

CÓDIGO
MIX-50109

FILL-RITE
FUEL MANAGEMENT SYSTEM

GASOLINA | ETANOL | DIESEL | BIODIESEL | QUEROSENE



A Bomba de Transferência Rotativa Manual MIX-50109 Fill-Rite, para serviço pesado, fornece 380 ml/ciclo. Projetada em alumínio fundido, garante durabilidade e resistência à corrosão. Ideal para abastecer e drenar tanques de combustível de veículos, especialmente para aplicações de baixo volume e em locais sem energia. Equipada com tecnologia anti-sifão para evitar derramamentos acidentais de combustível, reduzindo a sujeira e aumentando a segurança.

VAZÃO LIVRE	TIPO DA BOMBA
380mL/ciclo*	Manual Rotativa
CONEXÃO DE ENTRADA E SAÍDA	PESO
1” NPT / 3/4" NPT	6,6 Kg
MEDIDAS	
(A) 217,4mm x (L) 594mm x (C) 219mm	

* Obs: 1 ciclo = 1 giro

BOMBA DE TRANSFERÊNCIA MANUAL ROTATIVA 1” COM BICO DE BALDE E VAZÃO DE 380 ML/CICLO

CÓDIGO
MIX-50076

FILL-RITE
FUEL MANAGEMENT SYSTEM

GASOLINA | ETANOL | DIESEL | BIODIESEL | QUEROSENE | DIVERSOS FLUIDOS



A Bomba de Transferência Rotativa Manual MIX-50076 Fill-Rite, para serviço pesado, fornece 380 ml/ciclo. Projetada em alumínio fundido, garante durabilidade e resistência à corrosão. Ideal para abastecer e drenar tanques de combustível de veículos, especialmente para aplicações de baixo volume e em locais sem energia. Equipada com tecnologia anti-sifão para evitar derramamentos acidentais de combustível, reduzindo a sujeira e aumentando a segurança.

VAZÃO LIVRE	TIPO DA BOMBA
380 ml/ciclo*	Manual Rotativa
CONEXÃO DE ENTRADA E SAÍDA	PESO
1” NPT / 3/4" NPT	6,5 Kg
MEDIDAS	
(A) 217,4mm x (L)606,5mm x (C) 219mm	

Acompanha:
· Bico de Balde em Alumínio Fundido de 3/4”
· Tubo de Sucção Telescópico de Aço
* Obs: 1 ciclo = 1 giro

BOMBA DE TRANSFERÊNCIA MANUAL ROTATIVA 1” COM MANGUEIRA E VAZÃO DE 380 ML/CICLO

CÓDIGO
MIX-50098

FILL-RITE
FUEL MANAGEMENT SYSTEM

GASOLINA | ETANOL | DIESEL | BIODIESEL | QUEROSENE



A Bomba de Transferência Rotativa Manual MIX-50098 Fill-Rite, para serviço pesado, fornece 380 ml/ciclo. Projetada em alumínio fundido, garante durabilidade e resistência à corrosão. Ideal para abastecer e drenar tanques de combustível de veículos, especialmente para aplicações de baixo volume e em locais sem energia. Equipada com tecnologia anti-sifão para evitar derramamentos acidentais de combustível, reduzindo a sujeira e aumentando a segurança.

VAZÃO LIVRE	TIPO DA BOMBA
380 ml/ciclo*	Manual Rotativa
CONEXÃO DE ENTRADA E SAÍDA	PESO
1” NPT / 3/4" NPT	6,6 Kg
MEDIDAS	
(A) 217,4mm x (L) 594mm x (C) 219mm	

Acompanha:
· Bico de Balde em Alumínio Fundido de 3/4”
· Tubo de Sucção Telescópico de Aço
· Mangueira com fio de aterramento estático 5/8”
* Obs: 1 ciclo = 1 giro

BOMBA DE TRANSFERÊNCIA ROTATIVA MANUAL 1” COM MEDIDOR DE VAZÃO E BICO DE DESCARGA

CÓDIGO
MIX-50110

FILL-RITE
FUEL MANAGEMENT SYSTEM

GASOLINA | ETANOL | DIESEL | BIODIESEL | QUEROSENE | DIVERSOS FLUIDOS



A Bomba de Transferência Rotativa Manual MIX-50110 Fill-Rite, para serviço pesado, fornece 380 ml/ciclo. Projetada em alumínio fundido, garante durabilidade e resistência à corrosão. Ideal para abastecer e drenar tanques de combustível de veículos, especialmente para aplicações de baixo volume e em locais sem energia. Equipada com tecnologia anti-sifão para evitar derramamentos acidentais de combustível, reduzindo a sujeira e aumentando a segurança.

VAZÃO LIVRE	TIPO DA BOMBA
380 ml/ciclo*	Manual Rotativa
CONEXÃO DE ENTRADA E SAÍDA	PESO
1” NPT / 3/4" NPT	4,4 Kg
MEDIDAS	
(A) 394 mm x (L) 162,5 mm x (C) 241mm	

Acompanha:
· Bico de Balde em Alumínio Fundido de 3/4”
· Tubo de Sucção Telescópico de Aço 20” - 34 1/2”
· Mangueira UL listada de 5/8” x 8’ com fio terra estático
* Obs: 1 ciclo = 1 giro

BOMBA DE TRANSFERÊNCIA ELÉTRICA 12 V 3/4” DE 38 L/MIN

CÓDIGO
MIX-50077

FILL-RITE
FUEL MANAGEMENT SYSTEM

DIESEL | QUEROSENE | DIVERSOS FLUIDOS



A Bomba de Transferência de Combustível MIX--50077 Fill-Rite de 12V oferece uma vazão livre de 38 L/min. Construída em ferro fundido, garante durabilidade e resistência para aplicações diárias com diesel, sendo ideal para transferência de tambores e recipientes para equipamentos menores. A tecnologia de palhetas rotativas assegura um fluxo consistente. Seu design compacto permite fácil transporte e utilização imediata já que o cabo e clipes da bateria vêm pré-instalados de fábrica.

VAZÃO LIVRE	CICLO DE TRABALHO
38 L/min	30min On / 30min Off
CONEXÃO DE ENTRADA E SAÍDA	**PRESSÃO MÁX. DE TRABALHO**
3/4” NPT	3,5 BAR (50 PSI)
PESO	**ALIMENTAÇÃO / AMPERAGEM**
3,62 Kg	12V DC / 17A
MEDIDAS	
(A) 127mm x (L) 182mm x (C) 101mm	

BOMBA DE TRANSFERÊNCIA ELÉTRICA 12 V 3/4” DE 40 L/MIN

CÓDIGO
MIX-EAD-12S

DIESEL



A Bomba de Transferência Elétrica 12V MIX-EA-D-12S é uma bomba autoaspirante de palhetas, projetada especialmente para óleo diesel, oferecendo uma vazão de 40 L/min.

PRESSÃO MÁXIMA	VAZÃO LIVRE
3 BAR (43,5 PSI)	40 L/min
ALIMENTAÇÃO	**ENTRADA**
12V	3/4” BSP
SAÍDA	**PESO**
3/4” BSP	3,5 Kg
MEDIDAS	
(A) 165mm x (L) 225mm x (C) 150mm	

BOMBA DE TRANSFERÊNCIA ELÉTRICA 12 V 1" DE 85 L/MIN

CÓDIGO
MIX-BD12V35L

DIESEL



A Bomba de Transferência Elétrica 12V MIX--BD12V35L é equipada com palhetas elétricas giratórias de escorvamento automático, projetada especialmente para a transferência de óleo diesel. ideal para altas taxas de fluxo, estas bombas contam com válvula de by-pass e são utilizadas como o sistema primário em máquinas de terraplenagem, pátios de construção ou em veículos.

VAZÃO LIVRE	POTÊNCIA	ENTRADA
85 L/min	528 W	1" BSP

SAÍDA	PESO
1" BSP	5,2 Kg

MEDIDAS
(A) 237mm x (L) 165mm x (C) 167mm

BOMBA DE TRANSFERÊNCIA ELÉTRICA 24 V E VAZÃO DE 40 E 60 L/MIN

40 LPM	60 LPM
CÓDIGO	CÓDIGO
MIX-BD24V40	**MIX-BD24V60**

QUEROSENE DIESEL



As Bombas Elétricas Lubmix de 24 V são compactas e robustas, ideais para comboios de abastecimento e maquinário agrícola. Com tecnologia autoaspirante por palhetas e vazão de 40 ou 60 L/min, garantem fluxo contínuo e seguro no abastecimento com óleo diesel.

PRESSÃO MÁXIMA	VAZÃO LIVRE
3 BAR (43,5 PSI)	40 L/min ou 60 L/min

ALIMENTAÇÃO	ENTRADA
24 V	3/4" BSP

POTÊNCIA	PESO
150 W	3,5 Kg

BOMBA DE PALHETAS ELÉTRICA 220 V MONOFÁSICA 1” DE 20 A 60 L/MIN

CÓDIGO
MIX-BD220V60

DIESEL



A Bomba de Palhetas Elétrica 220V MIX-BD220V60 possui capacidade para 60 L/min e é projetada para a transferência de fluidos, atendendo os requisitos de aplicações que demandam alto desempenho e durabilidade. Fabricada em alumínio, com motor e regulagem de pressão, inclui uma válvula de By-pass para ajustar o fluxo do fluido durante a distribuição. É de fácil instalação, compacta e adequada para transferências eficazes com vazões médias e altas, sendo adaptável a automação e projetos personalizados.

VAZÃO LIVRE	ALIMENTAÇÃO
20 a 60 L/min	220V Monofásico
ENTRADA E SAÍDA	**POTÊNCIA**
1” BSP	375W / 2.800 RPM
MEDIDAS	**PESO**
(A) 220mm x (L) 165mm x (C) 181mm	8,75 Kg

Exemplo de Utilização:



Confira Também

25 L/MIN
85 PSI/ 220V
CÓDIGO
MIX-BPE25

DIESEL ÓLEO

50 L/MIN
71 PSI / 220V
CÓDIGO
MIX-BPE50

Entrada e saída
1" BSP





80 L/MIN
43 PSI / 220V / 1.400 RPM
CÓDIGO
MIX-BD220V80

100 L/MIN
40 PSI / 220V / 1.450 RPM
CÓDIGO
MIX-BD220V100

Entrada e saída 1" BSP



DIESEL



BOMBA DE DUPLO DIAFRAGMA 3/4" PNEUMÁTICA DE 18 L/MIN

CÓDIGO
MIX-44730



VAZÃO LIVRE	ENTRADA
18 L/min	3/4"
SAÍDA	**PESO**
3/4"	9,3 Kg
MEDIDAS	
(A) 257mm x (L) 257mm x (C) 315mm	

BOMBA DE DUPLO DIAFRAGMA 1,2" PNEUMÁTICA DE 16,66 L/MIN

CÓDIGO
MIX-44720



VAZÃO LIVRE	SAÍDA	ENTRADA E SAÍDA
16,66 L/min	**1/2"**	1/2"
PRESSÃO MÁXIMA	**PESO**	
2 a 7 BAR (29 a 100 PSI)	5,4 Kg	
MEDIDAS		
(L) 245mm x (A) 216mm x (C) 288mm		

BOMBA DE DUPLO DIAFRAGMA PNEUMÁTICA 1" DE 110 L/MIN

CÓDIGO
MIX-44740



A Bomba de Duplo Diafragma MIX-44740 em alumínio e pneumática oferece vazão de 110 L/min. Ideal para transferência de fluidos como óleo diesel, querosene, lubrificantes, óleo de motor, óleo de engrenagem, fluido de freio, nafta, água e resíduos de água.

VAZÃO LIVRE	ENTRADA
110 L/min	1" NPT
SAÍDA	**PESO**
1" NPT	8,5 Kg
MEDIDAS	
(A) 170mm x (L) 165mm x (C) 170mm	

BOMBA ELÉTRICA DE PALHETAS 12 V ATEX COM VAZÃO DE 50 L/MIN

CÓDIGO
MIX-50203



A Bomba Elétrica de Palhetas Lubmix 12 V 50 L/min MIX-50203 é indicada para abastecimento de frotas e maquinário agrícola, oferecendo eficiência com sistema autoaspirante, válvula by-pass, proteção térmica e Certificação ATEX, garantindo segurança em áreas com risco de explosão..

ATEX

VAZÃO LIVRE	CICLO DE TRABALHO
50 L/min	30 min On / 30 min Off
CONEXÃO DE ENTRADA E SAÍDA	PRESSÃO MÁX. DE TRABALHO
1" BSP	1,1 BAR (16 PSI)
POTÊNCIA	ALIMENTAÇÃO / AMPERAGEM
250 W / 2.700 RPM	12V DC / 21 A
TEMPERATURA / UMIDADE RELATIVA	
-10 °C à 40 °C / ≤ 90%	

BOMBA ELÉTRICA DE PALHETAS 220 V COM SISTEMA PRESET, MONOFÁSICA, MEDIDOR DIGITAL E VAZÃO DE 60 L/MIN

CÓDIGO
MIX-BD220V60-PS



A Bomba Elétrica de Palhetas 220 V MIX-BD220-V60PS possui capacidade para 60 L/min e é projetada para a transferência de fluidos, atendendo os requisitos de aplicações que demandam alto desempenho e durabilidade. Fabricada em alumínio, com motor e regulagem de pressão, inclui uma válvula de By-pass para ajustar o fluxo do fluido durante a distribuição. É de fácil instalação, compacta e adequada para transferências eficazes com vazões médias e altas, sendo adaptável a automação e projetos personalizados.

VAZÃO LIVRE	ALIMENTAÇÃO
60 L/min	220 V Monofásico
ENTRADA E SAÍDA	POTÊNCIA
1" BSP	550 W / 1.400 RPM

BOMBA DE TRANSFERÊNCIA ELÉTRICA MONOFÁSICA 220V COM MEDIDOR PROGRAMÁVEL E IMPRESSORA 60 L/MIN

CÓDIGO
MIX-106139



A Bomba Elétrica Monofásica MIX-106139 foi desenvolvida para operações de abastecimento de diesel que exigem controle preciso do volume transferido, registro das operações e confiabilidade. O equipamento combina uma bomba elétrica autoescorvante de palhetas com **medidor integrado e impressora**, permitindo acompanhar o volume abastecido e emitir comprovantes de forma prática e segura. Com vazão de até 60 L/min, motor 220V monofásico de 550 W e conexões 1" BSP, é indicada para abastecimento em frotas, TRRs, propriedades rurais, postos internos e operações industriais.

VAZÃO LIVRE	ALIMENTAÇÃO
60 L/min	220 V Monofásico
ENTRADA E SAÍDA	POTÊNCIA
1” BSP	550 W / 1.400 RPM

BOMBA DE TRANSFERÊNCIA ELÉTRICA 12 V COM PALHETAS DESLIZANTES 1” E VAZÃO DE 30 L/MIN

CÓDIGO
MIX-50206

FILL-RITE
FUEL MANAGEMENT SYSTEM



A Bomba de Transferência Elétrica Fill-Rite EUR--50206 12V foi desenvolvida para operações de abastecimento que exigem eficiência, segurança e praticidade. Com vazão de 30 L/min, possui tecnologia de palhetas deslizantes, estrutura leve e revestimento anticorrosivo. Seu motor conta com proteção térmica e desligamento automático em caso de sobrecarga, ajudando a evitar superaquecimento e contribuindo para maior vida útil do equipamento. É indicada para aplicações agrícolas, industriais, móveis e estacionárias

VAZÃO LIVRE	CONEXÃO DE ENTRADA
30 L/min	1" NPT (F)
CONEXÃO DE SAÍDA	PRESSÃO MÁX. DE TRABALHO
3/4" NPT (F)	12 PSI
ALIMENTAÇÃO	CORRENTE MÁXIMA
12 V	2,4 A
PESO	MEDIDAS DA EMBALAGEM
5,58 Kg	(A) 181mm x (L) 182mm x (C)226mm

BOMBA DE TRANSFERÊNCIA ELÉTRICA 12 V COM MOTOR ATEX 1” E VAZÃO DE 57 L/MIN

CÓDIGO
MIX-50078

FILL-RITE
FUEL MANAGEMENT SYSTEM

GASOLINA · ETANOL · DIESEL · BIODIESEL · QUEROSENE · DIVERSOS FLUIDOS



A Bomba de Abastecimento Elétrica MIX-50078 Fill-Rite para Combustíveis possui um motor de 12V à prova de explosão. Com uma vazão livre de 57 L/min é versátil para diversas aplicações. Suas conexões de entrada 1” BSPP e saída de 3/4” BSPP facilitam a sua instalação. Projetada para trabalhar com líquidos inflamáveis como gasolina, diesel, misturas de etanol, querosene e solventes minerais. Inclui um adaptador de 2” NPT.

VAZÃO LIVRE	CICLO DE TRABALHO
57 L/min	30min On / 30min Off
CONEXÃO DE ENTRADA	CONEXÃO DE SAÍDA
1” BSPP	3/4” BSPP
ALIMENTAÇÃO	AMPERAGEM
12V DC	20 A
PESO	MEDIDAS DA EMBALAGEM
9,5 Kg	(A) 214mm x (L) 348mm x (C) 388mm

BOMBA DE TRANSFERÊNCIA ELÉTRICA 12V COM MOTOR ATEX 1” E VAZÃO DE 75 L/MIN

CÓDIGO
MIX-50073

FILL-RITE
FUEL MANAGEMENT SYSTEM

GASOLINA · ETANOL · DIESEL · BIODIESEL · QUEROSENE · DIVERSOS FLUIDOS



A Bomba de Abastecimento Elétrica MIX-50073 Fill-Rite para Combustíveis possui um motor de 12V à prova de explosão. Com uma vazão livre de 75 L/min é versátil para diversas aplicações. Suas conexões de entrada e saída 1” BSPP facilitam a sua instalação. Projetada para trabalhar com líquidos inflamáveis como gasolina, diesel, misturas de etanol, querosene e solventes minerais. Inclui um adaptador de 2” NPT.

VAZÃO LIVRE	CICLO DE TRABALHO
75 L/min	30min On / 30min Off
CONEXÃO DE ENTRADA	CONEXÃO DE SAÍDA
1” BSPP	1” BSPP
ALIMENTAÇÃO	AMPERAGEM
12V DC	19 A
PESO	MEDIDAS DA EMBALAGEM
11 Kg	(A) 214mm x (L) 321mm x (C) 388mm

BOMBA DE TRANSFERÊNCIA ELÉTRICA 24 V COM MOTOR ATEX 1” E VAZÃO DE 57 L/MIN

CÓDIGO
MIX-50079

FILL-RITE
FUEL MANAGEMENT SYSTEM

GASOLINA · ETANOL · DIESEL · BIODIESEL · QUEROSENE · DIVERSOS FLUIDOS



A Bomba de Abastecimento Elétrica MIX-50079 Fill-Rite para Combustíveis possui um motor de 24V à prova de explosão. Com uma vazão livre de 57 L/min é versátil para diversas aplicações. Suas conexões de entrada 1” BSPP e saída de 3/4” BSPP facilitam a sua instalação. Projetada para trabalhar com líquidos inflamáveis como gasolina, diesel, misturas de etanol, querosene e solventes minerais. Inclui um adaptador de 2” NPT.

VAZÃO LIVRE	CICLO DE TRABALHO
57 L/min	30min On / 30min Off
CONEXÃO DE ENTRADA	CONEXÃO DE SAÍDA
1” BSPP	3/4” BSPP
ALIMENTAÇÃO	AMPERAGEM
24V DC	10 A
PESO	MEDIDAS DA EMBALAGEM
11 Kg	(A) 242mm x (L) 321 mm x (C) 388 mm

BOMBA DE TRANSFERÊNCIA ELÉTRICA 24 V COM MOTOR ATEX 1” E VAZÃO DE 75 L/MIN

CÓDIGO
MIX-50097

FILL-RITE
FUEL MANAGEMENT SYSTEM

GASOLINA · ETANOL · DIESEL · BIODIESEL · QUEROSENE · DIVERSOS FLUIDOS



A Bomba de Abastecimento Elétrica MIX-50097 Fill-Rite para Combustíveis possui um motor de 24V à prova de explosão. Com uma vazão livre de 75 L/min é versátil para diversas aplicações. Suas conexões de entrada e saída 1” BSPP facilitam a sua instalação. Projetada para trabalhar com líquidos inflamáveis como gasolina, diesel, misturas de etanol, querosene e solventes minerais. Inclui um adaptador de 2” NPT.

VAZÃO LIVRE	CICLO DE TRABALHO
75 L/min	30min On / 30min Off
CONEXÃO DE ENTRADA	CONEXÃO DE SAÍDA
1” BSPP	1” BSPP
ALIMENTAÇÃO	AMPERAGEM
24V DC	13 A
PESO	MEDIDAS DA EMBALAGEM
10 Kg	(A) 242mm x (L) 254mm x (C) 121mm

BOMBA DE TRANSFERÊNCIA ELÉTRICA 220 V COM MOTOR ATEX 1” E VAZÃO DE 75 L/MIN

CÓDIGO
MIX-50074

FILL-RITE
FUEL MANAGEMENT SYSTEM

GASOLINA · ETANOL · DIESEL · BIODIESEL · QUEROSENE · DIVERSOS FLUIDOS



A Bomba de Abastecimento Elétrica MIX-50074 Fill-Rite para Combustíveis possui um motor de 220V à prova de explosão. Com uma vazão livre de 75 L/min é versátil para diversas aplicações. Suas conexões de entrada e saída 1” BSPP facilitam a sua instalação. Projetada para trabalhar com líquidos inflamáveis como gasolina, diesel, misturas de etanol, querosene e solventes minerais. Inclui um adaptador de 2” NPT.

VAZÃO LIVRE	CICLO DE TRABALHO
75 L/min	30min On / 30min Off
CONEXÃO DE ENTRADA	CONEXÃO DE SAÍDA
1” BSPP	1” BSPT
ALIMENTAÇÃO	AMPERAGEM
220V AC	2,4 A
PESO	MEDIDAS DA EMBALAGEM
24,5 Kg	(A) 260mm x (L) 522mm x (C) 497mm

BOMBA DE TRANSFERÊNCIA ELÉTRICA 12/24 V COM OPERAÇÃO CONTÍNUA 1.1/2” E 95 L/MIN

CÓDIGO
MIX-10320

FILL-RITE
FUEL MANAGEMENT SYSTEM

GASOLINA · ETANOL · DIESEL · BIODIESEL · QUEROSENE · DIVERSOS FLUIDOS



A Bomba Elétrica Fill-Rite 1 1/2”, com vazão de 95 L/min, possui motor sem escovas, que garante maior segurança, operação contínua sem superaquecimento e vida útil prolongada. Com alimentação flexível de 12 a 24 V CC, baixo consumo de energia, estrutura leve e revestimento anticorrosivo, é ideal para abastecimento profissional de combustíveis em aplicações industriais, agrícolas e móveis.

VAZÃO LIVRE	CICLO DE TRABALHO
95 L/min	Contínuo
CONEXÃO DE ENTRADA E SAÍDA	PRESSÃO MÁX. DE TRABALHO
1 1/2" (F) NPT	1,72 BAR (25 PSI)
ALIMENTAÇÃO	CORRENTE MÁXIMA
12V CC	30 A
PESO	MEDIDAS DA EMBALAGEM
13,56 Kg	(A) 246mm x (L) 231mm x (C) 317mm

BOMBA DE TRANSFERÊNCIA ELÉTRICA 115/220 V COM MOTOR ATEX 1.1/2” E VAZÃO DE 132 L/MIN

CÓDIGO
MIX-50075

FILL-RITE
FUEL MANAGEMENT SYSTEM

DIESEL | BIODIESEL | QUEROSENE



A Bomba de Abastecimento Elétrica MIX-50075 Fill-Rite para Combustíveis possui entrada de alimentação de dupla tensão de 15/220V e motor à prova de explosão. Com uma vazão livre de 132 L/min é versátil para diversas aplicações. Suas conexões de entrada 1.1/2” BSPP e saída de 1” BSPP facilitam a sua instalação. Projetada para trabalhar com líquidos inflamáveis como gasolina, diesel, misturas de etanol, querosene e solventes minerais. Inclui um adaptador de 2” NPT.

VAZÃO LIVRE	ALIMENTAÇÃO
132 L/min	115 / 220V AC
CONEXÃO DE ENTRADA	CONEXÃO DE SAÍDA
1.1/2” BSPP	1” BSPP
PESO	CICLO DE TRABALHO
36,29 Kg	30 min On / 30 min Off
MEDIDAS DA EMBALAGEM	
(A) 381mm x (L) 434,8mm x (C) 378,5mm	

CARACTERÍSTICAS:

- **Alta vazão:** transfere combustível a 132 L/min, ideal para abastecimento de equipamentos pesados a partir de tanques acima do solo.

- **Construção robusta:** corpo em ferro fundido, indicado para uso estacionário e aplicações de alto volume.

- **Durabilidade:** motor com proteção térmica, que evita superaquecimento e prolonga a vida útil.

- **Dupla voltagem:** compatível com 115 V ou 220 V AC, com seleção simples por chave.

ESTE MODELO INCLUI OS COMPONENTES DE INSTALAÇÃO, SEM ACESSÓRIOS ADICIONAIS.





KIT ABASTECIMENTO ELÉTRICO 12 V COM MOTOR ATEX 3/4” BICO MANUAL E VAZÃO DE 57 L/MIN

CÓDIGO
MIX-50096

FILL-RITE
FUEL MANAGEMENT SYSTEM

GASOLINA · ETANOL · DIESEL · BIODIESEL · QUEROSENE · DIVERSOS FLUIDOS



O Kit de Abastecimento Elétrico MIX-50096 Fill-Rite para Combustíveis possui um motor de 12V à prova de explosão. Equipado com mangueira de 3/4” com fio de aterramento estático, bico manual de 3/4” e tubo de sucção telescópico de aço é projetado para trabalhar com líquidos inflamáveis como gasolina, diesel, misturas de etanol, querosene e solventes minerais. Inclui adaptador de 2” NPT.

VAZÃO LIVRE	CICLO DE TRABALHO
57 L/min	30min On / 30min Off
CONEXÃO DE ENTRADA	CONEXÃO DE SAÍDA
1” NPT	3/4” NPT
ALIMENTAÇÃO	AMPERAGEM
12V DC	20 A
PESO	MEDIDAS DA EMBALAGEM
14,5 Kg	(A) 214mm x (L) 331mm x (C) 166mm

KIT DE ABASTECIMENTO ELÉTRICA 12 V COM MOTOR ATEX 3/4” BICO AUTOMÁTICO E VAZÃO DE 57 L/MIN

CÓDIGO
MIX-50095

FILL-RITE
FUEL MANAGEMENT SYSTEM

GASOLINA · ETANOL · DIESEL · BIODIESEL · QUEROSENE · DIVERSOS FLUIDOS



O Kit de Abastecimento Elétrico MIX-50095 Fill-Rite para Combustíveis possui um motor de 12V à prova de explosão. Equipado com mangueira de 3/4” com fio de aterramento estático, bico manual de 3/4” e tubo de sucção telescópico de aço é projetado para trabalhar com líquidos inflamáveis como gasolina, diesel, misturas de etanol, querosene e solventes minerais. Inclui adaptador de 2” NPT.

VAZÃO LIVRE	CICLO DE TRABALHO
57 L/min	30min On / 30min Off
CONEXÃO DE ENTRADA	CONEXÃO DE SAÍDA
1” NPT	3/4” NPT
ALIMENTAÇÃO	AMPERAGEM
12V DC	20 A
PESO	MEDIDAS DA EMBALAGEM
15 Kg	(A) 214mm x (L) 393mm x (C) 466mm

KIT DE ABASTECIMENTO ELÉTRICO 12 V COM MOTOR ATEX 1” BICO MANUAL E VAZÃO DE 75 L/MIN

CÓDIGO
MIX-50089

FILL-RITE
FUEL MANAGEMENT SYSTEM

GASOLINA · ETANOL · DIESEL · BIODIESEL · QUEROSENE · DIVERSOS FLUIDOS



O Kit de Abastecimento Elétrico MIX-50089 Fill-Rite para Combustíveis possui um motor de 12V à prova de explosão. Equipado com mangueira de 1” com fio de aterramento estático, bico manual de 1” e tubo de sucção telescópico de aço é projetado para trabalhar com líquidos inflamáveis como gasolina, diesel, misturas de etanol, querosene e solventes minerais. Inclui adaptador de 2” NPT.

VAZÃO LIVRE	CICLO DE TRABALHO
75 L/min	30min On / 30min Off
CONEXÃO DE ENTRADA	CONEXÃO DE SAÍDA
1” NPT	1” NPT
ALIMENTAÇÃO	AMPERAGEM
12V DC	19 A
PESO	MEDIDAS DA EMBALAGEM
16 Kg	(A) 214mm x (L) 348mm x (C) 166mm

KIT DE ABASTECIMENTO ELÉTRICO 12 V COM MOTOR ATEX 1” BICO AUTOMÁTICO E VAZÃO DE 75 L/MIN

CÓDIGO
MIX-50088

FILL-RITE
FUEL MANAGEMENT SYSTEM

GASOLINA · ETANOL · DIESEL · BIODIESEL · QUEROSENE · DIVERSOS FLUIDOS



O Kit de Abastecimento Elétrico MIX-50088 Fill-Rite para Combustíveis possui um motor de 12V à prova de explosão. Equipado com mangueira de 1” com fio de aterramento estático, bico automático de 1” e tubo de sucção telescópico de aço é projetado para trabalhar com líquidos inflamáveis como gasolina, diesel, misturas de etanol, querosene e solventes minerais. Inclui adaptador de 2” NPT.

VAZÃO LIVRE	CICLO DE TRABALHO
75 L/min	30min On / 30min Off
CONEXÃO DE ENTRADA	CONEXÃO DE SAÍDA
1” NPT	1” NPT
ALIMENTAÇÃO	AMPERAGEM
12V DC	19 A
PESO	MEDIDAS DA EMBALAGEM
16,3 Kg	(A) 214mm x (L) 349mm x (C) 503mm

KIT DE ABASTECIMENTO ELÉTRICO 24 V COM MOTOR ATEX 3/4” BICO MANUAL E VAZÃO DE 57 L/MIN

CÓDIGO
MIX-50094

FILL-RITE
FUEL MANAGEMENT SYSTEM

GASOLINA · ETANOL · DIESEL · BIODIESEL · QUEROSENE · DIVERSOS FLUIDOS



O Kit de Abastecimento Elétrico MIX-50094 Fill-Rite para Combustíveis possui um motor de 24V à prova de explosão. Equipado com mangueira de 3/4” com fio de aterramento estático, bico manual de 3/4” e tubo de sucção telescópico de aço é projetado para trabalhar com líquidos inflamáveis como gasolina, diesel, misturas de etanol, querosene e solventes minerais. Inclui adaptador de 2” NPT.

VAZÃO LIVRE	CICLO DE TRABALHO
57 L/min	30min On / 30min Off
CONEXÃO DE ENTRADA	CONEXÃO DE SAÍDA
1” NPT	3/4” NPT
ALIMENTAÇÃO	AMPERAGEM
24V DC	10 A
PESO	MEDIDAS DA EMBALAGEM
14 Kg	(A) 166mm x (L) 254mm x (C) 394mm

KIT DE ABASTECIMENTO ELÉTRICO 12 V COM MOTOR ATEX, MEDIDOR MECÂNICO 3 DÍGITOS E VAZÃO DE 57 L/MIN

CÓDIGO
MIX-50107

FILL-RITE
FUEL MANAGEMENT SYSTEM

GASOLINA · ETANOL · DIESEL · BIODIESEL · QUEROSENE · DIVERSOS FLUIDOS



O Kit de Abastecimento Elétrico MIX-50107 Fill-Rite para Combustíveis possui um motor de 12V à prova de explosão (ATEX). Equipado com medidor mecânico de 3 dígitos e tubo de sucção telescópico de aço. Projetado para trabalhar com líquidos inflamáveis como gasolina, diesel, misturas de etanol, querosene e solventes minerais, garantindo segurança e eficiência no abastecimento. Inclui adaptador de 2” NPT.

VAZÃO LIVRE	CICLO DE TRABALHO
57 L/min	30min On /30min Off
CONEXÃO DE ENTRADA	CONEXÃO DE SAÍDA
1” NPT	3/4” (F) NPT
ALIMENTAÇÃO / AMPERAGEM	PRECISÃO DO MEDIDOR
12V DC / 20 A	± 1%
PESO	MEDIDAS DA EMBALAGEM
11 Kg	(A) 165mm x (L) 330mm x (C) 394mm

KIT DE ABASTECIMENTO ELÉTRIC0 220 V COM MOTOR ATEX 1.1/4” E VAZÃO DE 57 L/MIN

CÓDIGO
MIX-50081

FILL-RITE
FUEL MANAGEMENT SYSTEM

GASOLINA · ETANOL · DIESEL · BIODIESEL · QUEROSENE · DIVERSOS FLUIDOS



O Kit de Abastecimento Elétrico MIX-50081 Fill-Rite para Combustíveis possui um motor de 220V à prova de explosão. Equipado com medidor mecânico de 3 dígitos é ideal para instalação em tanques estacionários acima do solo, fornecendo 57 L/min. Construída em ferro fundido, garante resistência e durabilidade para aplicações com líquidos inflamáveis como diesel, biodiesel e querosene. Inclui adaptador de 2” NPT.

VAZÃO LIVRE	ALIMENTAÇÃO
57 L/min	220V AC
CONEXÃO DE ENTRADA	CONEXÃO DE SAÍDA
1.1/4” NPT	3/4” NPT
PESO	CICLO DE TRABALHO
28 Kg	30min On / 30min Off
MEDIDAS	
(A) 483mm x (L) 361 mm x (C) 303mm	

KIT DE ABASTECIMENTO ELÉTRIC0 220 V COM MOTOR ATEX 1.1/4” MEDIDOR MECÂNICO DE 3 DÍGITOS E VAZÃO DE 75 L/MIN

CÓDIGO
MIX-50106

FILL-RITE
FUEL MANAGEMENT SYSTEM

GASOLINA · ETANOL · DIESEL · QUEROSENE · DIVERSOS FLUIDOS



O Kit de abastecimento MIX-50106 Fill-Rite é projetado para serviços pesados, com construção em ferro fundido e proteção térmica. Oferecem uma ampla gama de taxas de fluxo para suportar sistemas de fluxos padrão e alto. Ideais para abastecer equipamentos de construção, mineração, tratores e colheitadeiras, as bombas AC da Fill-Rite garantem abastecimento rápido e confiável, destacando-se pela qualidade e durabilidade.

VAZÃO LIVRE	CICLO DE TRABALHO
75 L/min	30min On / 30min Off
CONEXÃO DE ENTRADA	CONEXÃO DE SAÍDA
1.1/4” (F) NPT	1” (F) NPT
TENSÃO	AMPERAGEM
220V	22 A
PESO	MEDIDAS DA EMBALAGEM
30 Kg	(A) 475mm x (L) 566mm x (C) 503mm

KIT DE ABASTECIMENTO ELÉTRICO 115/220 V COM MOTOR ATEX 1.1/2” MEDIDOR MECÂNICO DE 4 DÍGITOS E VAZÃO DE 132 L/MIN

CÓDIGO
MIX-50067

FILL-RITE
FUEL MANAGEMENT SYSTEM

DIESEL · BIODIESEL · QUEROSENE



O Kit de Abastecimento Elétrico MIX-50067 Fill-Rite para serviço pesado, possui entrada de alimentação de dupla tensão de 115/220V e motor à prova de explosão. Equipado com medidor mecânico de 4 dígitos, é ideal para instalação em tanques estacionários acima do solo, fornecendo 132 L/min. Projetado em ferro fundido, garante resistência e durabilidade para aplicações com líquidos inflamáveis como diesel, biodiesel e querosene. Inclui adaptador de 2” NPT.

VAZÃO LIVRE	ALIMENTAÇÃO
132 L/min	115V / 220V AC
CONEXÃO DE ENTRADA E SAÍDA	CICLO DE TRABALHO
1.1/2” BSPP / 1” BSPT	30min On / 30min Off
MEDIDOR MECÂNICO	PRECISÃO DO MEDIDOR
4 dígitos	± 2%
PESO	MEDIDAS DA EMBALAGEM
41,3 Kg	(A) 475mm x (L) 368mm x (C) 361mm

KIT DE ABASTECIMENTO ELÉTRICO 24 V COM MOTOR ATEX 3/4” BICO AUTOMÁTICO E VAZÃO DE 57 L/MIN

CÓDIGO
MIX-50093

FILL-RITE
FUEL MANAGEMENT SYSTEM

GASOLINA · ETANOL · DIESEL · BIODIESEL · QUEROSENE · DIVERSOS FLUIDOS



O Kit de Abastecimento Elétrico MIX-50093 Fill-Rite para Combustíveis possui um motor de 24V à prova de explosão. Equipado com mangueira de 3/4” com fio de aterramento estático, bico manual de 3/4” e tubo de sucção telescópico de aço é projetado para trabalhar com líquidos inflamáveis como gasolina, diesel, misturas de etanol, querosene e solventes minerais. Inclui adaptador de 2” NPT.

VAZÃO LIVRE	CICLO DE TRABALHO
57 L/min	30min On / 30min Off
CONEXÃO DE ENTRADA	CONEXÃO DE SAÍDA
1” NPT	3/4” NPT
ALIMENTAÇÃO	AMPERAGEM
24V DC	10 A
PESO	MEDIDAS DA EMBALAGEM
14,5 Kg	(A) 214mm x (L) 393mm x (C) 466mm

KIT DE ABASTECIMENTO 12V COM CARRETEL , MANGUEIRA DE 15 M, GATILHO AUTOMÁTICO COM MEDIDOR, FILTRO, E BASE DE FIXAÇÃO

CÓDIGO

MIX-106102







O Kit de Abastecimento 12V para Diesel Lubmix MIX-106102 é uma solução completa para transferência e controle de combustível em tanques móveis ou estacionários. Montado sobre plataforma metálica reforçada, o conjunto integra bomba elétrica 12V CC, medidor mecânico, filtro para diesel, carretel e mangueira de 15 metros, oferecendo praticidade, organização e maior alcance durante o abastecimento.

O kit também possui bico automático, terminal giratório na mangueira e interruptor liga/desliga, facilitando o manuseio e reduzindo torções durante a operação. É indicado para propriedades rurais, indústrias, obras, frotas e operações de manutenção, com utilização em ciclos de até 30 minutos.

BENEFÍCIOS

- Conjunto completo para abastecimento de diesel.
- Instalação em tanques móveis ou estacionários.
- Estrutura compacta, facilitando transporte e instalação.
- Indicado para aplicações agrícolas, industriais e operações em campo.

VAZÃO LIVRE	ALIMENTAÇÃO
90 L /min	12V CC
CONEXÃO DE ENTRADA E SAÍDA	**PRESSÃO MÁX.**
3/4”	20 BAR
MANGUEIRA	**MEDIDOR**
15 Metros - 1”	**Mecânico em Alumínio**
BICO DE ABASTECIMENTO	
Automático em Alumínio 3/4”	

ESTAÇÃO DE ABASTECIMENTO ELÉTRICA 12 V COM COM BICO MANUAL, MEDIDOR MECÂNICO E VAZÃO DE 60 L/MIN

CÓDIGO
MIX-EA660-12V



Compacta e prática, é ideal para tanques móveis, unidades de distribuição e reservatórios IBC de 1000 litros, atendendo com eficiência setores como agricultura, mineração, transporte e indústrias. Equipada com bomba elétrica 12V, bico manual, medidor mecânico de 4 dígitos (máximo de 9.999,9 litros) com totalizador acumulado de 8 dígitos e entrada e saída 3/4", oferece controle preciso do volume abastecido e operação confiável em aplicações móveis.

VAZÃO LIVRE	ALIMENTAÇÃO
60 L/Min	12 V
MEDIDOR	MANGUEIRA
Mecânico/ 4 Dígitos	4 metros - 3/4"
ENTRADA E SAÍDA	PRESSÃO MÁXIMA
3/4" BSP	3 BAR (43,5 PSI)
BICO DE ABASTECIMENTO	
Manual em Alumínio	

ESTAÇÃO DE ABASTECIMENTO ELÉTRICA DE 12V E 220V COM MEDIDOR MECÂNICO E VAZÃO DE 40 L/MIN

3 Dígitos e 12v
CÓDIGO
MIX-EA640

4 Dígitos e 12v
CÓDIGO
MIX-EA640-4D

4 Dígitos e 220v
CÓDIGO
MIX-EA640-220V



Estas estações são especialmente projetadas para abastecer tanques móveis ou unidades de distribuição. Elas vêm acompanhada de suporte para fixação, bomba autoaspirante de palhetas (12V ou 220V) com válvula By-pass interruptor On/Off, cabos e pinças, mangueira de abastecimento 3/4” com 4 metros de comprimento, bico de abastecimento automático e medidor mecânico com 3 ou 4 dígitos.

VAZÃO LIVRE	ALIMENTAÇÃO
40 L /min	12V ou 220V
ENTRADA E SAÍDA	BY-PASS
3/4”	3 Minutos
MANGUEIRA	MEDIDOR
4 Metros - 3/4”	Mecânico em Alumínio
BICO DE ABASTECIMENTO	
Automático em Alumínio 3/4”	
MEDIDAS	PESO
(A) 350mm x (L) 350mm	13 Kg

ESTAÇÃO DE ABASTECIMENTO ELÉTRICA À PROVA DE EXPLOSÃO 220 V COM MEDIDOR MECÂNICO E VAZÃO DE 45 L/MIN

CÓDIGO
MIX-EA6220-G

GASOLINA | QUEROSENE | DIESEL



Estação de Abastecimento à Prova de Explosão 220V, com capacidade de 45 L/min. Equipada com medidor mecânico de 4 dígitos, máximo de 9999.9 Litro e 8 dígitos acumulados, além de bomba, medidor, mangueira de sucção, mangueira de abastecimento e bico de abastecimento. Pode ser instalada em chapas de acoplamento em reservatórios ou fixada na parede. Em alguns casos, vem com uma conexão de 2” adequada para instalação em tambores ou em outros tipos de reservatórios.

VAZÃO LIVRE	ALIMENTAÇÃO
45 L/Min	220 V
MEDIDOR	MANGUEIRA
Mecânico / 4 Dígitos	4 metros - 3/4"
ENTRADA E SAÍDA	PRESSÃO MÁXIMA
1" BSP	3 BAR (43,5 PSI)
BICO DE ABASTECIMENTO	
Automático em Alumínio	

ESTAÇÃO DE ABASTECIMENTO ELÉTRICA 220 V COM MEDIDOR MECÂNICO E VAZÃO DE 60 L/MIN

CÓDIGO
MIX-EA656

DIESEL



Estação de abastecimento modular projetada para uso não comercial, podendo ser adaptada a diferentes reservatórios, possibilitando as melhores condições de trabalho. Fácil instalação e versatilidade. São utilizadas para abastecer tanques móveis, fixos ou aterrados com unidades dispensadoras, sendo ideais para os setores agroindustrial, automotivo e para o reabastecimento de máquinas agrícolas, tratores, veículos e equipamentos em geral.

VAZÃO LIVRE	ALIMENTAÇÃO
60 L /min	220 V Monofásico
ENTRADA E SAÍDA	BY-PASS
1” BSP	3 Minutos
MANGUEIRA	MEDIDOR
4 Metros - 3/4”	Mecânico / 3 dígitos
BICO DE ABASTECIMENTO	
Automático em Alumínio 1”	
MEDIDAS	PESO
(A) 350mm x (L) 350mm	13 Kg

ESTAÇÃO DE ABASTECIMENTO ELÉTRICA 220 V COM MEDIDOR MECÂNICO E VAZÃO DE 60 L/MIN

CÓDIGO

MIX-EA656-4D



Esta estação para diesel é ideal para abastecer tanques móveis ou unidades de distribuição. Acompanha suporte para fixação, bomba autoaspirante de palhetas 220 V com válvula By-pass, interruptor On/Off, cabo e pinças, mangueira 3/4" com 4 metros de comprimento, bico de abastecimento automático e medidor mecânico de 4 Dígitos. É amplamente utilizada na agricultura, mineração, usinas, indústrias, comboios e frotas de ônibus e caminhões, proporcionando um abastecimento seguro, eficiente e de alta confiabilidade.

VAZÃO LIVRE	ALIMENTAÇÃO
60 L /min	220V / 60Hz
ENTRADA E SAÍDA	POTÊNCIA
1" BSP	375w / 2800RPM
PESO	MANGUEIRA
13 Kg	4 metros - 3/4"
MEDIDAS	
(A) 350mm x (L) 350mm	

ESTAÇÃO DE ABASTECIMENTO ELÉTRICA 220 V COM MEDIDOR MECÂNICO E VAZÃO DE 100 L/MIN

CÓDIGO

MIX-EA6100-4D



Estação de abastecimento elétrica 220 V, com bomba autoaspirante e medidor mecânico de 4 dígitos, indicada para uso não comercial. Oferece vazão de até 100 L/min e pode ser adaptada a diferentes reservatórios, como os IBCs de 1.000 litros. Acompanha mangueira de 4 metros, bico automático, suporte de fixação e cabo com pinças. Ideal para áreas agrícolas, usinas, mineradoras, frotas e oficinas que buscam praticidade e eficiência no abastecimento.

VAZÃO LIVRE	ALIMENTAÇÃO
100 L /min	220V / 60Hz
ENTRADA E SAÍDA	POTÊNCIA
1" BSP	750 w / 1.450 RPM
PESO	MANGUEIRA
18 Kg	4 metros - 1"
MEDIDAS	
(A) 350mm x (L) 350mm	

ESTAÇÃO DE ABASTECIMENTO ELÉTRICA 12 V COM MOTOR ATEX 3/4” MEDIDOR MECÂNICO, BICO MANUAL E VAZÃO DE 57 L/MIN

CÓDIGO
MIX-50072

FILL-RITE
FUEL MANAGEMENT SYSTEM

GASOLINA · ETANOL · DIESEL · BIODIESEL · QUEROSENE · DIVERSOS FLUIDOS



A Estação de Abastecimento Elétrica MIX-50072 Fill-Rite para Combustíveis possui um motor de 12V à prova de explosão. Equipada com medidor mecânico de 3 dígitos, mangueira de 3/4” com fio de aterramento estático, bico manual com 3/4” e tubo de sucção telescópico de aço. Projetada para trabalhar com líquidos inflamáveis como gasolina, diesel, misturas de etanol, querosene e solventes minerais. Inclui adaptador de 2” NPT.

VAZÃO LIVRE	CICLO DE TRABALHO
57 L/min	30min On / 30min Off
CONEXÃO DE ENTRADA	CONEXÃO DE SAÍDA
1” NPT	3/4” NPT
ALIMENTAÇÃO / AMPERAGEM	PRECISÃO DO MEDIDOR
12V DC / 20 A	± 1%
PESO	MEDIDAS DA EMBALAGEM
16 Kg	(A) 381mm x (L) 554mm x (C) 178mm

ESTAÇÃO DE ABASTECIMENTO ELÉTRICA 12 V COM MOTOR ATEX 1” MEDIDOR MECÂNICO 3 DÍGITOS, BICO AUTOMÁTICO E VAZÃO DE 57 L/MIN

CÓDIGO
MIX-50087

FILL-RITE
FUEL MANAGEMENT SYSTEM

GASOLINA · ETANOL · DIESEL · BIODIESEL · QUEROSENE · DIVERSOS FLUIDOS



A Estação de Abastecimento Elétrica MIX-50087 Fill-Rite para Combustíveis possui um motor de 12V à prova de explosão. Equipada com medidor mecânico de 3 dígitos, mangueira de 3/4” com fio de aterramento estático, bico automático com 3/4” e tubo de sucção telescópico de aço. Projetada para trabalhar com líquidos inflamáveis como gasolina, diesel, misturas de etanol, querosene e solventes minerais. Inclui adaptador de 2” NPT.

VAZÃO LIVRE	CICLO DE TRABALHO
57 L/min	30min On /30min Off
CONEXÃO DE ENTRADA	CONEXÃO DE SAÍDA
1” NPT	3/4” NPT
ALIMENTAÇÃO / AMPERAGEM	PRECISÃO DO MEDIDOR
12V DC / 20 A	± 1%
PESO	MEDIDAS DA EMBALAGEM
16 Kg	(A) 165mm x (L) 330mm x (C) 394mm

ESTAÇÃO DE ABASTECIMENTO ELÉTRICA 24 V COM MOTOR ATEX 3/4” MEDIDOR MECÂNICO, BICO MANUAL E VAZÃO DE 57 L/MIN

CÓDIGO
MIX-50091

FILL-RITE
FUEL MANAGEMENT SYSTEM

GASOLINA · ETANOL · DIESEL · BIODIESEL · QUEROSENE · DIVERSOS FLUIDOS



A Estação de Abastecimento Elétrica MIX-50091 Fill-Rite para Combustíveis possui um motor de 24V à prova de explosão. Equipada com medidor mecânico de 3 dígitos, mangueira de 3/4” com fio de aterramento estático, bico manual com 3/4” e tubo de sucção telescópico de aço. Projetada para trabalhar com líquidos inflamáveis como gasolina, diesel, misturas de etanol, querosene e solventes minerais. Inclui adaptador de 2” NPT.

VAZÃO LIVRE	CICLO DE TRABALHO
57 L/min	30min On / 30min Off
CONEXÃO DE ENTRADA	CONEXÃO DE SAÍDA
1” NPT	3/4” NPT
ALIMENTAÇÃO	AMPERAGEM
24V DC	10 A
PESO	MEDIDAS DA EMBALAGEM
17 Kg	(A) 254mm x (L) 554mm x (C) 504mm

ESTAÇÃO DE ABASTECIMENTO ELÉTRICA 24 V COM MOTOR ATEX 1” MEDIDOR MECÂNICO 3 DÍGITOS, BICO AUTOMÁTICO E VAZÃO DE 57 L/MIN

CÓDIGO
MIX-50090

FILL-RITE
FUEL MANAGEMENT SYSTEM

GASOLINA · ETANOL · DIESEL · BIODIESEL · QUEROSENE · DIVERSOS FLUIDOS



A Estação de Abastecimento Elétrica MIX-50090 Fill-Rite para Combustíveis possui um motor de 24V à prova de explosão. Equipada com medidor mecânico de 3 dígitos, mangueira de 3/4” com fio de aterramento estático, bico automático com 3/4” e tubo de sucção telescópico de aço. Projetada para trabalhar com líquidos inflamáveis como gasolina, diesel, misturas de etanol, querosene e solventes minerais. Inclui adaptador de 2” NPT.

VAZÃO LIVRE	CICLO DE TRABALHO
57 L/min	30min On / 30min Off
CONEXÃO DE ENTRADA	CONEXÃO DE SAÍDA
1” NPT	3/4” NPT
ALIMENTAÇÃO	AMPERAGEM
24V DC	10 A
PESO	MEDIDAS DA EMBALAGEM
11 Kg	(A) 165mm x (L) 330mm x (C) 394mm

MINI DISPENSER PARA TRANSFERÊNCIA 12V COM MEDIDOR, FILTRO, MANGUEIRA E BICO AUTOMÁTICO E VAZÃO DE 40 L/MIN

CÓDIGO

MIX-106175



ATEX









O Mini Dispenser para Combustíveis Lubmix MIX-106175 é indicado para operações de transferência e abastecimento de combustíveis em pequena escala. O equipamento reúne bomba de transferência Ex, medidor volumétrico por pistão, sistema eletrônico de controle, display digital e bico automático, oferecendo mais precisão, segurança e praticidade. Com alimentação 12V, potência de 0,55 kW, vazão de 40 L/min e precisão de ±0,5%, atende ao abastecimento de veículos, máquinas, implementos agrícolas, geradores e outros equipamentos.

Durante a operação, a bomba succiona o combustível do reservatório e o direciona ao medidor volumétrico, responsável por registrar o volume transferido. As informações são processadas e exibidas no display digital, que apresenta o volume abastecido, o valor da operação quando configurado e o totalizador acumulado. Já o bico automático interrompe o fluxo ao final do abastecimento, ajudando a evitar transbordamentos e desperdícios

O MIX-106175 também conta com recursos de programação de valor, volume pré-definido e totalizador eletrônico acumulado, facilitando o controle do abastecimento e do consumo de combustível. Seu design compacto favorece o transporte e a instalação, sendo indicado para oficinas, propriedades rurais, transportadoras, construtoras, frotas e operações de manutenção.

VAZÃO LIVRE	POTÊNCIA NOMINAL
40 L /min	0,55 kW
ALIMENTAÇÃO	**PRECISÃO**
12 V	±0,5%
MEDIDOR VOLUMÉTRICO	**BICO DE ABASTECIMENTO**
Digital (0,01 a 0,99 L)	Automático
MEDIDAS	
(A) 2170 mm x (L) 150 mm	

MINI DISPENSER PARA TRANSFERÊNCIA 220V COM MEDIDOR, FILTRO, MANGUEIRA E BICO AUTOMÁTICO E VAZÃO DE 40 L/MIN

CÓDIGO

MIX-106184



ATEX









O Mini Dispenser para Combustíveis Lubmix MIX-106184 é indicado para operações de transferência e abastecimento de combustíveis em pequena escala. O equipamento reúne bomba de transferência Ex, medidor volumétrico por pistão, sistema eletrônico de controle, display digital e bico automático, oferecendo mais precisão, segurança e praticidade. Com alimentação 220V, potência de 0,55 kW, vazão de 40 L/min e precisão de ±0,5%, atende ao abastecimento de veículos, máquinas, implementos agrícolas, geradores e outros equipamentos.

Durante a operação, a bomba succiona o combustível do reservatório e o direciona ao medidor volumétrico, responsável por registrar o volume transferido. As informações são processadas e exibidas no display digital, que apresenta o volume abastecido, o valor da operação quando configurado e o totalizador acumulado. Já o bico automático interrompe o fluxo ao final do abastecimento, ajudando a evitar transbordamentos e desperdícios

MIX-106184 também conta com recursos de programação de valor, volume pré-definido e totalizador eletrônico acumulado, facilitando o controle do abastecimento e do consumo de combustível. Seu design compacto favorece o transporte e a instalação, sendo indicado para oficinas, propriedades rurais, transportadoras, construtoras, frotas e operações de manutenção.

VAZÃO LIVRE	POTÊNCIA NOMINAL
40 L /min	0,55 kW
ALIMENTAÇÃO	**PRECISÃO**
220 V	±0,5%
MEDIDOR VOLUMÉTRICO	**BICO DE ABASTECIMENTO**
Digital (0,01 a 0,99 L)	Automático
MEDIDAS	
(A) 2170 mm x (L) 150 mm	

TAMPA DE DESCARGA SELADA PREMIUM LUBMIX 4” COM CORRENTE

CÓDIGO
MIX-6100-ECO



A Tampa de Descarga Selada Lubmix MIX-6200 protege a válvula contra poeira e danos, oferecendo conexão rápida e fácil operação. Fabricada em nylon leve e resistente, possui cor laranja vibrante para identificação da posição de recuperação de vapor, sistema de abertura e fechamento em um só movimento e furo para lacre ou cadeado, garantindo segurança e praticidade.

PRESSÃO TRABALHO	MATERIAL
4 BAR (58 PSI)	Nylon Reforçado
FAIXA DE TEMPORATURA	DIMENSÃO
-20 °C a 70 °C	(A) 66.5 mm x (L) 170 mm

JOELHO PARA DESCARGA DE COMBUSTÍVEL 4”

CÓDIGO
MIX-350-40



O Joelho de Descarga Selada de 4'' é um engate fabricado em alumínio, utilizado para conectar o tanque do posto ao mangote de descarregamento do tanque rodoviário, garantindo uma transferência segura de combustíveis. Possui vedação nitrílica, compatível com derivados de petróleo, e suporta uma pressão de teste de até 250 kPa (36 PSI). Com peso de 4,6 Kg, é ideal para aplicações que exigem vedação eficiente e durabilidade.

MATERIAL DE FABRICAÇÃO	VEDAÇÃO
Alumínio	Nitrílica
PRESSÃO DE TESTE	PESO
2,5 BAR (36 PSI)	4,6 Kg

RESERVATÓRIO CONTÊINER IBC 1000 LITROS COM PALETE EM AÇO

CÓDIGO

MIX-IBC1L



Em Polietileno com palete em aço e rosca de 2”. Este reservatório é conhecido como IBC ou Bombona de 1.000 Litros, muito utilizado para combustíveis e diversos produtos químicos, além de água potável. Certificado e Aprovado pela ANTT 5247 para Transportes Marítimos, Aéreos e Terrestres.

CAPACIDADE	TAMPA ROSQUEADA
1.000 Litros	8"
PESO	MEDIDAS
55 Kg	(A) 1.160mm x (L) 1.000mm x (C) 1.200mm

UNIDADE DE ABASTECIMENTO ELÉTRICA 12 V COM RESERVATÓRIO DE 1.000 L E VAZÃO DE 40 L/MIN

CÓDIGO

MIX-EAD1240-4D



Unidade de Abastecimento Elétrica 12V com reservatório IBC de 1.000 Litros em polietileno, bomba de palhetas com válvula By-pass, medidor mecânico de 4 dígitos, mangueira de abastecimento com 4 metros de comprimento e bico de abastecimento automático.

Reservatório IBC aprovado pela ANTT 5247 para transporte de produtos perigosos conforme homologação. Ideal para abastecimento de frotas.

VAZÃO LIVRE	ALIMENTAÇÃO
40 L /min	12V
CAPACIDADE	BY-PASS
1.000 Litros	3 Minutos
MANGUEIRA	MEDIDOR
4 Metros / 3/4”	Mecânico / 4 Dígitos
MEDIDAS	
1.160mm x (L) 1.000mm x (C) 1.200mm	

UNIDADE DE ABASTECIMENTO ELÉTRICA 220 V COM RESERVATÓRIO DE 1.000 L E VAZÃO DE 60 L/MIN

CÓDIGO

MIX-EAD160-4D

DIESEL



Unidade de Abastecimento Elétrica 220V com reservatório IBC de 1.000 Litros em polietileno, bomba de palhetas com válvula By-pass, medidor mecânico de 4 dígitos, mangueira de abastecimento com 4 metros de comprimento e bico de abastecimento automático.

Reservatório IBC aprovado pela ANTT 5247 para transporte de produtos perigosos conforme homologação. Ideal para abastecimento de frotas.

VAZÃO LIVRE	ALIMENTAÇÃO
60 L /min	220V
CAPACIDADE	BY-PASS
1.000 Litros	3 Minutos
MANGUEIRA	MEDIDOR
4 Metros / 3/4”	Mecânico / 4 Dígitos
MEDIDAS	
1.160mm x (L) 1.000mm x (C) 1.200mm	

UNIDADE DE ABASTECIMENTO ELÉTRICA 220 V COM RESERVATÓRIO DE 1.000 L E VAZÃO DE 80 L/MIN

CÓDIGO

MIX-EAD180-4D

DIESEL



Unidade de Abastecimento Elétrica 220V com reservatório IBC de 1.000 Litros em polietileno, bomba de palhetas com válvula By-pass, medidor mecânico de 4 dígitos, mangueira de abastecimento com 4 metros de comprimento e bico de abastecimento automático.

Reservatório IBC aprovado pela ANTT 5247 para transporte de produtos perigosos conforme homologação. Ideal para abastecimento de frotas.

VAZÃO LIVRE	ALIMENTAÇÃO
80 L /min	220V
CAPACIDADE	BY-PASS
1.000 Litros	3 Minutos
MANGUEIRA	MEDIDOR
4 Metros / 1”	Mecânico / 4 Dígitos
MEDIDAS	
1.160mm x (L) 1.000mm x (C) 1.200mm	

UNIDADE DE ABASTECIMENTO ELÉTRICA 220 V COM RESERVATÓRIO DE 1.000 L E VAZÃO DE 100 L/MIN

CÓDIGO

MIX-EAD1100-4D



Unidade de Abastecimento Elétrica 220V com reservatório IBC de 1.000 Litros em polietileno, bomba de palhetas com válvula By-pass, medidor mecânico de 4 dígitos, mangueira de abastecimento com 4 metros de comprimento e bico de abastecimento automático.

Reservatório IBC aprovado pela ANTT 5247 para transporte de produtos perigosos conforme homologação. Ideal para abastecimento de frotas.

VAZÃO LIVRE	ALIMENTAÇÃO
100 L /min	220 V
CAPACIDADE	BY-PASS
1.000 Litros	3 Minutos
MANGUEIRA	MEDIDOR
4 Metros / 1”	Mecânico / 4 Dígitos
MEDIDAS	
1.160mm x (L) 1.000mm x (C) 1.200mm	

UNIDADE DE ABASTECIMENTO ELÉTRICA 220 V COM RESERVATÓRIO DE 1.000 L, BOMBA FILL-RITE E VAZÃO DE 75 L/MIN

CÓDIGO

MIX-EAD22075-EX



A Unidade de Abastecimento MIX-EAD22075-EX integra armazenamento, transferência, medição e abastecimento em um único conjunto. Possui IBC antiestático de 1.000 litros, bomba Fill-Rite 220 V à prova de explosão, vazão de até 75 L/min e medidor mecânico.

Conta ainda com conjunto de sucção, mangueira antiestática de 1”, bico automático de 1” e cabo elétrico de 10 metros, sendo indicada para operações comerciais e industriais.

VAZÃO LIVRE	ALIMENTAÇÃO
75 L /min	220V
CAPACIDADE	MANGUEIRA
1.000 Litros	4 Metros / 1”
BICO DE ABASTECIMENTO	MEDIDOR
Automático / 1”	Mecânico / 3 Dígitos
MEDIDAS	
1.160mm x (L) 1.000mm x (C) 1.200mm	

KIT DE DESCARGA DE 2" COM MOTOR ELÉTRICO, MEDIDOR, CARRINHO E ALTA VAZÃO DE 300 L/MIN

CÓDIGO	CÓDIGO
MIX-9999B50	MIX-9999B50T
• 220 V	• 380 V





A Unidade Móvel de Abastecimento Lubmix MIX-9999B50 é um sistema industrial completo para transferência de combustíveis e fluidos, com **Bomba de Palhetas** acionada por acoplamento de eixo, **Medidor de Vazão** preciso e motor elétrico de 2,2 kW, oferecendo alta vazão de 300 L/min, mobilidade, robustez e eficiência para aplicações exigentes.

VAZÃO LIVRE	DIÂMETRO DE CONEXÃO
300 L /min	2”
ALIMENTAÇÃO	**POTÊNCIA DO MOTOR**
220V / 380V	2,2 kW
ROTAÇÃO MAX. DA BOMBA	**MEDIDOR**
640 RPM	Deslocamento Positivo
MEDIDAS	
1.250 mm x (L) 460 mm x (C) 790 mm	









KIT DE DESCARGA DE 3" COM MOTOR ELÉTRICO, MEDIDOR, CARRINHO E ALTA VAZÃO DE 1000 L/MIN

CÓDIGO	CÓDIGO
MIX-9999B80	MIX-9999B80T
• 220 V	• 380 V

GASOLINA · ETANOL · DIESEL · BIODIESEL · QUEROSENE · DIVERSOS FLUIDOS

A Unidade Móvel de Abastecimento Lubmix MIX-9999B80 é um sistema industrial completo para transferência de combustíveis e fluidos, com **Bomba de Palhetas** acionada por acoplamento de eixo, **Medidor de Vazão** preciso e motor elétrico de 4 kW, oferecendo alta vazão de 1000 L/min, mobilidade, robustez e eficiência para aplicações exigentes.

VAZÃO LIVRE	DIÂMETRO DE CONEXÃO	ALIMENTAÇÃO	POTÊNCIA DO MOTOR
1000 L /min	3”	220V / 380V	4 kW
ROTAÇÃO MAX. DA BOMBA	**MEDIDOR**	**MEDIDAS**	
640 RPM	Deslocamento Positivo	1.250 mm x (L) 460 mm x (C) 790 mm	









UNIDADE MÓVEL DE FILTRAGEM E ABASTECIMENTO COM PAINEL ELÉTRICO EX, 4 ELEMENTOS FILTRANTES DE 25 E 7 MICRA E VISOR DE SATURAÇÃO

CÓDIGO

MIX-UNI-ABST-EL



ATEX

A Unidade Móvel Elétrica de Filtragem e Abastecimento Lubmix MIX-UNI-ABST-EL é indicada para transferência, filtragem e diálise de óleos lubrificantes e diesel em aplicações industriais. Construída em aço inoxidável, possui bomba elétrica de engrenagens, painel de comando Ex e quatro filtros absolutos spin-on, sendo dois de 25 micra e dois de 7 micra, instalados em cabeçotes duplos com indicadores de saturação.

A MIX-UNI-ABST-EL também conta com válvula para coleta de amostras, permitindo o acompanhamento das condições do fluido durante a operação. Sua configuração móvel facilita o deslocamento entre diferentes pontos da planta e atende operações de transferência entre reservatórios, filtragem em circuito fechado e condicionamento de óleo em sistemas hidráulicos, redutores e mancais.

VAZÃO LIVRE	POTÊNCIA DO MOTOR
60 L /min	2 CV
ALIMENTAÇÃO	**FREQUÊNCIA**
440 V	60 Hz
CLASSE DE LIMPEZA	**FUNCIONAMENTO**
ISO 18/16/13	Bomba de engrenagens
MEDIDAS	
(A) 289mm x (L) 606mm	



Elementos filtrantes: 2 filtros de 25 micra (MIX-DN064) e 2 filtros absolutos de 7 micra (MIX-DN065)



Painel elétrico de comando Ex (à prova de explosão), Botão de emergência, chave geral, botão de acionamento e sinalização luminosa de funcionamento

ÁGUA E FLUIDO DE ARREFECIMENTO

SOLUÇÕES QUE GARANTEM DESEMPENHO, PROTEÇÃO E CONTINUIDADE PARA SUA OPERAÇÃO.



SUMÁRIO DA SEÇÃO

ÁGUA E FLUIDO DE ARREFECIMENTO


Logística


Agricultura


Mineração


Indústria


Oficinas Mecânicas

Bombas de Duplo Diafragma 264
Bomba de Transferência Elétrica 272
Bomba Submersa 273
Controlador automátivo 273
Caixas Separadora de Água e Óleo 274
Carretéis Manuais 275
Carretéis Automáticos 276
Carretel de Retração Elétrica 277
Bicos Manuais 277
Mangueiras 278
Medidores Digitais 279

BOMBA DE DUPLO DIAFRAGMA 3/8” PARA ÁGUA, ÓLEO E DIVERSOS FLUIDOS COM ALTA VAZÃO DE 170L/MIN EM ALUMÍNIO

CÓDIGO
MIX-26117

ECODORA

ÁGUA | ÓLEO | DIVERSOS FLUIDOS



A bomba de diafragma é projetada para aplicações industriais, oferecendo alta resistência e desempenho confiável. Com corpo em alumínio e polipropileno, ela é equipada com flanges de 1" para facilitar a instalação. Suas membranas são fabricadas em NBR, garantindo durabilidade e resistência a produtos químicos. As esferas em Hytrel® proporcionam uma excelente performance, enquanto os assentos em aço inoxidável AISI 316 oferecem resistência à corrosão.

VAZÃO	RATEIO
170L/min	1:1
CONEXÃO DE ENTRADA	**CONEXÃO DE SAÍDA**
3/8" (f)	1/2" (f)
PRESSÃO DE TRABALHO DO AR	**TEMPERATURA MÁX. DE OPERAÇÃO**
116 PSI	65°C
PESO	**MEDIDAS**
7kg	(A)420mm x (L)305mm x (C)200mm

BOMBAS DE DUPLO DIAFRAGMA PARA ÁGUA E DIVERSOS FLUIDOS

CÓDIGO
MIX-16117H5

ÁGUA | DIVERSOS FLUIDOS



ECODORA

Com membranas em NBR, esferas em Hytrel® e assentos em aço inoxidável AISI 316 e polipropileno

CÓDIGO
MIX-26111

ÁGUA | DIVERSOS FLUIDOS



ECODORA

A Bomba de Diafragma em Alumínio, com membranas, esferas e assentos em Hytrel®

CÓDIGO
MIX-30111

ÁGUA | DIVERSOS FLUIDOS



ECODORA

A Bomba de Diafragma em Alumínio, com membranas, esferas e assentos em Hytrel®

CÓDIGO	VAZÃO	ENTRADA	SAÍDA	PRESSÃO DE TRABALHO DO AR	TEMPERATURA MÁX. DE OPERAÇÃO	PESO	MEDIDAS (AxLxC)
MIX-16117H5	60 L/min	3/4" (f) 1" (f) (tambor)	1/2”(f)	29 a 87 PSI	65°C	5,8g	327 mm x 220 mm x 160 mm
MIX-26111	170L/min	1”(f)	5x 1”(f)	29 a 87 PSI	-10 a 65°C	13kg	352 mm x 280 mm x 200 mm
MIX-30111	200L/min	1.1/4”(f)	1.1/4”(f)	29 a 87 PSI	-10 a 65°C	15kg	386 mm x 286 mm x 238 mm

BOMBA DE DUPLO DIAFRAGMA 1/2" PARA ÁGUA, ÓLEO E DIESEL COM VAZÃO DE 60L/MIN EM ALUMÍNIO E POLIPROPILENO

CÓDIGO

MIX-16117H52

ECODORA

ÁGUA | ÓLEO | DIESEL



A bomba de diafragma em alumínio e polipropileno com entrada e saída rosqueada é projetada para oferecer alta durabilidade e desempenho. Conta com membranas em NBR, esferas em Hytrel® e assentos em aço inoxidável AISI 316 e polipropileno, garantindo resistência à corrosão e compatibilidade com diversos fluidos. As válvulas de esfera com mola proporcionam uma vedação eficiente, tornando-a ideal para aplicações industriais que exigem confiabilidade e precisão no bombeamento.

VAZÃO	CONEXÃO DE ENTRADA DE AR
60 L/min	3/8" (f)
CONEXÃO DE ENTRADA	**CONEXÃO DE SAÍDA**
3/4" (f)	1/2" (f)
PRESSÃO DE TRABALHO DO AR	**TEMPERATURA MÁX. DE OPERAÇÃO**
87 PSI	65°C
PESO	**MEDIDAS**
7,5kg	(A)327mm x (L)220mm x (C)160mm

BOMBA DE DUPLO DIAFRAGMA 1/2" PARA ÁGUA E DIVERSOS FLUIDOS COM VAZÃO DE 60L/MIN EM ALUMÍNIO E POLIPROPILENO

CÓDIGO

MIX-16117T52

ECODORA

ÁGUA | DIVERSOS FLUIDOS



Bomba de Duplo Diafragma em alumínio e polipropileno com entrada/saída multi portas é projetada para aplicações que exigem alta resistência química e durabilidade. Conta com membranas e esferas em teflon, assentos em aço inoxidável AISI 316 e polipropileno, garantindo uma excelente compatibilidade com diversos fluidos. As válvulas de esfera com mola proporcionam uma vedação confiável, enquanto o motor e as flanges internas em alumínio asseguram robustez e eficiência no bombeamento, tornando-a ideal para ambientes industriais exigentes.

Fluídos compatíveis: Anticongelante e líquido para lavagem de para-brisa.

VAZÃO	CONEXÃO DE ENTRADA E SAÍDA DE AR
60L/min	3/8" (f)
CONEXÃO DE ENTRADA	**CONEXÃO DE SAÍDA**
3/4" (f)	1/2" (f)
PRESSÃO DE TRABALHO DO AR	**TEMPERATURA MÁX. DE OPERAÇÃO**
29 a 87 PSI	-10 a 65°C
PESO	**MEDIDAS**
7,5g	(A)327mm x (L)220mm x (C)160mm

BOMBA DE DUPLO DIAFRAGMA 3/4" PARA ÁGUA, ÓLEO E DIESEL COM VAZÃO DE 70 L/MIN EM ALUMÍNIO

CÓDIGO
MIX-2011NHHV2

ECODORA

ÁGUA ÓLEO DIESEL



Bomba de diafragma com corpo em alumínio, diafragmas em NBR e esferas/sedes em Hytrel®. Possui relação de compressão 1:1 e vazão de 170 litros por minuto. Compatível com água, óleos minerais e vegetais, e óleo diesel. Ideal para aplicações industriais com diversos tipos de fluidos.

VAZÃO	RATEIO
70 L/min	1:1
CONEXÃO DE ENTRADA DE AR	CONEXÃO DE ENTRADA E SAÍDA DE FLUIDO
3/8" (f)	3/4" (F) x 3/4" (F)
PRESSÃO DE TRABALHO DO AR	TEMPERATURA MÁX. DE OPERAÇÃO
116 PSI	90°C
PESO	MEDIDAS
8 kg	(A)345mm x (L)260mm x (C)201mm

BOMBA DE DUPLO DIAFRAGMA 1.1/4" PARA ÁGUA, ÓLEO E DIESEL COM VAZÃO DE 170 L/MIN EM ALUMÍNIO

CÓDIGO
MIX-2611NHHV2

ECODORA

ÁGUA ÓLEO DIESEL



Bomba de diafragma com corpo em alumínio, diafragmas em NBR e esferas/sedes em Hytrel®. Possui relação de compressão 1:1 e vazão de 170 litros por minuto. Compatível com água, óleos minerais e vegetais, e óleo diesel. Ideal para aplicações industriais com diversos tipos de fluidos.

VAZÃO	RATEIO
170 L/min	1:1
CONEXÃO DE ENTRADA DE AR	CONEXÃO DE ENTRADA E SAÍDA DE FLUIDO
3/8" (f)	1.1/4" (F) x 1" (F)
PRESSÃO DE TRABALHO DO AR	TEMPERATURA MÁX. DE OPERAÇÃO
116 PSI	90°C
PESO	MEDIDAS
14 kg	(A)345mm x (L)260mm x (C)201mm

BOMBA DE DUPLO DIAFRAGMA ECODORA 3/4" COM ALTA VAZÃO DE 200 L/MIN EM ALUMÍNIO

CÓDIGO

MIX-3011NHHV2



ECODORA

ÁGUA | ÓLEO | DIESEL

Bomba de duplo diafragma com corpo em alumínio, diafragmas em NBR e esferas/sedes em Hytrel®. É compatível com água, óleos minerais e vegetais, e óleo diesel. Possui nível de ruído de 75 dB, adequada para aplicações industriais diversas.

VAZÃO	RATEIO
200 L/min	1:1
CONEXÃO DE ENTRADA DE AR	CONEXÃO DE ENTRADA E SAÍDA DE FLUIDO
3/4" (f)	1.1/4" (F) x 1.1/4" (F)
PRESSÃO DE TRABALHO DO AR	TEMPERATURA MÁX. DE OPERAÇÃO
116 PSI	90°C
PESO	MEDIDAS
16kg	(A)386mm x (L)286mm x (C)238mm

BOMBA DE DUPLO DIAFRAGMA ECODORA EM ALUMÍNIO COM TUBO DE SUCÇÃO 3/4" VAZÃO DE 70 L/MIN PARA TAMBORES DE 180 A 200KG

CÓDIGO

MIX-0E33500

MIX-0E33505



ECODORA

ÁGUA | ÓLEO | DIESEL

A bomba de diafragma fabricada com corpo em alumínio, garantindo resistência e leveza. Utiliza diafragmas em NBR, material com excelente compatibilidade química com óleos e combustíveis, e esferas em Hytrel®, que oferecem alta durabilidade e resistência ao desgaste.

VAZÃO	RATEIO
70 L/min	1:1
CONEXÃO DE ENTRADA DE AR	CONEXÃO DE ENTRADA E SAÍDA DE FLUIDO
3/8" (f)	Tubo 34mm x 3/4" (F)
PRESSÃO DE TRABALHO DO AR	TEMPERATURA MÁX. DE OPERAÇÃO
116 PSI	90°C

CÓDIGO: MIX-0E33500

ADAPTÁVEL À	Tambores de 180 a 220 kg
PESO	10kg

CÓDIGO: MIX-0E33505

ADAPTÁVEL À	Tanques
PESO	11kg

SISTEMA DE TRANSFERÊNCIA COM BOMBA DE DIAFRAGMA 3/8”, ALUMÍNIO EM TUBO DE SUCÇÃO 3/4", MEDIDOR DIGITAL E COMANDO

CÓDIGO
MIX-33510
MIX-33520
MIX-33530

ECODORA

ÁGUA ÓLEO DIESEL



Sistemas de Transferência com Bombas de Diafragma 3/4" – Estes sistemas contam com uma bomba de diafragma com corpo em alumínio, que combina leveza com alta resistência mecânica. Os diafragmas são confeccionados em NBR, um material com excelente compatibilidade química para uso com óleos e combustíveis. As esferas em Hytrel® garantem maior durabilidade e resistência ao desgaste, mesmo em operações contínuas. Existem kits disponíveis que podem incluir tubo de sucção flexível e/ou rígido, medidor digital e pistola de controle de óleo, conforme a necessidade de cada aplicação.

VAZÃO	RATEIO
70 L/min	1:1
CONEXÃO DE ENTRADA DE AR	**CONEXÃO DE ENTRADA E SAÍDA DE FLUIDO**
3/8" (f)	Tubo 34mm x 3/4" (F)
PRESSÃO DE TRABALHO DO AR	**TEMPERATURA MÁX. DE OPERAÇÃO**
116 PSI	90°C

	MIX-33510	MIX-33520	MIX-33530
Rateio	1:1		
Vazão	70 L/min		
Bomba	MIX-2011NHHV2		
Nipple	☒	3/4" (M) x 3/4" (M)	☒
Medidor Digital	☒	MIX-37781	☒
Comando de Óleo	☒	3/4" (F)	☒
Tubo de Sucção Rígido	☒	940 mm - 34 mm	☒
Conexão de Mangueira	☒	3/4”	☒
Adaptador de Tampão	☒	34 mm	
Suporte	☑		
Adaptados À	☒	Tambores de 180 a 220kg ou Tanques	
Peso	15kg	18,2kg	10,3kg

BOMBA DE DUPLO DIAFRAGMA 1/4”

CÓDIGO
MIX-44710

ÁGUA | DIVERSOS FLUIDOS



VAZÃO LIVRE	PESO	ENTRADA/ SAÍDA
15 L/min	2,5 kg	1/4” NPT

MEDIDAS
(A) 167mm x (L) 140mm x (C) 150mm

BOMBA DE DUPLO DIAFRAGMA 1/2”

CÓDIGO
MIX-44721

ÁGUA | DIVERSOS FLUIDOS



VAZÃO LIVRE	PESO	ENTRADA/ SAÍDA
55 L/min	2,58 kg	1/2” NPT

MEDIDAS
(A) 216mm x (L) 245mm x (C) 288mm

BOMBA DE DUPLO DIAFRAGMA 1/2”

CÓDIGO
MIX-44720

ÁGUA | DIVERSOS FLUIDOS | ÓLEO | DIESEL | QUEROSENE



VAZÃO LIVRE	PESO	ENTRADA/ SAÍDA
16,66 L/min	5,4 kg	1/2” NPT

MEDIDAS
(A) 216mm x (L) 245mm x (C) 288mm

BOMBA DE DUPLO DIAFRAGMA 3/4”

CÓDIGO
MIX-44730

ÁGUA | DIVERSOS FLUIDOS | ÓLEO | DIESEL | QUEROSENE



VAZÃO LIVRE	PESO	ENTRADA E SAÍDA
18 L/min	9,3 kg	3/4” NPT

MEDIDAS
(A) 257mm x (L) 257mm x (C) 315mm

BOMBA DE DUPLO DIAFRAGMA 3/4”

CÓDIGO
MIX-44731

ÁGUA | DIVERSOS FLUIDOS | ETANOL | ARLA 32



VAZÃO LIVRE	PESO	ENTRADA E SAÍDA
110 L/min	6,5 kg	3/4” NPT

MEDIDAS
(A) 165mm x (L) 160mm x (C) 170mm

BOMBA DE DUPLO DIAFRAGMA 1”

CÓDIGO
MIX-44740

ÁGUA | DIVERSOS FLUIDOS | ÓLEO | DIESEL | QUEROSENE



VAZÃO LIVRE	PESO	ENTRADA E SAÍDA
110 L/min	8,5 kg	1” NPT

MEDIDAS
(A) 170mm x (L) 165mm x (C) 170mm

BOMBA DE DUPLO DIAFRAGMA 1/2" PARA ÁGUA, ÓLEO E DIVERSOS FLUIDOS COM VAZÃO DE 30 L/MIN EM POLIPROPILENO

CÓDIGO
MIX-44721-G



ÁGUA | ÓLEO | GRAXA | DIVERSOS FLUIDOS

Bomba de Diafragma Pneumática MIX-44721-G, em Polipropileno, ideal para fluidos de várias viscosidades, inclusive corrosivos e abrasivos. Possui entradas/saídas de 1", pressão máxima de 0,84 MPa, sucção de até 7 m e altura de até 84 m. Pode operar a seco ou submersa, sem vazamentos e com baixa manutenção — solução versátil e confiável para diversos setores industriais.

VAZÃO LIVRE	ENTRADA DE AR
30 L/min	1/4" BSP
ENTRADA/SAÍDA DE FLUIDO	**MEDIDAS(MM)**
1/2" BSP	(A) 299 x (L) 224 x (C) 180

BOMBA DE DUPLO DIAFRAGMA 3/4" PARA ÁGUA, ÓLEO E DIVERSOS FLUIDOS COM VAZÃO DE 60 L/MIN EM POLIPROPILENO

CÓDIGO
MIX-44731-G



ÁGUA | ÓLEO | GRAXA | DIVERSOS FLUIDOS

Bomba de Duplo Diafragma MIX-44731-G, em PP com PTFE, ideal para transferência de líquidos de várias viscosidades. Alta resistência química, vazão até 60 L/min, pressão DE 102 PSI e baixa manutenção — indicada para uso industrial em diversos segmentos.

VAZÃO LIVRE	ENTRADA DE AR
60 L/min	1/4" BSP/NPT
ENTRADA/SAÍDA DE FLUIDO	**MEDIDAS(MM)**
1/2" BSP/NPT	(A) 290 x (L) 285 x (C) 197

BOMBA DE DUPLO DIAFRAGMA 1" PARA ÁGUA, ÓLEO E DIVERSOS FLUIDOS COM ALTA VAZÃO DE 120 L/MIN EM ALUMÍNIO

CÓDIGO
MIX-44740-G



Bomba de Duplo Diafragma 1" MIX-44740-G em Alumínio, com alta vazão de 120 L/min, ideal para fluidos viscosos, químicos e abrasivos. Conta com diafragma em Santoprene + Teflon, pressão de 122 PSI, sucção de 5,48 m e altura de recalque de 84 m. Robustez, resistência química e longa durabilidade para uso industrial intenso.

VAZÃO LIVRE	ENTRADA DE AR
120 L/min	1/2" BSP/NPT
ENTRADA/SAÍDA DE FLUIDO	**MEDIDAS(MM)**
1" BSP/NPT	(A) 334,5 x (L) 264 x (C) 229

BOMBA DE DUPLO DIAFRAGMA PNEUMÁTICA 1 1/2" PARA ÁGUA, ÓLEO E DIVERSOS FLUIDOS COM ALTA VAZÃO DE 200 L/MIN EM ALUMÍNIO

CÓDIGO
MIX-44741-G



Bomba de Duplo Diafragma Pneumática 1 1/2" MIX-44741-G em Alumínio, com alta vazão de 200 L/min, ideal para líquidos corrosivos, químicos, lodos e diversas viscosidades. Com diafragma Santoprene + PTFE, pressão de 8,4 bar, sucção de 5,48 m e altura de 84 m, oferece resistência química, robustez e alto desempenho para aplicações industriais pesadas.

VAZÃO LIVRE	ENTRADA DE AR
200 L/min	1/2" BSP
ENTRADA/SAÍDA DE FLUIDO	**MEDIDAS(MM)**
1.1/2" BSP	(A) 427 x (L) 350 x (C) 140

BOMBA DE TRANSFERÊNCIA ELÉTRICA 1” DE 12V E VAZÃO DE 30L/MIN

CÓDIGO
MIX-50080

FILL-RITE
FUEL MANAGEMENT SYSTEM

ARLA 32 ÁGUA



A Bomba de Transferência MIX-50080 Fill-Rite, oferece desempenho de fluxo consistente, instalação rápida e suportes de montagem convenientes para recipientes IBC e Tambores. Projetada com tecnologia multi diafragma e vedações EPDM, é ideal para a transferência diária de Arla 32 (AdBlue®). Seu amortecedor de pulsação integrado reduz respingos e mantem o fluxo suave. Com uma pressão máxima de trabalho de 38 PSI, garante eficiência e confiabilidade.

VAZÃO LIVRE	PRESSÃO MÁX. DE TRABALHO
30 L/min	2,6 BAR (38 PSI)
CONEXÃO DE ENTRADA	CONEXÃO DE SAÍDA
1” BSPP	1” BSPP
ALIMENTAÇÃO	AMPERAGEM
12V DC	22 A
PESO	CICLO DE TRABALHO
7,5 kg	30min On / 30min Off
MEDIDAS	
(A) 165mm x (L) 304mm x (C) 203mm	





BOMBA SUBMERSA ELÉTRICA 1" COM VAZÃO DE 75 L/MIN

CÓDIGO
MIX-103945



ARLA 32 ÁGUA

A Bomba Submersa Elétrica MIX-103945 é indicada para o bombeamento de água e ARLA 32 em aplicações residenciais, agrícolas, comerciais e industriais. Construída em aço inoxidável e equipada com rotores radiais centrífugos, oferece resistência à corrosão e bom desempenho em poços, reservatórios, cisternas e sistemas de irrigação. Possui alimentação 220V, vazão máxima de 75 L/min, altura manométrica de até 56 metros e conexão de saída de 1". Conta ainda com proteção IP68, classe de isolação B e rotação de 2.900 rpm, proporcionando segurança e confiabilidade durante a operação.

VAZÃO MÁXIMA	ALIMENTAÇÃO	CONEXÃO DE SAÍDA
75 L/min	220 V	1"

TEMPERATURA MÁXIMA	POTÊNCIA	ALTURA MANOMÉTRICA MÁXIMA
35°C	1,5 HP (1,1 kW)	56 m

CONTROLADOR AUTOMÁTICO 1" PARA BOMBA SUBMERSA ATÉ 75 L/MIN

CÓDIGO
MIX-103946

ÁGUA



O Controlador Automático ON-OFF Lubmix MIX-103946 automatiza o acionamento e desligamento de bombas submersas e bombas d'água, monitorando a pressão e o fluxo conforme a demanda. Compatível com 220–240V, conexão de 1" e vazão de até 75 L/min, oferece mais praticidade e proteção ao sistema. Possui proteção contra funcionamento a seco, LEDs indicadores, botão Restart, proteção IP65 e pressão máxima de 10 bar, sendo indicado para aplicações residenciais, comerciais, agrícolas e industriais.

VAZÃO	ALIMENTAÇÃO
75 L/Min	220 V

CORRENTE	PRESSÃO MÁXIMA
10 A	145 PSI (10 BAR)

TEMPERATURA MÁX.	CONEXÃO HIDRÁULICA	GRAU DE PROTEÇÃO
60°C	1" (M)	IP65

CAIXA SEPARADORA EM PEAD PARA ÁGUA E ÓLEO 1.500 L/H

CÓDIGO
MIX-CX1500



Fabricada em polietileno de alta densidade (PEAD), oferece resistência química e mecânica, atendendo a exigência do CONAMA - Resolução 430/2011.

Compacta, de fácil instalação e manutenção de acordo com as normas ambientais, este equipamento possui um sistema coalescente lavável que permite a remoção de óleo solubilizado na água. Pode ser aplicada em efluentes que contenham misturas e/ou derivados de óleo.

VAZÃO LIVRE	TUBULAÇÃO
1.500 L/H	PVC esgoto 50mm
PESO	**MEDIDAS**
22 kg	(A) 760mm x (L) 560mm x (C) 860mm

CAIXA SEPARADORA EM PEAD PARA ÁGUA E ÓLEO 3.000 L/H

CÓDIGO
MIX-CX3000



Fabricada em polietileno de alta densidade (PEAD), proporciona resistência química e resistência mecânica. Este equipamento separador de água e óleo, segue a exigência do CONAMA - Resolução 430/2011 e está de acordo com as normas ambientais.

Compacta, de fácil instalação e manutenção, conta com sistema coalescente lavável que permite melhor retirada de óleo que estiver solubilizado na água. Pode ser aplicado em qualquer efluente como em algum tipo de mistura e/ou derivados de óleo.

VAZÃO LIVRE	TUBULAÇÃO
3.000 L/H	PVC esgoto 50mm
PESO	**MEDIDAS**
35 kg	(A) 1.100mm x (L) 700mm x (C) 970mm

CARRETEL MANUAL 1/2” PARA ÁGUA E AR COMPATÍVEL COM MANGUEIRA DE 20M IDEAL PARA FICAR NO TETO OU PAREDE

CÓDIGO

MIX-7430010



ECODORA

ÁGUA | AR COMPR.

O carretel de mangueira manual Ecodora para água conta com junta giratória e caminho de fluxo em aço zincado, além de vedação em poliuretano. O tambor e o suporte são fabricados em aço pintado, o que garante maior resistência, inclusive em ambientes agressivos. Possui sistema de segurança padrão que bloqueia a rotação da manivela durante o desenrolamento da mangueira, prevenindo acidentes e danos materiais.

OBS.: MANGUEIRA NÃO INCLUSA

MANGUEIRA	CAPACIDADE
1/2”	Comp. máx. 20 m

PRESSÃO	CONEXÃO DE ENTRADA	CONEXÃO DE SAÍDA
290 PSI	1/2” (F)	1/2” (F)

DIMENSÕES
(A) 420mm x (C) 460mm (L) 215mm

CARRETEL MANUAL 1/2” PARA ÁGUA, AR E DIESEL COMPATÍVEL COM MANGUEIRA DE 65M IDEAL PARA USO INDUSTRIAL

CÓDIGO

MIX-0E7522001150



ECODORA

ÁGUA | AR COMPR. | DIESEL

Os carretéis de mangueira Ecodora em aço pintado oferecem uma solução prática e eficaz para o manuseio de mangueiras de comprimento considerável. Graças à operação simples, não requerem manutenção regular. Construídos com materiais de alta qualidade e estrutura robusta, são uma alternativa econômica e confiável para aplicações que demandam maior extensão de mangueira.

OBS.: MANGUEIRA NÃO INCLUSA

MANGUEIRA	CAPACIDADE
1/2”	Comp. máx. 65m

PRESSÃO	CONEXÃO DE ENTRADA	CONEXÃO DE SAÍDA
290 PSI	1/2” (F)	1/2” (F)

DIMENSÕES
(A) 555mm x (C) 510mm (L) 631mm

CARRETEL AUTOMÁTICO 1/2” PARA AR E ÁGUA COMPATÍVEL COM MANGUEIRA DE 20M IDEAL PARA FIXAR NO TETO OU PAREDE

CÓDIGO
MIX-43010

ECODORA

AR COMPR. ÁGUA



Carretel Fixo de Mangueira para ar e água, fabricado em aço pintado, com junta giratória em latão, caminho de fluxo do carretel de em latão - aço zincado e vedação em Viton.

OBS.: MANGUEIRA NÃO INCLUSA

MANGUEIRA	CAPACIDADE
1/2”	Comp. máx. 20 m

PRESSÃO	CONEXÃO DE ENTRADA	CONEXÃO DE SAÍDA
290 PSI	1/2” (F)	1/2” (F)

DIMENSÕES
(A) 420mm x (C) 460mm (L) 215mm

CARRETEL AUTOMÁTICO 1” PARA AR E ÁGUA COMPATÍVEL COM MANGUEIRA DE 20M IDEAL PARA FIXAR NO TETO OU PAREDE

CÓDIGO
MIX-54010

ECODORA

AR COMPR. ÁGUA



Carretel fixo de mangueira para ar, água e diesel, fabricado em aço pintado, com junta giratória em latão - aço zincado e vedação em Viton.

OBS.: MANGUEIRA NÃO INCLUSA

MANGUEIRA	CAPACIDADE
1”	Comp. máx. 20 m

PRESSÃO	CONEXÃO DE ENTRADA	CONEXÃO DE SAÍDA
290 PSI	1” (F)	1” (F)

DIMENSÕES
(A) 510mm x (C) 573mm (L) 310mm

CARRETEL DE RETRAÇÃO ELÉTRICA 1/2” PARA ÁGUA E AR COMPATÍVEL COM MANGUEIRA DE 25M

CÓDIGO
MIX-530E2410



ECODORA

ÁGUA | AR COMPR.

Carretel motorizado **24 V DC**, construído em aço pintado, indicado para aplicações com ar e água, com pressão máxima de 20 bar (290 PSI). Possui conexões de entrada e saída com rosca 1/2" (F), junta giratória em latão e vedação em Viton®, proporcionando alta resistência química e térmica. O percurso interno do fluxo é composto por latão e aço zincado, garantindo durabilidade e proteção contra corrosão. Equipamento fornecido sem mangueira, ideal para uso industrial em sistemas personalizados.

MANGUEIRA	CAPACIDADE
1/2”	Comp. máx. 25 m

PRESSÃO	CONEXÃO DE ENTRADA	CONEXÃO DE SAÍDA
290 PSI	1/2” (F)	1/2” (F)

DIMENSÕES
(A) 535mm x (C) 640mm (L) 338mm

• Consulte outros modelos disponíveis.

BICO MANUAL 3/4" CORPO EM ACETAL E PONTEIRA 1/2”

CÓDIGO
MIX-2100-AD

ÁGUA | ARLA 32



VAZÃO LIVRE	ENTRADA
80 L/Min	3/4"
PONTEIRA	**PESO:**
1/2” - Aço inox	250 g
PRESSÃO MÁXIMA	**MEDIDAS**
3,5 BAR (50 PSI)	(A) 380mm x (L) 130mm

BICO MANUAL 3/4" CORPO EM ACETAL E PONTEIRA 13/16

CÓDIGO
MIX-15003

ÁGUA | ARLA 32



VAZÃO LIVRE	ENTRADA
80 L/Min	3/4"
PONTEIRA	**PESO:**
13/16” - Aço Inox	200 g
PRESSÃO MÁXIMA	**MEDIDAS**
3,5 BAR (50 PSI)	(A) 380mm x (L) 160mm

MANGUEIRA DE 1/2” COM 1 E 2 TRAMAS EM AÇO DE 5 A 30 METROS PARA ÁGUA E ÓLEO

Mangueira com trama em aço com 5, 10, 15, 20, 25, 30 metros ou rolo com 100 metros de comprimento. Indicada para uso em bombas mecânicas, manuais, elétricas ou industriais. Excelente resistência ao arraste e a pressão.



POLEGADA	TERMINAIS
1/2''	2 Fixos em Alumínio

• R1 (1 trama em aço) 2.320 PSI

c/ 5 metros	c/ 10 metros	c/ 15 metros
CÓDIGO	CÓDIGO	CÓDIGO
MIX-M125	MIX-M1210	MIX-M1215
c/ 20 metros	**c/ 25 metros**	**c/ 30 metros**
CÓDIGO	CÓDIGO	CÓDIGO
MIX-M1220	MIX-M1225	MIX-M1230

• R2 (2 tramas em aço) 4.000 PSI

c/ 5 metros	c/ 10 metros	c/ 15 metros
CÓDIGO	CÓDIGO	CÓDIGO
MIX-MR2125	MIX-MR21210	MIX-MR21215
c/ 20 metros	**c/ 25 metros**	**c/ 30 metros**
CÓDIGO	CÓDIGO	CÓDIGO
MIX-MR21220	MIX-MR21225	MIX-MR21230

MANGUEIRA DE 3/4” COM 2 TRAMAS EM AÇO DE 5 A 30 METROS PARA ÁGUA E ÓLEO



POLEGADA	TERMINAIS
3/4"	2 Fixos em Alumínio

Mangueira com trama em aço com 5, 10, 15, 20, 25, 30 metros ou rolo com 100 metros de comprimento. Indicada para uso em bombas mecânicas, manuais, elétricas ou industriais. Excelente resistência ao arraste e a pressão.

c/ 5 metros	c/ 10 metros	c/ 15 metros
CÓDIGO	CÓDIGO	CÓDIGO
MIX-M34R15	MIX-M34R110	MIX-M34R115
c/ 20 metros	**c/ 25 metros**	**c/ 30 metros**
CÓDIGO	CÓDIGO	CÓDIGO
MIX-M34R120	MIX-M34R125	MIX-M34R130

MEDIDOR DIGITAL PARA FLUIDOS DE LAVAGEM E SIMILARES DE 1/2” VAZÃO DE ATÉ 40 L/MIN

CÓDIGO
MIX-37785



ECODORA

ÁGUA

O medidor digital de fluídos automotivos é projetado para medir com precisão o fluxo de anticongelante e líquido para para-brisa, com vazão de até 40 litros por minuto. Equipado com conexões 1/2" (F), suporta uma pressão máxima de trabalho de 70 BAR (1015 PSI) e uma pressão de ruptura de aproximadamente 200 bar, oferecendo alta resistência e segurança. Ideal para uso profissional, como em oficinas e centros automotivos, o dispositivo proporciona leituras digitais claras e confiáveis, facilitando o controle e a dosagem precisa de líquidos durante a manutenção de veículos.

VAZÃO LIVRE	PRECISÃO	ENTRADA E SAÍDA
40 L/min	± 3%	1/2” (F)

PRESSÃO MÁXIMA	PESO	MEDIDAS(mm)
1015 PSI	485g	(A) 94 x (L) 90 x (C) 55,5

MEDIDOR DIGITAL DE LINHA 1” COM 5 DÍGITOS E VAZÃO DE 120L/MIN

CÓDIGO
MIX-1901N

ÁGUA DIESEL GASOLINA QUEROSENE BIODIESEL



O Medidor Digital de Linha MIX-190N possui corpo em alumínio e cartão eletrônico selado. Projetado para medir o fluxo de fluidos de baixa viscosidade, é fácil de instalar em linha ou na extremidade de uma mangueira. Apresenta um display que pode ser girado em quatro posições diferentes. Seu indicador com 5 dígitos parciais vai de 0,1 até 99999, enquanto que o totalizador de 6 dígitos não pode ser zerado e exibe até 999999 unidades.

VAZÃO LIVRE	PRECISÃO	ENTRADA E SAÍDA
5 a 120 L/min	± 1%	1” BSP

PRESSÃO MÁXIMA	PESO	MEDIDAS
20 BAR (300 PSI)	400 g	(A) 112mm x (L) 75mm

AR COMPRIMIDO

SOLUÇÕES QUE GARANTEM DESEMPENHO, PROTEÇÃO E CONTINUIDADE PARA SUA OPERAÇÃO.



SUMÁRIO DA SEÇÃO

AR COMPRIMIDO


Logística


Agricultura


Mineração


Indústria


Oficinas Mecânicas

Carretel Automático 282
Mangueiras 283
Válvula Reguladora de Ar 283
Lubrefil 283
Bicos de Ar para Limpeza 284
Calibradores Portáteis 285
Calibrador Analógico 285

CARRETEL AUTOMÁTICO 1/4” COM MANGUEIRA DE 15 METROS PARA AR E ÁGUA

CÓDIGO
MIX-18350

AR COMPR. ÁGUA

Este carretel possui design compacto e totalmente fechado, com proteção para a mola contra água e sujeira, garantindo vida útil mais longa e uma operação livre de contaminações e problemas. Seu tamanho compacto permite que seja facilmente utilizado em espaços confinados. Além disso, conta com o sistema AUTO ROLL UP, um mecanismo de enrolamento lento que garante a segurança durante a operação. Sua tampa superior oculta discretamente sua alça de movimentação, proporcionado fácil acesso ao transporte. Sua mangueira pode ser travada em qualquer posição e comprimento desejado.

Possui ainda, suporte giratório de parede de 180°, com parafusos de fixação para montagem no teto ou chão. A mola do carretel é fabricada seguindo rigorosos padrões de qualidade, garantindo vida útil prolongada.



MANGUEIRA
3/8” de 15 metros / Nitrílo + PVC

CONEXÃO DE ENTRADA	PRESSÃO MÁX. DE OPERAÇÃO
1/4” BSPT	15 BAR (217 PSI)

PESO	TEMPERATURA DE OPERAÇÃO
5 kg	-5°C até 45°C

MEDIDAS
(A) 390mm x (L) 200mm x (C) 350mm







MANGUEIRA DE 1/4” COM 1 E 2 TRAMAS EM AÇO DE 5 A 30 METROS

Mangueira com trama em aço com 5, 10, 15, 20, 25, 30 metros ou rolo com 100 metros de comprimento. Indicada para uso em bombas mecânicas e elétricas, industriais ou comerciais. Excelente resistência ao arraste e a pressão.



POLEGADA	TERMINAIS
1/4" NPT	2 Fixos em Alumínio

- R1 (1 trama em aço) 3.270 PSI

c/ 5 metros	c/ 10 metros	c/ 15 metros
CÓDIGO	CÓDIGO	CÓDIGO
MIX-M145	MIX-M1410	MIX-M1415
c/ 20 metros	**c/ 25 metros**	**c/ 30 metros**
CÓDIGO	CÓDIGO	CÓDIGO
MIX-M1420	MIX-M1425	MIX-M1430

- R2 (2 tramas em aço) 22.400 PSI

c/ 5 metros	c/ 10 metros	c/ 15 metros
CÓDIGO	CÓDIGO	CÓDIGO
MIX-MR2145	MIX-MR21410	MIX-MR21415
c/ 20 metros	**c/ 25 metros**	**c/ 30 metros**
CÓDIGO	CÓDIGO	CÓDIGO
MIX-MR21420	MIX-MR21425	MIX-MR21430

VÁLVULA REGULADORA DE AR

CÓDIGO: MIX-VR14



Em Alumínio, possui separador de Água e suporte para parede.

VAZÃO MÁXIMA	ENTRADA E SAÍDA	MEDIDAS	PESO
500 L/min	1/4" NPT	(A) 150mm x (L) 40mm	325 g

LUBREFIL 1/4” NPT

CÓDIGO: MIX-LUBRI-14



Em Alumínio, possui válvula reguladora de ar, separador de água e suporte para parede.

VAZÃO MÁXIMA	ENTRADA E SAÍDA	MEDIDAS	PESO
500 L/min	1/4" NPT	(A) 165mm x (L) 40mm	650 g

LUBREFIL 1/2” NPT

CÓDIGO: MIX-LUBRI-12



Em Alumínio, possui válvula reguladora de ar, separador de água e suporte para parede.

VAZÃO MÁXIMA	ENTRADA E SAÍDA	MEDIDAS	PESO
3.000 L/min	1/2" NPT	(A) 270mm x (L) 154mm	2 kg

BICO DE AR PARA LIMPEZA

CÓDIGO
MIX-BL14

AR COMPR. FERRAMENTAS

O Bico de Ar com Bico de 250 mm é ideal para limpezas industriais e comerciais que exigem precisão e alcance. Seu bico alongado permite atingir áreas de difícil acesso, enquanto o fluxo de ar potente e ajustável facilita a remoção de sujeira pesada.



ROSCA	PRESSÃO MÁX
F 1/4” BSP	150 LBS
CONSUMO DE AR	TEMP. OPERAÇÃO
3 Bar	-15/+70°
NÍVEL DE RUÍDO	VEDAÇÃO
92,2 Db	Borracha Nitrílica

BICO DE AR PARA LIMPEZA COM BICO DE 250 MM

CÓDIGO
MIX-BL14L

AR COMPR. FERRAMENTAS

O Bico de Ar com Bico de 250 mm é ideal para limpezas industriais e comerciais que exigem precisão e alcance. Seu bico alongado permite atingir áreas de difícil acesso, enquanto o fluxo de ar potente e ajustável facilita a remoção de sujeira pesada.



ROSCA	PRESSÃO MÁX
F 1/4” BSP	150 LBS
CONSUMO DE AR	TEMP. OPERAÇÃO
3 Bar	-15/+70°
NÍVEL DE RUÍDO	COMPRIMENTO BICO
92,2 Db	250 mm

CALIBRADOR PORTÁTIL

CÓDIGO
MIX-50030

AR COMPR.

- Niquelado;
- Para ar e água;
- Para veículos agrícolas.



PRESSÃO	PESO
3,5 BAR (50 PSI)	38 g

MEDIDAS
(A) 160mm x (L) 12mm

CALIBRADOR PORTÁTIL DUPLO

CÓDIGO
MIX-50032

AR COMPR.

- Em aço;
- Para calibrar pneus de automóveis e caminhões.



PRESSÃO	PESO
0 a 50 PSI	135 g

MEDIDAS
(A) 290mm x (L) 16mm

BICO INFLADOR DUPLO

CÓDIGO
MIX-50029

AR COMPR.

- Em latão, bico duplo niquelado;
- 1/4" (F) NPT
- Para caminhões e ônibus.



PESO
52 g

MEDIDAS
(A) 140mm x (L) 30 mm

CALIBRADOR ANALÓGICO PORTÁTIL

CÓDIGO
MIX-50031

AR COMPR. FERRAMENTAS

- Corpo em alumínio;
- Manômetro com proteção de borracha antichoque;
- Conexão de entrada 1/4" NPT para extensão flexível e bico presilha;
- Gatilho inflador e botão para alívio de pressão.

PRESSÃO	PESO
12 BAR (170 PSI)	386 g

MEDIDAS
(A) 110mm x (L) 40mm x (C) 270mm



ARLA 32

SOLUÇÕES QUE GARANTEM
DESEMPENHO, PROTEÇÃO E
CONTINUIDADE PARA
SUA OPERAÇÃO.



SUMÁRIO DA SEÇÃO

ARLA 32


Logística


Agricultura


Mineração


Indústria


Postos

Bomba de Transferência 288
Bomba de Diafragma 288
Bombas de Duplo Diafragma 289
Medidor Digital 293
Bicos de Abastecimento 294
Mangueiras 295
Filtros de Absorção 296
Elementos Filtrantes 296
Carretéis Automáticos 297
Estações de Abastecimento 298
Unidades Móveis de Abasteci. 299
Unidade Dupla de Abasteci. 300
Tanque para Abastecimento 303

BOMBA DE TRANSFERÊNCIA ELÉTRICA 1” PARA ARLA E ÁGUA DE 12V COM VAZÃO DE 30L/MIN

CÓDIGO
MIX-50080

FILL-RITE
FUEL MANAGEMENT SYSTEM

ARLA 32 ÁGUA



A Bomba de Transferência MIX-50080 Fill-Rite, oferece desempenho de fluxo consistente, instalação rápida e suportes de montagem convenientes para recipientes IBC e Tambores. Projetada com tecnologia multi diafragma e vedações EPDM, é ideal para a transferência diária de Arla 32 (AdBlue®). Seu amortecedor de pulsação integrado reduz respingos e mantem o fluxo suave. Com uma pressão máxima de trabalho de 38 PSI, garante eficiência e confiabilidade.

VAZÃO LIVRE	PRESSÃO MÁX. DE TRABALHO
30 L/min	2,6 BAR (38 PSI)
CONEXÃO DE ENTRADA	CONEXÃO DE SAÍDA
1” BSPP	1” BSPP
ALIMENTAÇÃO	AMPERAGEM
12V DC	22 A
PESO	CICLO DE TRABALHO
7,6 kg	30min On / 30min Off
MEDIDAS	
(A) 165mm x (L) 304mm x (C) 203mm	

BOMBA DE DIAFRAGMA 3/4” PARA ARLA COM ACIONAMENTO ELÉTRICO DE 12V COM VAZÃO DE 30L/MIN

CÓDIGO
MIX-15120

ARLA 32



A Bomba de Diafragma 3/4" MIX-15120, com acionamento elétrico de 12V, interruptor On/Off e vazão de 30 L/min, é fabricada em acetal e possui pistões em em INOX, garantindo durabilidade e resistência à corrosão. Com um design de cinco câmaras de deslocamento positivo, esta bomba apresenta um motor assíncrono, monofásico, com 2 polos, tipo fechado e classe de proteção IP55.

VAZÃO LIVRE	ENTRADA E SAÍDA	TEMPERATURA MÁXIMA
30 L/min	3/4”	-5° C a 40° C
PESO	BY-PASS	MEDIDAS
7 kg	3 minutos	(A) 180mm x (L) 400mm

BOMBA DE DIAFRAGMA ELÉTRICA 220V DE 3/4” PARA ARLA 32 COM VAZÃO DE 30L/MIN

CÓDIGO
MIX-15220

ARLA 32



A Bomba de Diafragma MIX-15220 com acionamento elétrico (220V) possui um interruptor On/Off. É fabricada em acetal, com pistões em aço inoxidável e conexões, garantindo durabilidade e resistência.

VAZÃO LIVRE	CONEXÃO DE ENTRADA E SAÍDA
30 L/min	3/4”
FATOR DE TRABALHO	**TEMPERATURA DE TRABALHO**
15 minutos	-5°C A 40°C
TEMPERATURA DE TRABALHO	**PESO**
-20° C até 70° C	7kg
MEDIDAS	
(A) 190mm x (L) 155mm x (C) 324mm	

BOMBA DE DUPLO DIAFRAGMA PNEUMÁTICA 1/2” PARA ARLA, ÁGUA E DIVERSOS FLUIDOS COM VAZÃO DE 55L/MIN EM POLIPROPILENO

CÓDIGO
MIX-44721

ARLA 32 | ÁGUA | DIVERSOS FLUIDOS



Fabricada em Polipropileno, esta bomba pneumática é ideal para transferência de fluidos como Arla 32 (AdBlue®), água, etanol, hidróxido de amônio e resíduos de água. Prática e fácil de instalar, basta conectá-la na linha de ar, junto com a mangueira, para que a bomba esteja pronta para utilização.

VAZÃO LIVRE	ENTRADA E SAÍDA	TEMPERATURA MÁXIMA
55 L/min	1/2” NPT	60° C
PESO	**MEDIDAS**	
2,58 kg	(A) 216mm x (L) 245mm x (C) 288mm	

BOMBA DE DUPLO DIAFRAGMA PNEUMÁTICA 3/4” PARA ARLA, ÁGUA, ETANOL E DIVERSOS FLUIDOS DE ALTA VAZÃO DE 110L/MIN

CÓDIGO
MIX-44731



Fabricada em Polipropileno, esta bomba pneumática é ideal para transferência de fluidos como , água, etanol, hidróxido de amônio e resíduos de água. Prática e fácil de instalar, basta conectá-la na linha de ar, junto com a mangueira, para que a bomba esteja pronta para utilização.

VAZÃO LIVRE	ENTRADA E SAÍDA	TEMPERATURA MÁXIMA
110 L/min	3/4” NPT	60° C

PESO	MEDIDAS
6,5 kg	(A) 165mm x (L) 160mm x (C) 170mm

BOMBA DE DUPLO DIAFRAGMA 1/2" PARA ARLA, ÁGUA E DIVERSOS FLUIDOS COM ALTA VAZÃO DE 170L/MIN EM ALUMÍNIO

CÓDIGO
MIX-26117



A bomba de diafragma APPB-1 é projetada para aplicações industriais, oferecendo alta resistência e desempenho confiável. Com corpo em alumínio e polipropileno, ela é equipada com flanges de 1" para facilitar a instalação. Suas membranas são fabricadas em NBR, garantindo durabilidade e resistência a produtos químicos. As esferas em Hytrel® proporcionam uma excelente performance, enquanto os assentos em aço inoxidável AISI 316 oferecem resistência à corrosão.

VAZÃO	RATEIO
170L/min	1:1

CONEXÃO DE ENTRADA	CONEXÃO DE SAÍDA
3/8" (f)	1" (f)

PRESSÃO DE TRABALHO DO AR	TEMPERATURA MÁX. DE OPERAÇÃO
116 PSI	65°C

PESO	MEDIDAS
7kg	(A)420mm x (L)305mm x (C)200mm

BOMBA DE DUPLO DIAFRAGMA 3/4" HYTREL® 60L/MIN

CÓDIGO
MIX-16117H5

ARLA 32 | ÁGUA | DIVERSOS FLUIDOS



ECODORA

Com membranas em NBR, esferas em Hytrel® e assentos em aço inoxidável AISI 316 e polipropileno

BOMBA DE DUPLO DIAFRAGMA 1.1/4" HYTREL® 170L/MIN

CÓDIGO
MIX-26111

ARLA 32 | ÁGUA | DIVERSOS FLUIDOS



ECODORA

A Bomba de Diafragma em Alumínio, com membranas, esferas e assentos em Hytrel®

CÓDIGO	VAZÃO	ENTRADA	SAÍDA	PRESSÃO DE TRABALHO DO AR	TEMPERATURA MÁX. DE OPERAÇÃO	PESO	MEDIDAS (AxLxC)
MIX-16117H5	60 L/min	3/4" (f) 1" (f) (tambor)	1/2"(f)	29 a 87 PSI	65°C	5,8g	327 mm x 220 mm x 160 mm
MIX-26111	170L/min	1.1/4"(f)	5x 1"(f)	29 a 87 PSI	-10 a 65°C	13kg	352 mm x 280 mm x 200 mm

BOMBA DE DUPLO DIAFRAGMA 1.1/4" PARA ARLA, ÁGUA E DIVERSOS FLUIDOS COM ALTA VAZÃO DE 200L/MIN EM HYTREL®

CÓDIGO
MIX-30111

ECODORA

ARLA 32 | ÁGUA | DIVERSOS FLUIDOS



A Bomba de Diafragma em Alumínio, com membranas, esferas e assentos em Hytrel®, é projetada para oferecer alta performance em diversas aplicações industriais. Com um rateio de 1:1 e vazão de 200 L/min, proporciona excelente eficiência na transferência de líquidos, combinando resistência química e durabilidade para operações confiáveis.

VAZÃO	RATEIO
200L/min	1:1
CONEXÃO DE ENTRADA	**CONEXÃO DE SAÍDA**
1.1/4" (f)	1.1/4" (f)
PRESSÃO DE TRABALHO DO AR	**TEMPERATURA MÁX. DE OPERAÇÃO**
29 a 87 PSI	-10 a 65°C
PESO	**MEDIDAS**
15g	(A)386mm x (L)286mm x (C)238mm

BOMBA DE DUPLO DIAFRAGMA 1/2" PARA ARLA 32, ÁGUA E DIVERSOS FLUIDOS COM VAZÃO DE 60L/MIN EM ALUMÍNIO

CÓDIGO
MIX-16117T52

ECODORA

ARLA 32 | ÁGUA | DIVERSOS FLUIDOS



Bomba de Duplo Diafragma em alumínio e polipropileno com entrada/saída multi portas é projetada para aplicações que exigem alta resistência química e durabilidade. Conta com membranas e esferas em teflon, assentos em aço inoxidável AISI 316 e polipropileno, garantindo uma excelente compatibilidade com diversos fluidos. As válvulas de esfera com mola proporcionam uma vedação confiável, enquanto o motor e as flanges internas em alumínio asseguram robustez e eficiência no bombeamento, tornando-a ideal para ambientes industriais exigentes.

Fluídos compatíveis: Anticongelante e líquido para lavagem de para-brisa.

VAZÃO	CONEXÃO DE ENTRADA E SAÍDA DE AR
60L/min	3/8" (f)
CONEXÃO DE ENTRADA	**CONEXÃO DE SAÍDA**
3/4" (f)	1/2" (f)
PRESSÃO DE TRABALHO DO AR	**TEMPERATURA MÁX. DE OPERAÇÃO**
29 a 87 PSI	-10 a 65°C
PESO	**MEDIDAS**
7,5g	(A)327mm x (L)220mm x (C)160mm

BOMBA DE DUPLO DIAFRAGMA 1/2" PARA ARLA, ÁGUA E DIVERSOS FLUIDOS COM VAZÃO DE 60L/MIN EM HYTREL®

CÓDIGO
MIX-16117H52

ECODORA

ARLA 32 | ÁGUA | DIVERSOS FLUIDOS



A bomba de diafragma em alumínio e polipropileno com entrada e saída rosqueada é projetada para oferecer alta durabilidade e desempenho. Conta com membranas em NBR, esferas em Hytrel® e assentos em aço inoxidável AISI 316 e polipropileno, garantindo resistência à corrosão e compatibilidade com diversos fluidos. As válvulas de esfera com mola proporcionam uma vedação eficiente, tornando-a ideal para aplicações industriais que exigem confiabilidade e precisão no bombeamento.

VAZÃO	CONEXÃO DE ENTRADA E SAÍDA DE AR
60L/min	3/4" (f)
CONEXÃO DE ENTRADA	**CONEXÃO DE SAÍDA**
3/4" (f)	1/2" (f)
PRESSÃO DE TRABALHO DO AR	**TEMPERATURA MÁX. DE OPERAÇÃO**
29 a 87 PSI	-10 a 65°C
PESO	**MEDIDAS**
7,5g	(A)327mm x (L)220mm x (C)160mm

MEDIDOR DIGITAL 1” PARA ARLA DE 5 DÍGITOS E ALTA VAZÃO DE 120L/MIN

CÓDIGO
MIX-15002

ARLA 32



O Medidor Digital MIX-15002 é projetado para medição precisa de fluidos de baixa viscosidade, especialmente para solução de Arla 32 (AdBlue®). Possui corpo em material plástico não condutivo de cor clara, com sistema de medição de turbina eletrônica. O display pode ser girado para facilitar a visualização em qualquer posição. A placa eletrônica de fácil acesso é preservada por uma tampa plástica com uma proteção de borracha que também funciona como uma junta. A unidade pode ser facilmente removida desparafusando os 4 parafusos que fixam o cartão à tampa.

VAZÃO LIVRE	CONEXÃO DE ENTRADA E SAÍDA
5 a 120 L/min	1”
PRESSÃO MÁX. DE OPERAÇÃO	PRECISÃO
10 BAR (145 PSI)	± 1%
TEMPERATURA DE TRABALHO	PESO
-20° C até 70° C	5 kg
MEDIDAS	
(A) 100mm x (L) 70mm	

MEDIDOR DIGITAL DE 1” PARA ARLA COM 4 DÍGITOS E ALTA VAZÃO DE 132 L/MIN

CÓDIGO
MIX-50070

FILL-RITE
FUEL MANAGEMENT SYSTEM

ARLA 32 | ÁGUA | DIVERSOS FLUIDOS



O Medidor Digital MIX-50070 Fill-Rite para transferência de água, Arla 32 (AdBlue®) e fluidos químicos é extremamente preciso e resistente, projetado para vazões de até 132L/min. Fabricado em polipropileno, este medidor bidirecional conta com um display LCD com 4 dígitos que gira 180° e permite contagem em ambas as direções. Pode ser instalado em linha ou diretamente na bomba. Equipado com baterias AA substituíveis e alta capacidade de medição, garante funcionamento contínuo, reduzindo o tempo de inatividade.

VAZÃO LIVRE	CONEXÃO DE ENTRADA E SAÍDA
8 a 132 L/min	1” BSPP
DISPLAY	PRECISÃO
4 Dígitos	± 1%
TEMPERATURA DE TRABALHO	PESO
-26° C até 60° C	3,62 kg
MEDIDAS DA EMBALAGEM	
(A) 188mm x (L) 157mm x (C) 76mm	

BICO AUTOMÁTICO 3/4” CORPO EM AÇO INOX E PONTEIRA 13/16

CÓDIGO
MIX-15014

ARLA 32



VAZÃO LIVRE	ENTRADA
40 L/Min	3/4"
PONTEIRA	PESO
13/16” - Aço inox	1,8 kg
MEDIDAS	
(A) 410mm x (L) 130mm	

BICO AUTOMÁTICO 3/4” CORPO EM POLIPROPILENO E PONTEIRA 13/16

CÓDIGO
MIX-15004

ARLA 32



VAZÃO LIVRE	ENTRADA
40 L/Min	3/4"
PONTEIRA	PESO
13/16” - Aço inox	850 g
MEDIDAS	
(A) 410mm x (L) 130mm	

BICO MANUAL 3/4" CORPO EM ACETAL E PONTEIRA 1/2”

CÓDIGO
MIX-2100-AD

ARLA 32 ÁGUA



VAZÃO LIVRE	ENTRADA
80 L/Min	3/4"
PONTEIRA	PESO
1/2” - Aço inox	250 g
PRESSÃO MÁXIMA	MEDIDAS
3,5 BAR (50 PSI)	(A) 380mm x (L) 130mm

BICO MANUAL 3/4" CORPO EM ACETAL E PONTEIRA 13/16

CÓDIGO
MIX-15003

ARLA 32 ÁGUA



VAZÃO LIVRE	ENTRADA
80 L/Min	3/4"
PONTEIRA	PESO
13/16" - Aço Inox	200 g
PRESSÃO MÁXIMA	MEDIDAS
3,5 BAR (50 PSI)	(A) 380mm x (L) 160mm

MANGUEIRA PARA ABASTECIMENTO 3/4” DE 5 A 30 METROS

Mangueira em EPDM com trama em nylon, terminais e abraçadeiras em Acetal e Aço Inox. Indicada para uso por gravidade ou com bombas elétricas, pneumáticas e manuais. Possui excelente resistência ao arraste e fácil manuseio..

ARLA 32



POLEGADA	TERMINAIS	PRESSÃO DE TRABALHO
3/4”	3/4” BSP / 3/4” NPT	19,3 BAR (280 PSI)

c/ 5 metros	c/ 10 metros	c/ 15 metros
CÓDIGO	CÓDIGO	CÓDIGO
MIX-AR-3405	MIX-AR-3410	MIX-AR-3415

c/ 20 metros	c/ 25 metros	c/ 30 metros
CÓDIGO	CÓDIGO	CÓDIGO
MIX-AR-3420	MIX-AR-3425	MIX-AR-3430

MANGUEIRA PARA ABASTECIMENTO 1” DE 5 A 30 METROS

Mangueira em EPDM com trama em nylon, terminais e abraçadeiras em Acetal e Aço Inox. Indicada para uso por gravidade ou com bombas elétricas, pneumáticas e manuais. Possui excelente resistência ao arraste e fácil manuseio..

ARLA 32



POLEGADA	TERMINAIS	PRESSÃO DE TRABALHO
1”	1” BSP / 1” NPT	19,3 BAR (280 PSI)

c/ 5 metros	c/ 10 metros	c/ 15 metros
CÓDIGO	CÓDIGO	CÓDIGO
MIX-AR-105	MIX-AR-110	MIX-AR-115

c/ 20 metros	c/ 25 metros	c/ 30 metros
CÓDIGO	CÓDIGO	CÓDIGO
MIX-AR-120	MIX-AR-125	MIX-AR-130

MANGUEIRA DE ABASTECIMENTO 1.1/2" DE 5 A 30 METROS

Mangueira em EPDM com trama em nylon, terminais e abraçadeiras em Acetal e Aço Inox. Indicada para uso por gravidade ou com bombas elétricas, pneumáticas e manuais. Possui excelente resistência ao arraste e fácil manuseio.

ARLA 32



POLEGADA	TERMINAIS	PRESSÃO DE TRABALHO
1.1/2”	1.1/2" BSP / 1.1/2" NP	19,3 BAR (280 PSI)

c/ 5 metros	c/ 10 metros	c/ 15 metros
CÓDIGO	CÓDIGO	CÓDIGO
MIX-AR-11205	MIX-AR-11210	MIX-AR-11215
c/ 20 metros	**c/ 25 metros**	**c/ 30 metros**
CÓDIGO	CÓDIGO	CÓDIGO
MIX-AR-11220	MIX-AR-11225	MIX-AR-11230

FILTRO DE ABSORÇÃO 100 PSI E 220L/MIN

CÓDIGO: MIX-FAP33 — ARLA 32



VAZÃO MÁXIMA	TEMPERATURA	PRESSÃO DE TRABALHO	MICRAGEM (NOMINAL)
220 L/min	37,8° C	100 PSI	50µ / 05µ

ELEMENTO FILTRANTE 30 PSI

CÓDIGO: MIX-EF33 — ARLA 32



MEDIDAS	TEMPERATURA	PRESSÃO DE TRABALHO	MICRAGEM (NOMINAL)
(A) 254mm	4,4°C a 62,8°C	30 PSI	50µ / 05µ

FILTRO DE ABSORÇÃO 300 PSI E 220L/MIN

CÓDIGO: MIX-FAP31 — ARLA 32



Donaldson.

VAZÃO MÁXIMA	TEMPERATURA	PRESSÃO DE TRABALHO	VALORES DE LIMPEZA
38 L/min	-11°C a 50°C	300 PSI	1µ

ELEMENTO FILTRANTE 300 PSI

CÓDIGO: MIX-EF31 — ARLA 32



Donaldson.

VAZÃO MÁXIMA	TEMPERATURA	PRESSÃO DE TRABALHO	VALORES DE LIMPEZA
38 L/min	-11°C a 50°C	300 PSI	1µ

CARRETEL AUTOMÁTICO EM INOX COMPATÍVEL COM MANGUEIRA DE ATÉ 22M IDEAL PARA FIXAR NO TETO OU PAREDE

CÓDIGO
MIX-54420

ECODORA

ARLA 32 | ÁGUA | DIVERSOS FLUIDOS



O Carretel Automático Ecodora em Inox MIX--54420 é indicado para aplicações com ARLA 32 e diversos fluidos, proporcionando organização e praticidade no manuseio de mangueiras. Fabricado em aço inox AISI 304, possui recolhimento automático por mola, passagem interna em inox, junta giratória e vedações em Viton®. Indicado para instalação fixa, é compatível com mangueiras de até 15 m de 1" ou até 22 m de 3/4".

MANGUEIRA	CAPACIDADE
1”	Comp. máx. 15 m
3/4”	Comp. máx. 22 m

PRESSÃO	CONEX. ENTRADA E SAÍDA	TEMPERATURA MÁX. FLUIDOS
1450 PSI	1” (F)	130° C

DIMENSÕES
(A) 510 mm x (C) 573 mm (L) 310 mm

Não acompanha mangueira.

CARRETEL AUTOMÁTICO COM MANGUEIRA DE 15M IDEAL PARA FIXAR NO TETO OU PAREDE

CÓDIGO
MIX-436252

ECODORA

MANGUEIRA	CAPACIDADE
3/4”	Comp. máx. 15 m

ARLA 32



PRESSÃO	CONEXÃO DE ENTRADA	CONEXÃO DE SAÍDA
1450 PSI	3/4” (F)	3/4” (M)

DIMENSÕES
(A) 415mm x (C) 456mm (L) 215mm

CÓDIGO
MIX-436250



OBS.: MANGUEIRA NÃO INCLUSA

PRESSÃO	CONEXÃO DE ENTRADA	CONEXÃO DE SAÍDA
1450 PSI	3/4” (F)	3/4” (M)

DIMENSÕES
(A) 420mm x (C) 460mm (L) 215mm

ESTAÇÃO DE ABASTECIMENTO ELÉTRICA DE 220V COM MEDIDOR DIGITAL E BICO MANUAL DE 30L/MIN

CÓDIGO
MIX-15222

ARLA 32



VAZÃO LIVRE	BICO DE ABASTECIMENTO
30 L/min	Manual
ALIMENTAÇÃO	BY-PASS
220V - Monofásica	3 minutos
ENTRADA E SAÍDA	FATOR DE OPERAÇÃO
3/4”	15 minutos
MANGUEIRA	PESO
4 Metros / 3/4” EPDM	16 kg
MANGUEIRA DE SUCÇÃO	MEDIDAS
1,5 Metros / 3/4”	(A) 410mm x (L) 305mm

ESTAÇÃO DE ABASTECIMENTO ELÉTRICA DE 12V COM MEDIDOR DIGITAL E BICO MANUAL DE 30L/MIN

CÓDIGO
MIX-15013

ARLA 32



VAZÃO LIVRE	BICO DE ABASTECIMENTO
30 L/min	Manual
ALIMENTAÇÃO	BY-PASS
12V	3 minutos
ENTRADA E SAÍDA	FATOR DE OPERAÇÃO
3/4”	15 minutos
MANGUEIRA EPDM	PESO
4 Metros / 3/4”	16 kg
MANGUEIRA DE SUCÇÃO	MEDIDAS
1,5 Metros / 3/4”	(A) 410mm x (L) 305mm

ESTAÇÃO DE ABASTECIMENTO ELÉTRICA DE 12V COM BICO MANUAL DE 30L/MIN

CÓDIGO
MIX-9148

ARLA 32



VAZÃO LIVRE	BICO DE ABASTECIMENTO
30 L/min	Manual
ALIMENTAÇÃO	BY-PASS
12V	3 minutos
ENTRADA E SAÍDA	FATOR DE TRABALHO
3/4”	15 minutos
MANGUEIRA EPDM	PESO
4 Metros / 3/4”	16 kg
MANGUEIRA DE SUCÇÃO	MEDIDAS
1,5 Metros	410mm (A) x 305mm (L)

UNIDADES MÓVEIS DE ABASTECIMENTO DE 12V E 220V COM BICO MANUAL E 30 L/MIN

CÓDIGO	CÓDIGO
MIX-8220	MIX-812
• 220V MONOFÁSICA	• 12V BATERIA

ARLA 32



Acompanha bomba de diafragma com acionamento elétrico (220V ou 12V) e interruptor On/Off, mangueira com 4 metros de comprimento em EPDM de alta resistência com terminais, medidor digital e bico de abastecimento manual. Adaptável a tambores e reservatórios, esta unidade pode ser facilmente desconectada e movida de um ponto de distribuição para outro.

VAZÃO LIVRE	MANGUEIRA EPDM
30 L/min	4 Metros / 3/4”
CAPACIDADE	MANGUEIRA DE SUCÇÃO
200 Litros	1,5 Metros / 3/4”
BICO DE ABASTECIMENTO	PESO
Manual	50 kg
MEDIDAS	
(A) 1.005mm x (L) 875mm	

UNIDADES MÓVEIS DE ABASTECIMENTO DE 12V E 220V COM BICO AUTOMÁTICO E 30 L/MIN

CÓDIGO	CÓDIGO
MIX-8220PRO	MIX-812PRO
• 220V MONOFÁSICA	• 12V BATERIA

ARLA 32



Acompanha bomba de diafragma com acionamento elétrico (220V ou 12V) e interruptor On/Off, mangueira com 4 metros de comprimento em EPDM de alta resistência com terminais, medidor digital e bico de abastecimento automático. Adaptável a tambores e reservatórios, esta unidade pode ser facilmente desconectada e movida de um ponto de distribuição para outro.

VAZÃO LIVRE	MANGUEIRA EPDM
30 L/min	4 Metros / 3/4”
CAPACIDADE	MANGUEIRA DE SUCÇÃO
200 Litros	1,5 Metros / 3/4”
BICO DE ABASTECIMENTO	PESO
Automático	50 kg
MEDIDAS	
(A) 1.005mm x (L) 875mm	

UNIDADE DUPLA DE ABASTECIMENTO ELÉTRICA DE 220V PARA ARLA COM 2.000L E 30L/MIN

CÓDIGO

MIX-KIT3220S

ARLA 32

Unidade dupla de abastecimento montada em reservatórios IBCs de 1.000 Litros, interligados com suporte para fixação, proporcionando praticidade na instalação, utilização e movimentação da mesma. Esta unidade acompanha uma bomba de diafragma com acionamento elétrico (220 V) com interruptor On/Off, mangueira de 4 metros em EPDM de alta resistência com terminais, medidor digital, bico de abastecimento manual, conector em polipropileno para o reservatório e diversas conexões. Ideal para movimentar grande quantidade de Arla 32 (AdBlue®).



VAZÃO LIVRE	BY-PASS
30 L/min	3 minutos
ALIMENTAÇÃO	**CAPACIDADE**
220V	2.000 Litros
MEDIDOR	**BICO DE ABASTECIMENTO**
Digital	Manual
MANGUEIRA EPDM	**FATOR DE OPERAÇÃO**
4 Metros / 3/4”	15 minutos
MANGUEIRA DE SUCÇÃO	**PESO**
1,5 Metros / 3/4”	126 kg
MEDIDAS	
(A) 1.160mm x (L) 2.000mm x (C) 1.200mm	

Exemplo de Utilização:



ALTERNATIVAS

UNIDADE DE ABASTECIMENTO ELÉTRICA

- Alimentação 12V

ARLA 32



CÓDIGO

MIX-KIT312S

UNIDADE DE ABASTECIMENTO ELÉTRICA DE 220V PARA ARLA COM 1.000L E 30L/MIN

CÓDIGO

MIX-KIT3220

ARLA 32



Unidade de abastecimento montada em reservatório de 1.000 Litros com suporte para fixação, proporcionando praticidade na instalação, utilização e movimentação da mesma. Esta unidade acompanha bomba de diafragma com acionamento elétrico (220V) com interruptor On/Off, mangueira de 4 metros em EPDM de alta resistência com terminais, medidor digital, bico de abastecimento manual e conector em polipropileno para o reservatório.

VAZÃO LIVRE	BY-PASS
30 L/min	3 minutos
ALIMENTAÇÃO	**CAPACIDADE**
220V	1.000 Litros
MEDIDOR	**BICO DE ABASTECIMENTO**
Digital	Manual
MANGUEIRA EPDM	**FATOR DE OPERAÇÃO**
4 Metros / 3/4”	15 minutos
MANGUEIRA DE SUCÇÃO	**PESO**
1,5 Metros / 3/4”	71 kg
MEDIDAS	
(A) 1.160mm x (L) 1.000mm x (C) 1.200mm	

Exemplo de Utilização:



ALTERNATIVAS

UNIDADE DE ABASTECIMENTO ELÉTRICA

- Alimentação 12V
- Entrada e Saída: 3/4”

ARLA 32

CÓDIGO

MIX-KIT312



UNIDADE DE ABASTECIMENTO 1.000L COM MEDIDOR DIGITAL PARA BOMBA PNEUMÁTICA

CÓDIGO

MIX-PN-AC-IBC

ARLA 32



Esta Unidade para Abastecimento é indicada para ARLA 32 e fluido de arrefecimento, reunindo armazenamento, distribuição e controle do volume. O conjunto conta com IBC de 1.000 L com palete em aço, carretel automático com 15 m de mangueira de 3/4", medidor digital e bico automático de abastecimento. Possui ainda o suporte MIX-2100-SD, preparado para instalação de bomba pneumática de duplo diafragma, fornecida separadamente.

CAPACIDADE	RESERVATÓRIO
1.000 L	Com graduação e palete de aço
CARRETEL	**PRESSÃO MÁX. CARRETEL**
Automático	1.450 PSI (100 bar)
VAZÃO DO MEDIDOR	**PRESSÃO MÁX. MEDIDOR**
120 L/min	145 PSI
BICO DE ABASTECIMENTO	**MANGUEIRA**
Automático - 3/4”	15 Metros - 3/4”
MANGOTE DE ENTRADA	**CONJUNTO DE SUCÇÃO**
1 m x 1"	1” NPT
MEDIDAS	
(A) 1.160mm x (L) 1.000mm x (C) 1.200mm	



- Reservatório IBC: MIX-IBC1L
- Suporte para bomba pneumática: MIX-2100-SD
- Conjunto de sucção 1": MIX-9043-M
- Carretel automático: MIX-1956015M
- Mangueira: 15 m x 3/4"
- Medidor digital: MIX-15002
- Bico automático: MIX-15014
- Bomba pneumática: não inclusa

UNIDADE DE ABASTECIMENTO COM TANQUE RESERVATÓRIO DE 3.000 L E VAZÃO 30L/MIN PARA ARLA

CÓDIGO

MIX-TR3000

ARLA 32

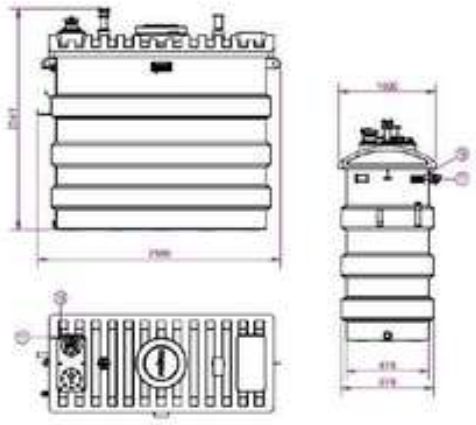



CONFIGURE SEU KIT DE ACORDO COM SUA NECESSIDADE.

TANQUE RESERVATÓRIO DE 3.000 LITROS



CÓDIGO

MIX-TQ3000

ARLA 32

Atenção:

Verifique a legislação local para a utilização deste equipamento em seu negócio. Contentor externo conforme norma ISO 22.241.

VAZÃO LIVRE	CAPACIDADE
30 L/min	3.000 Litros
BOMBA SUBMERSA	**PEDESTAL**
220V	Em Inox
MANGUEIRA ATÓXICA	**MEDIDOR**
6 metros / 3/4”	Digital
CONEXÃO DE SAÍDA	**BICO DE ABASTECIMENTO**
3/4”	1/2” - Manual
VISOR DE NÍVEL	**MEDIDAS**
Tubo de acrílico	(A) 2.100mm x (L) 980mm

CONEXÃO PARA CARREGAMENTO
Inox com Engate Rápido 1”

FERRAMENTAS

SOLUÇÕES QUE GARANTEM DESEMPENHO, PROTEÇÃO E CONTINUIDADE PARA SUA OPERAÇÃO.



SUMÁRIO DA SEÇÃO

FERRAMENTAS


Logística


Agricultura


Mineração


Indústria


Oficinas Mecânicas

Funis com Tela 306
Baldes Graduados 306
Jarra Graduada e Bico Sanfonado 307
Bacias de Contenção 308
Carretéis para Cabos Elétricos 309
Empilhadeira Manual 312
Carrinhos para Tambor 313
Paleteiras Hidráulicas 314
Válvulas para Pneus 316
Redutores para Válvula Jumbo 319
Tampa para Válvula 319
Tarraxa Saca Núcleo 320
Chaves Saca Núcleo e Saca Válvula 320
Extensões Rígidas e Flexíveis 321
Suporte para Extensão 321
Calibradores Portáteis 322
Medidores de Profundidade 323
Bico Inflador 323
Inserto para Pneus 324
Alicate Balanceador de Rodas 324
Cavalete de Apoio Industrial 324
Contrapesos 325

FUNIS COM TELA DE 1,7 OU 3 LITROS

• **Capacidade 1,7 Litros**
COMPRIMENTO DO BICO DE 170mm

CÓDIGO
MIX-19NL8

DIVERSOS FLUIDOS



Em polipropileno com tampa protetora anti-poeira, bico flexível, anti-derramamento e tela com malha de arame.

DIÂMETRO DA BOCA	PESO
205 mm	20 g

Confira outras listagens



Capacidade 3 Litros
COMPRIMENTO DO BICO DE 245mm

CÓDIGO
MIX-19NL9



Capacidade 3 Litros
COMPRIMENTO DO BICO DE 245mm

CÓDIGO
MIX-19L9B

Acompanha Rosca de fixação em tambor.

BALDES GRADUADOS DE POLIPROPILENO 11 E 20 LITROS

CÓDIGO
MIX-2046

DIVERSOS FLUIDOS

Fabricado em polipropileno translúcido.



CAPACIDADE	PESO
20 Litros	650 g

CÓDIGO
MIX-2039

DIVERSOS FLUIDOS

Fabricado em polipropileno translúcido.



CAPACIDADE	PESO
11 Litros	510g

JARRAS COM BICO SANFONADO DE 1 A 5 LITROS

CÓDIGO
MIX-19PF1

DIVERSOS FLUIDOS

Em polipropileno podendo ser utilizada com diversos fluidos. Para lubrificação, abastecimento ou armazenamento.



CAPACIDADE
1 Litro
MATERIAL
Polipropileno
PESO
110 g

Confira outras listagens



2 LITROS
CÓDIGO
MIX-19PF2



3 LITROS
CÓDIGO
MIX-19PF3



5 LITROS
CÓDIGO
MIX-19PF5

JARRAS GRADUADAS DE 1 A 5 LITROS

CÓDIGO
MIX-JG1L

DIVERSOS FLUIDOS

Fabricada em polipropileno translúcido com graduação.



CAPACIDADE
1 Litro
PESO
90 g

Confira outras listagens



2 LITROS
CÓDIGO
MIX-JG2L



3 LITROS
CÓDIGO
MIX-JG3L



5 LITROS
CÓDIGO
MIX-JG5L

BACIA DE CONTENÇÃO PARA 1 TAMBOR DE 200 LITROS

CÓDIGO
MIX-BC1T



- **Em polietileno**



MEDIDAS
(A) 270 mm x (L) 710 mm x (C) 710 mm

PESO	MATERIAL
15 kg	Polietileno

BACIA DE CONTENÇÃO PARA 2 TAMBORES DE 200 LITROS

CÓDIGO
MIX-BC2T



- **Em polietileno**



MEDIDAS
(A) 320 mm x (L) 1.337 mm x (C) 720 mm

PESO	MATERIAL
23 kg	Polietileno

BACIA DE CONTENÇÃO PARA 4 TAMBORES DE 200 LITROS

CÓDIGO
MIX-BC4T



- **Em polietileno**



MEDIDAS
(A) 330 mm x (L) 1.334 mm x (C) 1.334 mm

PESO	MATERIAL
43 kg	Polietileno

CARRETÉIS PARA CABOS ELÉTRICOS SEM TOMADA MONOFÁSICO 220 V

ECODORA



Os Carretéis para Cabos Elétricos Ecodora Série 280 são a solução ideal para quem busca segurança, organização e alto desempenho em ambientes profissionais. Projetado para uso monofásico 220V (sem tomada), estes equipamentos robustos são perfeito para oficinas, indústrias e áreas de manutenção, garantindo que seus cabos sejam armazenados de forma eficiente e protegidos contra desgastes prematuros.

DESTAQUES:

- Estrutura robusta e compacta, projetada para uso intenso.
- Sistema de enrolamento e desenrolamento suave, evitando desgaste dos cabos.
- Compatíveis com diferentes tipos de cabos (H05 VV-F, H07 VV-F, H05 RN-F e H07 RN-F).
- Indicados para uso monofásico 220 V.
- Modelos disponíveis com 2 ou 3 condutores e diversas bitolas.
- Potência máxima especificada tanto enrolado quanto desenrolado, conforme tabela abaixo.

BENEFÍCIOS:

- Mais organização no ambiente de trabalho, evitando cabos soltos e riscos de acidentes.
- Aumento da vida útil dos cabos elétricos.
- Redução de tempo no manuseio e na preparação dos equipamentos.
- Produto original Ecodora, referência internacional em qualidade.

Valores de potência calculados a 20 °C.
Para aplicações específicas consulte o manual do produto ou nossa equipe técnica.

CÓDIGO	Nº CONDUTORES	TIPO DE CABO	COMPRIMENTO	POTÊNCIA MÁX. ENROLADO	POTÊNCIA MÁX. DESENROLADO	PESO
MIX-2210	2	2 x 1 - H05 VV-F	17 + 1 m	0,9 kW	1,4 kW	6,8 Kg
MIX-3210	2	2 x 1 - H07 VV-F	12 + 1 m	0,9 kW	1,4 kW	6,9 Kg
MIX-2215	2	2 x 1,5 - H05 VV-F	15 + 1 m	1,1 kW	2,3 kW	7,0 Kg
MIX-2225	2	2 x 2,5 - H05 VV-F	10 + 1 m	1,9 kW	3,5 kW	7,1 Kg
MIX-2310	3	3G x 1 - H05 VV-F	14 + 1 m	0,9 kW	1,4 kW	6,8 Kg
MIX-3310	3	3G x 1 - H07 RN-F	10 + 1 m	0,9 kW	1,4 kW	7,0 Kg
MIX-2315	3	3G x 1,5 - H05 VV-F	14 + 1 m	1,2 kW	2,3 kW	7,2 Kg
MIX-3315	3	3G x 1,5 - H07 RN-F	9 + 1 m	1,2 kW	2,3 kW	7,2 Kg
MIX-2325	3	3G x 2,5 - H05 VV-F	9 + 1 m	1,9 kW	3,5 kW	7,3 Kg
MIX-3325	3	3G x 2,5 - H07 RN-F	7 + 1 m	1,9 kW	3,5 kW	7,4 Kg

CARRETÉIS PARA CABOS ELÉTRICOS SEM TOMADA TRÍFASICO 400 V

ECODORA



Os Carretéis para Cabos Elétricos Ecodora – Série 280 (sem tomada) são as soluções de alta performance para ambientes industriais que operam com sistemas trifásicos 400 V. Projetados para oferecer máxima segurança e durabilidade, esses carretéis garantem a organização eficiente de cabos com 4 ou 5 condutores, protegendo-os contra desgastes e acidentes. Ideais para aplicações exigentes onde a robustez é fundamental.

DESTAQUES:

- Estrutura robusta e compacta, projetada para uso intenso em ambientes industriais.
- Ideais para sistemas trifásicos 400 V.
- Sistema de enrolamento e desenrolamento suave, prolongando a vida útil dos cabos.
- Compatíveis com diferentes tipos de cabos (H05 VV-F e H07 RN-F).
- Potência máxima especificada tanto enrolados quanto desenrolados.

DIMENSÕES PADRÕES(mm)

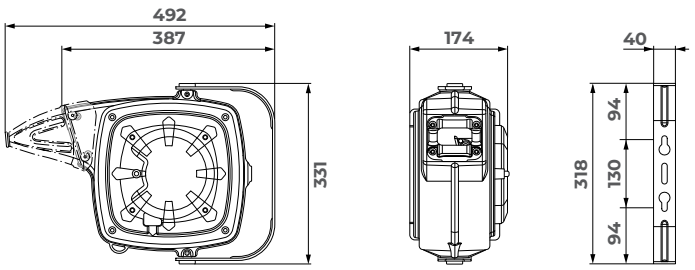

Valores de potência calculados a 20 °C.
Para aplicações específicas consulte o manual do produto ou nossa equipe técnica.

CÓDIGO	Nº CONDUTORES	TIPO DE CABO	COMPRIMENTO	POTÊNCIA MÁX. ENROLADO	POTÊNCIA MÁX. DESENROLADO	PESO
MIX-4410	4	4G x 1 - H05 VV-F	11 + 1 m	1,1 kW	2,3 kW	6,9 Kg
MIX-4415	4	4G x 1,5 - H05 VV-F	10 + 1 m	1,4 kW	4 kW	7,2 Kg
MIX-5415	4	4G x 1,5 - H07 RN-F	8 + 1 m	1,4 kW	4 kW	7.4 Kg
MIX-4425	4	4G x 2,5 - H05 VV-F	8 + 1 m	2 kW	6 kW	7,6 Kg
MIX-5425	4	4G x 2,5 - H07 RN-F	5 + 1 m	2 kW	6 kW	7,5 Kg
MIX-4510	5	5G x 1 - H05 VV-F	11 + 1 m	1 kW	2,3 kW	7,2 Kg
MIX-4517	5	5G x 1,5 - H05 VV-F	8 + 1 m	1,4 kW	4 kW	7,3 Kg
MIX-5515	5	5G x 1,5 - H07 RN-F	7 + 1 m	1,4 kW	4 kW	7,7 Kg

CARRETÉIS PARA CABOS ELÉTRICOS COM TOMADA MONOFÁSICO 220 V

CÓDIGO

MIX-2315S

- **Tomada Schuko IP 44**



ECODORA

ENERGIA FERRAMENTAS

O Carretel para Cabos Elétricos Ecodora Série 280 com Tomada Schuko IP44 e Plug é a solução robusta para o seu ambiente de trabalho. Projetado para uso monofásico 230 V, este carretel oferece não apenas a organização e proteção dos seus cabos, mas também a praticidade da tomada e plug Schuko IP44, garantindo maior segurança e facilidade de conexão em oficinas, indústrias e áreas de manutenção.

Valores de potência calculados a 20 °C. Para aplicações específicas consulte o manual do produto ou nossa equipe técnica.

Nº CONDUTORES	TIPO DE CABO	COMPRIMENTO
3	3G x 1,5 - H05 VV-F	14 + 1 m

POTÊNCIA MÁX. ENROLADO	POTÊNCIA MÁX. DESENROLADO (KW)	PESO
1,2 kW	2,3 kW	6,9 Kg

CARRETÉIS PARA CABOS ELÉTRICOS COM LÂMPADA PORTÁTIL

ECODORA

ENERGIA FERRAMENTAS



Os Carretéis para Cabos Elétricos Ecodora das Séries 280 e 290 são equipamentos essenciais para quem busca iluminação portátil e energia confiável em ambientes de trabalho. Disponíveis em duas versões – a Série 280 com lâmpada fluorescente (sem transformador) e a Série 290 com lâmpada LED e transformador – esses carretéis garantem segurança, organização e praticidade. Ideais para inspeções, manutenção e áreas que exigem visibilidade extra, eles oferecem soluções completas para suas necessidades elétricas e de iluminação.

CÓDIGO	Nº CONDUTORES	TIPO DE CABO	COMPRIMENTO	VOLTAGEM DE ENTRADA	LÂMPADA	PESO
MIX-2210F24	2	2 x 1 - H05 RN-F	14 + 1 m	230 V AC - 50 Hz	F230	8 Kg
MIX-2210F24	2	2 x 1 - H05 RN-F	14 + 1 m	24 V DC	F24	8 Kg
MIX-2210TL	2	2 x 1 - H05 RN-F	14 + 1 m	230 V AC - 50 Hz	F1224	9 Kg

EQUIPAMENTOS PARA MOVIMENTAÇÃO DE CARGAS

EMPILHADEIRA MANUAL PARA TRANSPORTE DE TAMBOR 200L SUPORTA ATÉ 450 KG

CÓDIGO

MIX-ET-450



A Empilhadeira MIX-ET-450 é uma solução robusta e eficiente para movimentação de tambores de até 450 Kg. Este equipamento proporciona precisão excepcional, com uma margem de apenas 0,05%. Projetada para tambores de até 200 Litros, oferece versatilidade e segurança no manuseio de diversos fluidos. Simplifique suas operações logísticas com esta empilhadeira confiável, garantindo eficiência e desempenho consistentes.



CAPACIDADE	LARGURA DO GARFO
450 kg	1.100 mm
PESO	**ALTURA DE LEVANTAMENTO**
180 kg	1.500 mm
TIPOS DE GALÕES SUPORTADOS	
Aço e Plástico	



CARRINHO PARA TRANSPORTE DE TAMBOR

CÓDIGO

MIX-C400

• Para tambores de até 400 kg



RODA DE APOIO	RODA MACIÇA	CAPACIDADE DE CARGA
Ø 200 mm	Ø 200 x 50 mm	400 kg

ALTURA DA MÃO	LARGURA	PESO
1.200 mm	740 mm	18 kg

CÓDIGO

MIX-C350

• Para tambores de até 350 kg



CAPACIDADE DE CARGA	DIÂMETRO DA RODA DE APOIO	LARGURA
350 kg	Ø 200 mm	740 mm

PNEU DE BORRACHA MACIÇA	ALTURA DA MÃO	PESO LÍQUIDO
Ø 200x50 mm	1.200 mm	21 kg

CÓDIGO

MIX-9214

• Para tambores de 200 L

Estrutura em aço
com pintura Epóxi



CAPACIDADE DE CARGA	RODAS
200 kg	1 Maciça giratória e 2 pneumáticas fixas

PESO	MEDIDAS
31 kg	(A) 1.070mm x (L) 860mm x (C) 1.000mm

CÓDIGO

MIX-3053

• Para tambores de 200 L

3 Funções em 1



CAPACIDADE DE CARGA	RODAS
200 kg	3 Maciças (2 fixas e 1 giratória)

PESO	MEDIDAS
17 kg	(A) 950mm x (L) 570mm x (C) 750mm

PALETEIRA HIDRÁULICA MANUAL EM AÇO CARBONO DE 2.500KG

CÓDIGO

MIX-2500

• SUPORTE PARA 2.500 KG



Alavanca 180°

CAPACIDADE	
2.500 kg	
LARGURA DO GARFO	COMPRIMENTO TOTAL COM GARFO
160 mm	1.360 mm
RODAS FRONTAIS	COMPRIMENTO DO GARFO
Ø 80x74mm	1.220 mm
RODAS TRASEIRAS DUPLAS	PESO
Ø 200 mm	70 kg

PALETEIRA HIDRÁULICA MANUAL COM BALANÇA E SUPORTE PARA 2.500 KG

CÓDIGO

MIX-2500-PU

CÓDIGO

MIX-2500-NY

• RODAS DE NYLON ENQUANTO A MIX-2500-PU POSSUI RODAS DE POLIURETANO



COM BALANÇA

Rodas em Poliuretano

CAPACIDADE DE CARGA	
2.500 kg	
LARGURA DO GARFO	COMPRIMENTO TOTAL COM GARFO
160 mm	1.360 mm
RODAS FRONTAIS	COMPRIMENTO DO GARFO
Ø 80 x 70 mm	1.220 mm
RODAS TRASEIRAS DUPLAS	PESO
Ø 200 x 50 mm	130 kg

PALETEIRA HIDRÁULICA MANUAL EM AÇO CARBONO DE 3.000KG

CÓDIGO

MIX-3000

CÓDIGO

MIX-3000P

- SUPORTE PARA 3.000 KG

Alavanca 180°

CAPACIDADE	LARGURA DO GARFO
3.000 kg	160 mm

COMPRIMENTO TOTAL COM GARFO
1.360 mm

MIX-3000

COMPRIMENTO DO GARFO	PESO
1.220 mm	79 kg

RODAS FRONTAIS	RODAS TRASEIRAS
Ø 80x74 mm	Ø 200 mm

MIX-3000P

COMPRIMENTO DO GARFO	PESO
1.150 mm	85 kg



PALETEIRA HIDRÁULICA MANUAL EM AÇO CARBONO DE 5.000KG

CÓDIGO

MIX-5000NY

- SUPORTE PARA 5.000 KG

Alavanca 180°

CAPACIDADE
5.000 kg

LARGURA DO GARFO	COMPRIMENTO TOTAL COM GARFO
180 mm	1.540 mm

RODAS FRONTAIS	COMPRIMENTO DO GARFO
Ø 178 x 52 mm	1.150 mm

RODAS TRASEIRAS DUPLAS	PESO
Ø 80 x 66 mm	130 kg



BORRACHARIA

VÁLVULA PARA PNEU SEM CÂMARA TR414

CÓDIGO
MIX-50004

- Para automóveis;



VÁLVULA	FURO DO ARO
TR414	11,5 mm

MEDIDAS
(A) 49,1mm x (L) 19,4mm

VÁLVULA PARA PNEU SEM CÂMARA TR415

CÓDIGO
MIX-50005

- Para automóveis;



VÁLVULA	FURO DO ARO
TR415	16,5 mm

MEDIDAS
(A) 46mm x (L) 23,8mm

VÁLVULA PARA PNEU SEM CÂMARA TR412

CÓDIGO
MIX-50006

- Para automóveis;



VÁLVULA	FURO DO ARO
TR412	11,5 mm

MEDIDAS
(A) 33mm x (L) 19,4mm

VÁLVULA PARA PNEU SEM CÂMARA TR418

CÓDIGO
MIX-50007

- Para automóveis;



VÁLVULA	FURO DO ARO
TR418	11,5 mm

MEDIDAS
(A) 61,8mm x (L) 19,4mm

VÁLVULA PARA PNEU SEM CÂMARA TR413

CÓDIGO
MIX-50028

- Para automóveis;



VÁLVULA	FURO DO ARO
TR413	11,5 mm

MEDIDAS
(A) 42,7mm x (L) 19,4mm

VÁLVULA PARA PNEU COM CÂMARA TR218A

CÓDIGO
MIX-50008

- Para veículos agrícolas tipo ar e água;



VÁLVULA	FURO DO ARO
TR218A	15,7 mm

MEDIDAS
(A) 26,9mm x (L) 63,5mm

Válvulas são fundamentais para a manutenção adequada dos pneus. Recomenda-se que sejam verificadas a cada 3 meses e substituídas a cada ano ou 20.000 Km.

BORRACHARIA

VÁLVULA PARA PNEU SEM CÂMARA PVR70

CÓDIGO
MIX-50024

- Para motocicletas (curva 90°);



VÁLVULA	FURO DO ARO
PVR70	15 mm

MEDIDAS
(A) 32mm x (L) 19mm

VÁLVULA PARA PNEU SEM CÂMARA 9211

CÓDIGO
MIX-50025

- Para caminhões e ônibus (curva 45°);



VÁLVULA	FURO DO ARO
9211	13,4 mm

MEDIDAS
(A) 30mm x (L) 15,8mm

VÁLVULA PARA PNEU SEM CÂMARA V3.20.4

CÓDIGO
MIX-50003

- Para caminhões e ônibus;
- Roda de ferro;



VÁLVULA	FURO DO ARO
V3.20.4/34561	9,7 mm

MEDIDAS
(A) 85mm x (L) 19,4mm

VÁLVULA PARA PNEU SEM CÂMARA TR574

CÓDIGO
MIX-50010

- Para caminhões e ônibus (2 curvas 27°);
- Roda raiada;



VÁLVULA	FURO DO ARO
TR574	15,9 mm

MEDIDAS
(A) 150mm

VÁLVULA PARA PNEU SEM CÂMARA 34561L

CÓDIGO
MIX-50011

- Para caminhões e ônibus (2 curvas 27°);
- Roda ferro;



VÁLVULA	FURO DO ARO
34561L	9,7 mm

MEDIDAS
(A) 150 mm

VÁLVULA PARA PNEU SEM CÂMARA TR572

CÓDIGO
MIX-50012

- Para caminhões e ônibus (curva 27°);
- Roda raiada;



VÁLVULA	FURO DO ARO
TR572	15,9 mm

MEDIDAS
(A) 95,3mm x (L) 19mm

Válvulas são fundamentais para a manutenção adequada dos pneus. Recomenda-se que sejam verificadas a cada 3 meses e substituídas a cada ano ou 20.000 Km.

BORRACHARIA

VÁLVULA PARA PNEU SEM CÂMARA TR573

CÓDIGO
MIX-50013

- Para caminhões e ônibus (curva 27°);
- Roda raiada;



VÁLVULA	FURO DO ARO
TR573	15,9 mm

MEDIDAS
(A) 111mm x (L) 19mm

VÁLVULA PARA PNEU SEM CÂMARA TR420

CÓDIGO
MIX-50026

- Para carros de passeio com sensor TPMS. Não pode ser utilizada em Fiat Toro e Jeep Renegade;



VÁLVULA	FURO DO ARO
TR420	14,4 mm

MEDIDAS
(A) 48mm x (L) 19,5mm

VÁLVULA PARA PNEU SEM CÂMARA TR420T

CÓDIGO
MIX-50027

- Para carros de passeio com sensor TPMS;
- Para Fiat Toro.



VÁLVULA	FURO DO ARO
TR420T	14,4 mm

MEDIDAS
(A) 48mm x (L) 19,5mm

VÁLVULA PARA PNEUS SEM CÂMARA TRJ-618A

CÓDIGO
MIX-50009

- Para veículos agrícolas e fora de estrada;
- Válvula jumbo tipo ar e água;



VÁLVULA	FURO DO ARO
TRJ-618A/5880	15,7 mm

MEDIDAS
(A) 47,4mm x (L) 22,1mm

VÁLVULA PARA PNEUS SEM CÂMARA TRJ-650

CÓDIGO
MIX-50014

- Para veículos agrícolas e fora de estrada;
- Válvula jumbo atarraxante com curva 90°;



VÁLVULA	FURO DO ARO
TRJ-650	15,8 mm

MEDIDAS
(A) 79,4 mm

VÁLVULA PARA PNEUS SEM CÂMARA TRJ-651

CÓDIGO
MIX-50015

- Para veículos agrícolas e fora de estrada;
- Válvula jumbo atarraxante com curva 90°;



VÁLVULA	FURO DO ARO
TRJ-651	15,8 mm

MEDIDAS
(A) 119,1 mm

VÁLVULA PARA PNEUS SEM CÂMARA TRJ-690

CÓDIGO
MIX-50016

- Para veículos agrícolas e fora de estrada;
- Válvula jumbo atarraxante;



VÁLVULA	FURO DO ARO
TRJ-690	15,8 mm

MEDIDAS
(A) 11mm x (L) 19mm

VÁLVULA PARA PNEUS COM CÂMARA TRJ-1014

CÓDIGO
MIX-50017

- Para veículos agrícolas e fora de estrada;
- Válvula jumbo reta para câmara de ar;



VÁLVULA	FURO DO ARO
TRJ-1014	17,6 mm

MEDIDAS
(A) 48,5mm x (L) 32mm

VÁLVULA PARA PNEUS COM CÂMARA TRJ-1175

CÓDIGO
MIX-50020

- Para veículos agrícolas e fora de estrada;
- Válvula jumbo com curva 90°;



VÁLVULA	FURO DO ARO
TRJ-1175	15,8 mm

MEDIDAS
(A) 105 mm

VÁLVULA PARA PNEUS SEM CÂMARA TRJ-621A

CÓDIGO
MIX-50019

- Para veículos agrícolas tipo ar e água;
- Válvula jumbo com curva 65°;



VÁLVULA	FURO DO ARO
TRJ-621A	15,8 mm

MEDIDAS
(A) 105 mm

REDUTOR MACHO PARA VÁLVULA JUMBO

CÓDIGO
MIX-50021

- Adaptador interno para válvulas de pneus sem câmara;
- Em latão;



MEDIDAS
(A) 21,8 mm

REDUTOR FÊMEA PARA VÁLVULA JUMBO

CÓDIGO
MIX-50022

- Rosca externa;
- Em latão;



MEDIDAS
(A) 21,8 mm

TAMPA PARA VÁLVULAS DE AUTOMÓVEIS



- Em plástico;
- Para válvulas de automóveis.

CÓDIGO	EMBALAGEM
MIX-50038	1.000 unidades

TARRAXA SACA NÚCLEO 4 FUNÇÕES

CÓDIGO **MIX-50033**

- Em aço;
- Para reparos em válvulas.



MEDIDAS
(A) 40mm x (L) 40mm

TARRAXA SACA NÚCLEO DUPLA FUNÇÃO

CÓDIGO **MIX-50035**

- Em aço, sextavada e longa;
- Para reparos em válvulas.



MEDIDAS
(A) 140mm x (L) 6,3mm

CHAVE SACA NÚCLEO TIPO FENDA 25 MM

CÓDIGO **MIX-50036**

- Haste em aço e cabo plástico;
- Para colocar e retirar núcleo de válvula.



MEDIDAS	PESO
(A) 15mm x (L) 90mm	12 g

CHAVE SACA NÚCLEO TIPO FENDA 100 MM

CÓDIGO **MIX-50037**

- Haste em aço e cabo plástico;
- Para colocar e retirar núcleo de válvula;



MEDIDAS	PESO
(A) 17mm x (L) 165mm	22 g

CHAVES SACA VÁLVULA ø 1/4" E ø 1/8"

ø 1/4" CÓDIGO	ø 1/8" CÓDIGO
MIX-19ES1	**MIX-19ES2**

GRAXA

- Tarraxa com extrator em aço;
- Para remover e instalar novas graxeiras;



PESO	ROSCAS
300 g	ø 1/4" e ø 1/8" NPT

CHAVES SACA FILTRO



CÓDIGO	TAMANHO DA CINTA
MIX-2017-G	GRANDE
MIX-2017-M	MÉDIA
MIX-2017-P	PEQUENA
MIX-2017-PP	MINI

EXTENSÃO RÍGIDA DE METAL 115 MM

CÓDIGO
MIX-50048

- Para caminhões e ônibus;
- Em latão;



MEDIDAS
(A) 115 mm

EXTENSÃO RÍGIDA DE METAL 152 MM

CÓDIGO
MIX-50049

- Para caminhões e ônibus;
- Em latão;



MEDIDAS
(A) 152 mm

EXTENSÃO RÍGIDA DE NYLON 97 MM

CÓDIGO
MIX-50045

- Para caminhões e ônibus;
- Cor branca;



MEDIDAS
(A) 97 mm

EXTENSÃO RÍGIDA DE NYLON 150 MM

CÓDIGO (BRANCA)
MIX-50046*
MIX-50051

CÓDIGO (PRETA)
MIX-50047*
MIX-50052



- Para caminhões e ônibus;
- Cores branca e preta;

MEDIDAS
(A) 132 mm* / 150 mm

EXTENSÃO FLEXÍVEL MALHA DE AÇO 210 MM

CÓDIGO
MIX-50050

- Para caminhões e ônibus;



MEDIDAS
(A) 210 mm

EXTENSÃO RÍGIDA DE METAL 170 MM

CÓDIGO
MIX-50044

- Para caminhões e ônibus;
- Em latão;



MEDIDAS
(A) 170 mm

SUPORTE SIMPLES PARA EXTENSÃO 34218

CÓDIGO
MIX-50023

- Para fixar extensão flexível na roda do caminhão;



VÁLVULA
34218

CALIBRADOR PORTÁTIL

CÓDIGO
MIX-50030

ÁGUA · AUTOMOTIVO · FERRAMENTAS

- Niquelado;
- Para ar e água;
- Para veículos agrícolas.



PRESSÃO
3,44 BAR (50 PSI)

MEDIDAS	PESO
160 mm x 12 mm	38 g

CALIBRADOR PORTÁTIL DUPLO

CÓDIGO
MIX-50032

AUTOMOTIVO · AR COMPR.

- Em aço;
- Para calibrar pneus de automóveis e caminhões.



PRESSÃO
0 a 10,34 BAR (0 a 150 PSI)

MEDIDAS	PESO
290 mm x 16 mm	135 g

CALIBRADOR ANALÓGICO PORTÁTIL

CÓDIGO
MIX-50031

AUTOMOTIVO · AR COMPR.

- Corpo em alumínio;
- Manômetro com proteção de borracha antichoque;
- Conexão de entrada Ø 1/4” NPT para extensão flexível e bico presilha;
- Gatilho inflador e botão para alívio de pressão.



PRESSÃO	PESO
12 BAR (170 PSI)	386 g

MEDIDAS
(A) 110mm x (L) 40mm x (C) 270mm

MEDIDOR DE PROFUNDIDADE

CÓDIGO
MIX-50040

- Em aço e com escala plástica;
- Para sulcos de pneus.



CAPACIDADE	PESO
0 a 25 mm	10 g

MEDIDAS
(A) 85mm x (L) 25mm

MEDIDOR DIGITAL DE PROFUNDIDADE

CÓDIGO
MIX-50041

- Em polietileno;
- Com placas em milímetros e polegadas (0 a 25 mm/0 a 1”);
- Para sulcos de pneus.



RESOLUÇÃO	PESO
0,01 mm	40 g

MEDIDAS
(A) 110mm x (L) 60mm

BICO INFLADOR

CÓDIGO
MIX-50034

- Para mangueira de Ø 5/16’’;
- Em latão,
- Tipo prendedor, com bico presilha;



PESO	MEDIDAS
35 g	(A) 45mm x (L) 12mm

BICO INFLADOR DUPLO

CÓDIGO
MIX-50029

- Para caminhões e ônibus;
- Em aço, bico duplo niquelado
- Entrada 1/4’’ NPT conexão fêmea;



PESO	MEDIDAS
52 g	(A) 140mm x (L) 30mm

INSERTO PARA PNEUS DE 100 MM E 200 MM

CÓDIGO
MIX-50042

- Para automóveis com pneus radiais;
- Com 60 unidades de 6mm x 100mm

CÓDIGO
MIX-50043

- Para caminhões e ônibus com pneus radiais;
- Com 30 unidades de 6mm x 200mm



CONTRAPESO PASTILHADO

CÓDIGO
MIX-50035



O Contrapeso Pastilhado de 10/05 g, com 50 unidades, é um dispositivo projetado para rodas de veículos, especialmente as de liga leve, minimizando vibrações e o desgaste prematuro dos pneus.

PROJETADO PARA	PESO	ESPESSURA
Rodas de Liga Leve	60 g	4.0 mm

ALICATE BALANCEADOR DE RODAS

CÓDIGO
MIX-50039

- Em aço e cabo plastificado;
- Para aplicação de contrapesos em rodas de automóveis.



PESO	MEDIDAS
504 g	(A) 250mm x (L) 80mm

CHAVE ANTI-FAÍSCAS PARA ABRIR TAMPA DE TAMBOR DE Ø 3/4 OU Ø 2”

CÓDIGO
MIX-19L01





PESO	MEDIDAS
210 g	(A) 150mm x (L) 180mm

CAVALETE DE APOIO INDUSTRIAL DE 13 E 18 TONELADAS

CÓDIGO	PESO	FAIXA AJUSTÁVEL	CAPACIDADE
MIX-SUP-13T	13 kg	242-400 mm	13 Toneladas
CÓDIGO	PESO	FAIXA AJUSTÁVEL	CAPACIDADE
MIX-SUP-18T	15 kg	242-415 mm	18 Toneladas



CONTRAPESOS
BORRACHARIA

CONTRAPESO GARRA BAIXA

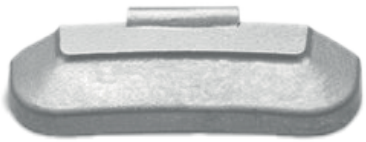

(UNIVERSAL)

GARRA BAIXA - AÇO

CÓDIGO	PESO	PACOTE
MIX-50141A	5 g	100 UN
MIX-50130A	10 g	100 UN
MIX-50131A	15 g	100 UN
MIX-50132A	20 g	100 UN
MIX-50133A	25 g	100 UN
MIX-50134A	30 g	50 UN
MIX-50142A	35 g	50 UN
MIX-50135A	40 g	50 UN
MIX-50143A	45 g	50 UN
MIX-50169A	50 g	50 UN
MIX-50128A	55 g	50 UN
MIX-50129A	60 g	50 UN

GARRA BAIXA - CHUMBO

CÓDIGO	PESO	PACOTE
MIX-50141	5 g	100 UN
MIX-50130	10 g	100 UN
MIX-50131	15 g	100 UN
MIX-50132	20 g	100 UN
MIX-50133	25 g	100 UN
MIX-50134	30 g	50 UN
MIX-50142	35 g	50 UN
MIX-50135	40 g	50 UN
MIX-50143	45 g	50 UN
MIX-50169	50 g	50 UN

CONTRAPESO GARRA ALTA



GARRA ALTA - AÇO

CÓDIGO	PESO	PACOTE
MIX-50144A	5 g	100 UN
MIX-50145A	10 g	100 UN
MIX-50146A	15 g	100 UN
MIX-50147A	20 g	100 UN
MIX-50148A	25 g	100 UN
MIX-50149A	30 g	50 UN
MIX-50150A	35 g	50 UN
MIX-50151A	40 g	50 UN
MIX-50152A	45 g	50 UN
MIX-50170A	50 g	50 UN
MIX-50171A	55 g	50 UN
MIX-50172A	60 g	50 UN

GARRA ALTA - CHUMBO

CÓDIGO	PESO	PACOTE
MIX-50144	5 g	100 UN
MIX-50145	10 g	100 UN
MIX-50146	15 g	100 UN
MIX-50147	20 g	100 UN
MIX-50148	25 g	100 UN
MIX-50149	30 g	50 UN
MIX-50150	35 g	50 UN
MIX-50151	40 g	50 UN
MIX-50152	45 g	50 UN
MIX-50170	50 g	50 UN
MIX-50171	55 g	50 UN
MIX-50172	60 g	50 UN

CAMINHÃO E ÔNIBUS SEM CÂMARA



SOMENTE CHUMBO

CÓDIGO	PESO	PACOTE
MIX-50154	100 g	25 UN
MIX-50156	150 g	25 UN
MIX-50159	200 g	25 UN
MIX-00001	250 g	25 UN
MIX-00002	300 g	25 UN

CAMINHÃO E ÔNIBUS COM CÂMARA



SOMENTE CHUMBO

CÓDIGO	PESO	PACOTE
MIX-50155	100 g	25 UN
MIX-50157	150 g	25 UN
MIX-50158	200 g	25 UN
MIX-00003	250 g	25 UN
MIX-00004	300 g	25 UN

CAMINHÃO RODA DE LIGA LEVE



SOMENTE CHUMBO - 25 UN / PACOTE

CÓDIGO	PESO
MIX-00005	30 g
MIX-00006	40 g
MIX-00007	50 g
MIX-00008	60 g
MIX-00009	70 g

CÓDIGO	PESO
MIX-00010	80 g
MIX-00011	90 g
MIX-00153	100 g
MIX-00012	120 g
MIX-00013	150 g

CONTRAPESO ADESIVADO DE AÇO

PARA RODAS DE LIGA LEVE

CÓDIGO	PESO	PACOTE
MIX-50138A	5/10 - 60 g	50 UN
MIX-50136A	5/5 - 60 g	50 UN
MIX-50137A	10/10 - 60 g	50 UN

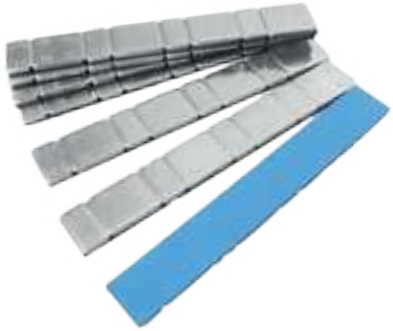

CONTRAPESO ADESIVADO DE CHUMBO

PARA RODAS DE CAMINHÃO

CÓDIGO	PESO	PACOTE
MIX-50163	15/15 - 150 g	50 UN



PARA RODAS DE LIGA LEVE

CÓDIGO	PESO	PACOTE
MIX-50136	5/5 - 60 g	50 UN
MIX-50137	10/10 - 60 g	50 UN



PROJETOS PERSONALIZADOS

Soluções desenvolvidas
para a realidade
de cada operação.

Soluções completas para
diferentes necessidades de
lubrificação, abastecimento,
transferência e gestão de fluidos.



PROJETOS PENSADOS
PARA A SUA OPERAÇÃO

Soluções completas para diferentes necessidades de lubrificação, abastecimento, transferência e gestão de fluidos.

1

Unidades móveis ou fixas de Filtragem

Pág. 328



2

Salas de Lubrificação

Pág. 329



3

Áreas de Lubrificação / Rampas de Lubrificação

Pág. 330



4

Prateleiras / Racks de Lubrificação

Pág. 331



5

Unidades de Abastecimento

Pág. 322



6

Colunas de Serviços

Pág. 333



7

Soluções em Tanques

Pág. 334



8

Lubrificação Centralizada

Pág. 335



UNIDADES MÓVEIS OU FIXAS DE FILTRAGEM

Soluções desenvolvidas para auxiliar no controle da contaminação e no condicionamento de fluidos.







SOBRE O PROJETO

A Unidade Termovácuo Lubmix MIX-105783 realiza **desidratação, filtragem e condicionamento de óleo lubrificante**, com capacidade de até **50 L/min**, auxiliando no reaproveitamento do fluido e na confiabilidade dos equipamentos.

SALAS DE LUBRIFICAÇÃO

Armazenamento, controle e distribuição de lubrificantes integrados em uma solução planejada para a operação.



Solução integrada para **organizar e centralizar a lubrificação**, reunindo tanques, bombeamento, filtragem, medição e contenção. O projeto melhora o controle dos fluidos e padroniza os processos da operação.





ÁREAS DE LUBRIFICAÇÃO E RAMPAS DE SERVIÇO

Estruturas personalizadas para organizar o recebimento, armazenamento, coleta e distribuição de fluidos.



Áreas e rampas de lubrificação integram soluções para **recebimento, armazenamento, coleta de óleo usado e distribuição de óleo novo**, melhorando a organização e o controle dos fluidos.





PRATELEIRAS E RACKS DE LUBRIFICAÇÃO

Soluções modulares para uma lubrificação mais organizada e eficiente.



SOBRE O PROJETO

Racks e estações modulares compactos e personalizados, integrando os principais componentes para proporcionar mais organização, controle dos fluidos e eficiência na lubrificação.





UNIDADES DE ABASTECIMENTO

Desenvolvidas para integrar tanques e reservatórios a sistemas completos de transferência e abastecimento.







SOBRE O PROJETO

Solução para **equipamentos pesados – linha amarela**, integrando armazenamento, filtragem, bombeamento, medição e distribuição de fluidos para maior controle, organização e padronização da manutenção.

COLUNAS DE SERVIÇO

Solução para abastecimento de óleo lubrificante, com maior controle, alcance e organização na operação.



A **Unidade MIX-OL-M4** integra **transferência, medição e distribuição de óleo lubrificante**, oferecendo mais controle, praticidade e organização no abastecimento.





SOLUÇÕES EM TANQUES

Soluções integradas para transformar tanques e reservatórios em sistemas completos de transferência e abastecimento.



As soluções Lubmix integram bombeamento, medição, filtragem e controle em projetos para tanques e reservatórios, dimensionados conforme o fluido, a capacidade e a necessidade da operação, proporcionando mais controle, praticidade e eficiência.





LUBRIFICAÇÃO CENTRALIZADA

Lubrificação centralizada para mais controle, confiabilidade e eficiência operacional.







SOBRE O PROJETO

A Lubmix desenvolve **sistemas de lubrificação centralizada** que distribuem o lubrificante de forma controlada, contribuindo para **reduzir desgaste, desperdícios e intervenções manuais**, além de aumentar a confiabilidade dos equipamentos.

LubmiX

GARANTIA DE PRODUTOS

A garantia se aplica somente para defeitos de fabricação, sendo sujeita à análise técnica.
NÃO se aplica em caso de uso indevido dos produtos, como: instalações ou uso de fluido incorreto.

IMPORTANTE:

Reserva-se o direito de modificar informações técnicas e/ou visuais, que podem ser alteradas a qualquer tempo sem aviso. Imagens e escalas dimensionais são meramente ilustrativas. É proibida a veiculação, transmissão e/ou duplicação deste documento e o seu conteúdo, se não for especificamente concedido. Violações serão possíveis de indenização. Todos os direitos reservados.



LubmiX

LubmiX

MAIS DE UMA DÉCADA
MOVENDO OPERAÇÕES.

Soluções em lubrificação, abastecimento e gestão de fluidos para operações que não podem parar.

8.000+
PROJETOS ENTREGUES

SOLUÇÕES
PROFISSIONAIS E PERSONALIZADAS

QUALIDADE
CERTIFICADA ISO 9001:2015

---

lubmix.com.br

Vendas
(17)3525-5110
(17) 99792-7343
Assistência Técnica
(17)99757-7343
R. Goiânia, 172 - Vila Juca Pedro
Catanduva - SP, 15800-570

"Sistema de gestão de qualidade Certificado conforme a ISO 9001:2015"

ISO 9001:2015
Valid until: 2027-01-27
TÜVRheinland CERTIFICADO

2

01.2027